Necchi NC10

NL *Gebruiksaanwijzing*

GB *Instruction Manual*

FR *Livret d'instructions*

D *Bedienungsanleitung*

Coverlock

NL ⚠ BELANGRIJKE VEILIGHEIDSINSTRUCTIES

Bij het gebruik van een elektrisch apparaat, volg dan altijd de basis veiligheidsinstructies, inclusief het volgende: Lees eerst alle aanwijzingen voordat u de machine in gebruik neemt.

⚠ GEVAAR - OM DE KANS OP EEN ELEKTRISCHE SCHOK TE VERMINDEREN:

1. Laat nooit een elektrisch apparaat onbeheerd achter met de stekker in het stopcontact. Haal gelijk de stekker uit het stopcontact na gebruik en voor het reinigen van de machine.
2. De machine is voorzien van een LED lamp. In geval van defect van de LED lamp, dan dient de LED lamp vervangen te worden door de fabrikant of één van zijn dealers om risico's te vermijden.

⚠ WAARSCHUWING - VOORKOM BRAND, EEN ELEKTRISCHE SCHOK OF ANDERE VERWONDINGEN.

1. Laat dit apparaat niet als speelgoed gebruiken. Let goed op als u dit apparaat in de buurt van kinderen gebruikt.
2. Gebruik het apparaat alleen voor de doelen waarvoor het gemaakt is, zoals beschreven in deze gebruiksaanwijzing. Gebruik alleen toebehoren aanbevolen door de fabrikant en beschreven in deze gebruiksaanwijzing.
3. Gebruik dit apparaat nooit als de snoeren of de stekker beschadigd zijn, het niet goed functioneert, is gevallen of beschadigd of nat geworden is. Laat het apparaat nakijken bij de dichtstbijzijnde dealer of servicepunt voor onderzoek en reparatie.
4. Gebruik het apparaat nooit met geblokkeerde luchtopeningen. Houd de ventilatieopeningen van de machine en het voetpedaal vrij van stof, kleding en afval.
5. Stop niets in welke opening dan ook.
6. Gebruik de machine niet buiten.
7. Gebruik de machine niet terwijl er spuitbussen of zuurstof gebruikt worden.
8. Bij het uitschakelen zet u eerst de hoofdschakelaar op "O" en vervolgens trekt u de stekker uit het stopcontact.
9. Trek aan de stekker, niet aan het snoer.
10. Houdt uw vingers weg bij bewegende delen. U moet vooral opletten in de buurt van de naalden.
11. Gebruik altijd de juiste steekplaat. Een verkeerde steekplaat kan naaldbreuk veroorzaken.
12. Gebruik geen verbogen naalden.
13. Duw of trek niet aan de stof terwijl u naait. Hierdoor kan de naald verbuigen en breken.
14. Schakel de machine uit "O" als u aanpassingen uitvoert in de buurt van de naald, zoals naald verwisselen of draad inrijgen van naald of grijper, of bij het verwisselen van de persvoet en dergelijke.
15. Haal de stekker van het apparaat altijd uit het stopcontact bij het openen van de machine, tijdens het bedraden van de grijpers, bij het smeren, of andere onderhoudswerkzaamheden beschreven in deze gebruiksaanwijzing.

BEWAAR DEZE INSTRUCTIES

GB ⚠ IMPORTANT SAFETY INSTRUCTIONS

When using an electrical appliance, basic safety precautions should always be followed, including the followings:
Read all instructions before using this appliance.

⚠ DANGER - TO REDUCE THE RISK OF ELECTRIC SHOCK:

1. An appliance should never be left unattended when plugged in. Always unplug this machine from the electric outlet immediately after using and before cleaning.
2. The machine is equipped with a LED lamp. If the LED lamp is broken, it must be replaced by the manufacturer or its service agent in order to avoid a hazard.

⚠ WARNING—TO REDUCE THE RISK OF BURNS, FIRE, ELECTRIC SHOCK, OR INJURY TO PERSONS:

1. Do not allow to be used as a toy. Close attention is necessary when this machine is used by or near children.
2. Use this appliance only for its intended use as described in this owner's manual. Use only attachments recommended by the manufacturer as contained in this owner's manual.
3. Never operate this machine if it has a damaged cord or plug, if it is not working properly, if it has been dropped or damaged, or dropped into water. Return this machine to the nearest authorized dealer or service center for examination, repair, electrical or mechanical adjustment.
4. Never operate the appliance with any air opening blocked. Keep ventilation openings of this machine and foot controller free from accumulation of lint, dust and loose cloth.
5. Never drop or insert any object into any opening.
6. Do not use outdoors.
7. Do not operate where aerosol (spray) products are being used or where oxygen is being administered.
8. To disconnect, turn all controls to the off ("O") position, then remove plug from outlet.
9. Do not unplug by pulling on cord. To unplug, grasp the plug, not the cord.
10. Keep fingers away from all moving parts. Special care is required around the machine needle.
11. Always use the proper needle plate. The wrong plate can cause the needle to break.
12. Do not use bent needles.
13. Do not pull or push fabric while stitching. It may deflect the needle causing it to break.
14. Switch this machine off ("O") when making any adjustment in the needle area, such as threading the needle, changing the needle, threading the bobbin or changing the presser foot, and the like.
15. Always unplug this machine from the electrical outlet when removing covers, lubricating, or when making any other adjustments mentioned in this owner's manual.

SAVE THESE INSTRUCTIONS

The design and specifications are subject to change without a prior notice.

FR ⚠ PRESCRIPTIONS DE SÉCURITÉ IMPORTANTES

L'emploi d'un appareil électrique exige d'observer les mesures de sécurité suivantes:Lire toutes les instructions avant d'utiliser cette machine.

⚠ DANGER - POUR LA PROTECTION CONTRE TOUT CHOC ÉLECTRIQUE:

1. Ne pas laisser la machine à points de chaînette et enveloppant sans surveillance tant qu'elle est raccordée au réseau. Après usage et avant un nettoyage, séparer toujours la machine du réseau.
2. La machine est équipée d'une ampoule à LED. En cas de défaillance de la lampe à LED, la lampe LED devrait être remplacé par le fabricant ou l'un de ses concessionnaires en évitant à des risques.

⚠ ATTENTION - POUR ÉVITER DES BRÛLURES, UN FEU, UN CHOC ÉLECTRIQUE OU DES BLESSURES DE PERSONNES.

1. Ne pas prendre la machine domestique pour un jouet. La plus grande prudence est de mise quand la machine est utilisée par des enfants ou quand elle se trouve à leur proximité.
2. Utiliser la machine seulement dans le but d'accomplir les travaux décrits dans ce manual d'instructions. N'employer que les accessoires recommandés par le fabricant.
3. Ne pas employer la machine, si les câbles ou les prises sont abîmés, si elle ne fonctionne pas sans problèmes, si elle est tombée par terre ou dans l'eau, ou bien a été endommagée. Apporter votre machine pour réparation ou vérification auprès de l'agent le plus proche ou du spécialiste correspondant.
4. Durant l'emploi de la machine, ne pas boucher les fentes d'aération par des bouts de fil, de la poussière et des déchets de tissu.
5. Ne pas introduire d'objets dans les ouvertures de la machine.
6. Ne pas employer la machine en plein air.
7. Ne pas employer la machine dans un local où l'on utilise des produits avec gaz propulseur (spray) ou de l'oxygène.
8. Pour la mise hors service, placer le commutateur principal sur "0" et retirer la fiche du réseau.
9. Tirez sur la fiche et non sur le câble.
10. Eloigner les doigts de toute pièce en mouvement. Une prudence toute particulière s'impose à proximité des aiguilles.
11. Utiliser toujours la plaque à aiguille originale de la machine. Tout autre plaque peut provoquer la cassure de l'aiguille.
12. Ne pas utiliser d'aiguille courbées.
13. Durant la couture, ne pas tirer sur le tissu, ni le pousser, cela peut provoquer la cassure de l'aiguille.
14. Placer l'interrupteur principal sur "0" lors de toute activité à proximité des aiguilles, par example pour enfiler, changer d'aiguille ou de pied de presseur, etc.
15. Prière de toujours retirer la prise du réseau lorsque vous effectuez, sur la machine ouverte, des travaux d'entretien mentionnés dans le manuel d'instructions, comme le nettoyage, l'enfilage du boucleur, etc.

PRIERE DE CONSERVER SOIGNEUSEMENT LES PRESCRIPTIONS DE SECURITE

D ⚠ WICHTIGE SICHERHEITSHINWEISE

Bei Gebrauch eines elektrischen Gerätes, folgen Sie immer grundlegende Sicherheitsvorkehrungen, einschließlich der folgenden: Bitte lesen Sie alle Anweisungen, bevor Sie das Gerät verwenden.

⚠ GEFAHR – BEFOLGEN SIE DIE NACHSTEHENDEN ANWEISUNGEN, UM DAS RISIKO EINES STROMSCHLAGS ZU MINDERN:

1. Lassen Sie das Gerät niemals unbeaufsichtigt, wenn es an den Netzstrom angeschlossen ist. Trennen Sie die Maschine nach der Benutzung und vor der Reinigung immer vom Netzstrom.
2. Der Maschine ist mit einder LED-Lampe ausgestattet. Im Fall einer kaputten Lampe, sollte die LED-Lampe durch den Hersteller oder einen seiner Händler ausgetauscht sein zum vermeiden von Risiken.

⚠ WARNUNG – MINDERN SIE WIE FOLGT DAS RISIKO VON VERBRENNUNGEN, BRÄNDEN, STROMSCHLAG ODER PERSONENVERLETZUNGEN:

1. Lassen Sie es nicht zu, dass die Maschine als Spielzeug benutzt wird. Bei der Benutzung dieser Nähmaschine durch Kinder oder in der Nähe von Kindern ist größte Aufmerksamkeit erforderlich.
2. Benutzen Sie diese Maschine ausschließlich für den in dieser Gebrauchsanleitung beschriebenen Zweck. Benutzen Sie ausschließlich Zubehör, das vom Hersteller empfohlen wird. Näheres dazu entnehmen Sie bitte dieser Gebrauchsanleitung.
3. Nehmen Sie diese Nähmaschine niemals in Betrieb, wenn Ihr Stromkabel oder Netzstecker schadhaft ist, wenn sie nicht vorschriftsmäßig funktioniert, wenn sie fallen gelassen oder beschädigt wurde oder in Wasser gefallen ist. Bringen Sie diese Nähmaschine zwecks Überprüfung, Reparaturen und elektrischer und mechanischer Einstellungen zu Ihrem nächsten Händler oder einem Kundendienstzentrum.
4. Nehmen Sie das Gerät niemals in Betrieb, wenn eine der Luftöffnungen blockiert ist. Sorgen Sie dafür, dass sich in den Ventilationsöffnungen dieser Nähmaschine und des Fußanlassers niemals Staub oder Stoffreste ansammeln.
5. Lassen Sie keine Gegenstände in irgendwelche Öffnungen fallen und versuchen Sie nicht, Gegenstände in Öffnungen zu stecken.
6. Benutzen Sie die Maschine nicht im Freien.
7. Benutzen Sie diese Maschine nicht während die Aerosol-Produkte (Sprühdosen) oder Sauerstoff verwendet werden.
8. Schalten Sie die Maschine aus, indem Sie alle Betätigungselemente auf “0” stellen und dann den Netzstecker abziehen von Netzstrom.
9. Ziehen Sie den Netzstecker nicht ab, indem Sie am Kabel ziehen. Halten Sie zum abziehen des Netzsteckers den Stecker fest und nicht das Kabel.
10. Halten Sie Ihre Finger von allen beweglichen Teilen fern. Besondere Aufmerksamkeit ist im Bereich der Nähnadel erforderlich.
11. Benutzen Sie immer die richtige Stichplatte. Beim Einsatz der falschen Stichplatte kann die Nadel brechen.
12. Benutzen Sie keine verbogenen Nadeln.
13. Der Stoff darf während des Nähens nicht gezogen oder geschoben werden. Die Nadel könnte sich sonst biegen und abbrechen.
14. Schalten Sie diese Nähmaschine aus (“0”), wenn Anpassungen im Nadelbereich – wie zum Beispiel Einfädeln und Auswechseln der Nadel, Spulen, Auswechseln des Nähfußes, usw. – vorgenommen werden.
15. Trennen Sie immer die Maschine von Netzstrom, wenn Abdeckungen entfernt, Maschinenteile geölt oder während andere in diesen Gebrauchsanleitungen erwähnte Wartung.

BEWAHREN SIE DIESE ANLEITUNG AUF.

NL INHOUD

Namen van onderdelen 2
Accessoires 3
Aansluiten van de machine op de stroomvoorziening 4
Regelen van de naaisnelheid 4
Draaien van het handwiel 5
Openen en sluiten van het grijperdeksel 5
Verhogen en verlagen van de persvoet 5
Verwijderen van de persvoet 6
Bevestigen van de persvoet 6
Aanpassen van de persvoetdruk 6
Aanpassen van de steeklengte 7
Aanpassen van het differentieel transport 7
Verwisselen van de naald 8
Gebruik van de naaldinrijger/-houder 8
Bevestigen van de draadgeleider 9
Plaatsen van garenklossen 9
Inrijgen van de machine 10
Inrijgen van de naalden 11
Gebruik van de naaldinrijger 14
Inrijgen van de grijper 15
Drievoudige coversteek 17
Correcte draadspanning 19
Coversteek 20
Aanpassen van de draadspanning 22
Kettingsteek 24
Afwerken van de naad 26
Begin van de naad 26
Einde van de naad 26
De draden verknopen 26
Stof verwijderen in het midden van de naad 27
Zomen met de coversteek 28
Toepassingen voor de drievoudige coversteek 28
Schoonmaken van uw machine 29
Verhelpen van storingen 30

GB TABLE OF CONTENTS

Names of parts 2
Accessories 3
Connecting the machine to the power supply 4
Controling sewing speed 4
How to turn the balance wheel 5
Opening and closing the looper cover 5
Raising or lowering the presser foot 5
Removing the presser foot 6
Attaching the presser foot 6
Adjustment of presser foot pressure 6
Adjustment of stitch length 7
Adjustment of differential dial 7
Changing needle 8
How to use the needle threader/holder 8
Setting the thread reel bar hook 9
Setting the spool cones 9
Threading the machine 10
Threading the needles 11
How to use the threader 14
Threading the looper 15
Triple cover stitch 17
Balanced tension 19
Cover stitch 20
Balancing the thread tension 22
Chain stitch 24
Finishing the seam 26
Beginning of the seam 26
End of the seam 26
Knotting the threads 26
Removing the fabric in the middle of the stitching 27
Hemming with the cover stitch 28
Triple cover stitch applications 28
Care of your machine 29
Troubleshooting 30

FR TABLE DES MATIÈRES

Dénomination des composants 2
Accessoires 3
Raccordement de la machine au réseau 4
Contrôle de la vitesse de couture 4
Tournant du volant 5
Ouverture et fermeture du couvercle du boucleur 5
Relevage et abaissement du pied presseur 5
Retrait du pied presseur 6
Installation du pied presseur 6
Réglage de la pression du pied presseur 6
Réglage de la longueur de point 7
Réglage de l'entraînement différentiel 7
Changement de l'aiguille 8
Utilisation de l'enfile/porte-aiguille 8
Fixation du guide-fil 9
Placer bobines de fil 9
Enfilage de la machine 10
Enfilage des aiguilles 11
Utilisation de l'enfile-aiguille 14
Enfilage du boucleur 15
Triple point enveloppant 18
Tension des fils correcte 19
Point enveloppant 21
Adapter la tension 22
Point de chaînette 25
Finition de la couture 26
Début de la couture 26
Fin de la couture 26
Nouage des fils 26
Enlèvement du tissu au milieu de la couture 27
Ourlets avec le point enveloppant 28
Applications du triple point enveloppant 28
Entretien de votre machine 29
Dépistage des pannes 30

D INHALTSVERZEICHNIS

Teilebezeichnungen 2
Zubehör 3
Anschluss der Maschine an Netzstrom 4
Regulieren der Nähgeschwindigkeit 4
Drehen des Handrads 5
Öffnen und Schließen des Greiferabdeckung 5
Heben und Senken des Nähfußes 5
Entfernen des Nähfußes 6
Anbringen des Nähfußes 6
Anpassung des Nähfußdrucks 6
Einstellung der Stichlänge 7
Einstellung des Differentialtransports 7
Auswechseln der Nadel 8
Benutzung des Nadeleinfädlers/Halters 8
Einstellen der Fadenführung 9
Verwendung von Konen und Spulen 9
Einfädeln der Maschine 10
Einfädeln der Nadeln 11
Benutzung des Einfädlers 14
Einfädeln des Greifers 15
Dreifacher Coverstich 18
Korrekte Spannung 19
Zweifacher Coverstich 21
Anpassung der Fadenspannung 22
Kettenstich 25
Fertigstellen der Naht 26
Nahtanfang 26
Nahtende 26
Verknoten der Fäden 26
Entfernen des Stoffes in der Mitte der Näharbeit 27
Säumen mit Coverstichen 28
Anwendungen mit dreifachem Coverstich 28
Maschinenpflege 29
Problemlösungen 30

NL NAMEN VAN ONDERDELEN EN HUN FUNCTIES

1. Differentieel transport knop
2. Steeklengte knop
3. Handwiel
4. Garenstandaard
5. Garenkloshouder
6. Draadgeleider
7. Telescoopstandaard
8. Draadspanningsknop grijper
9. Draadspanningsknop rechter naald
10. Draadspanningsknop naald midden
11. Draadspanningsknop linker naald
12. Persvoetdrukregelknop
13. Coversteek grijper
14. Aan/uit en lichtschakelaar
15. Grijperdeksel
16. Persvoethouder
17. Persvoet
18. Afsnijmes
19. Stofkap
20. Steekplaat
21. Persvoethevel
22. Linker naald #90/14
23. Naald midden #90/14
24. Rechter naald #90/14

GB NAMES OF PARTS AND THEIR FUNCTIONS

1. Differential dial
2. Length dial
3. Balance wheel
4. Thread reel stand
5. Spool cushion
6. Thread reel bar hook
7. Three-extension rod
8. Looper thread tension dial
9. Right needle thread tension dial
10. Center needle thread tension dial
11. Left needle thread tension dial
12. Pressure adjusting dial
13. Cover Stitch looper
14. Power switch
15. Looper cover
16. Presser holder
17. Presser foot
18. Blade
19. Side cover
20. Needle plate
21. Presser bar connection rod
22. Left needle #14
23. Center needle #14
24. Right needle #14

FR NOMS ET FONCTIONS DES PIÈCES

1. Sélecteur de l'entraînement différentiel
2. Sélecteur de longueur de point
3. Volant
4. Support de bobine
5. Antivibreurs
6. Guide-fil
7. Support guide-fil
8. Bouton de la tension du fil du boucleur
9. Tension de fil de l'aiguille de droite
10. Tension de fil de l'aiguille au milieu
11. Tension de fil de l'aiguille de gauche
12. Molette de la pression du pied presseur
13. Boucleur point enveloppant
14. Commutateur principal et d'éclairage
15. Couvercle du boucleur
16. Porte-pied de presseur
17. Pied de presseur
18. Coupe-fil
19. Couverture laterale
20. Plaque à aiguille
21. Levier du pied de presseur
22. Aiguille de gauche #90/14
23. Aiguille au milieu #90/14
24. Aiguille de droite #90/14

D BEZEICHNUNGEN UND FUNKTIONEN DER TEILE

1. Differentialtransport-Regler
2. Wahlknopf für Stichlänge
3. Handrad
4. Garnrollenträger
5. Konenhalter
6. Hintere Fadenführung
7. Fadenführungsstab
8. Greiferspannungs-Regler
9. Rechter Oberfadenspannungs-Regler
10. Mittlerer Oberfadenspannungs-Regler
11. Linker Oberfadenspannungs-Regler
12. Druckregelnde Schraube
13. Greifer
14. Netzschalter
15. Greiferabdeckung
16. Nähfußhalter
17. Nähfuß
18. Fadenabschneider
19. Staubabdeckung
20. Stichplatte
21. Nähfußhebel
22. Linke Nadel #90/14
23. Mittlere Nadel #90/14
24. Rechte Nadel #90/14

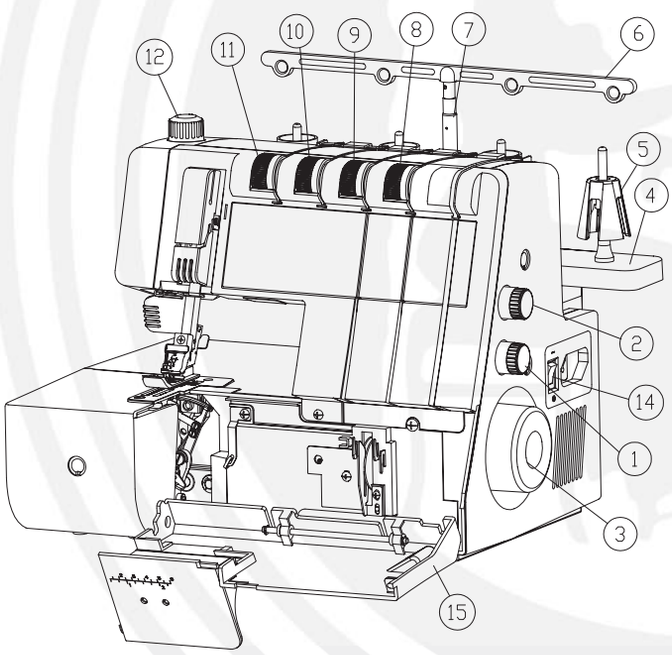

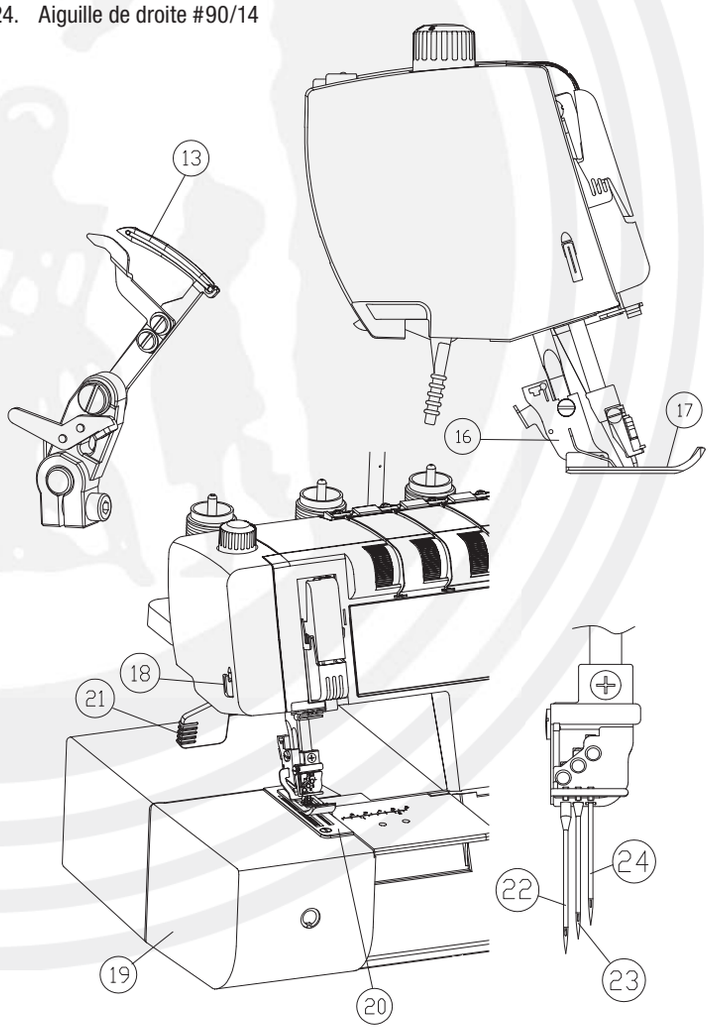

NL ACCESSOIRES

1. Schroevendraaier
2. Stofkwastje
3. Inbussleutel
4. Pincet
5. Garennetje x 4
6. Doosje naalden
7. Naaldinrijger/naaldhouder
8. Garenklostegenhouder x 4
9.
10. Accessoire doosje

GB ACCESSORIES

1. Screw driver
2. Cleaning brush
3. Hexagonal wrench
4. Tweezers
5. Nets x 4
6. Set of needles
7. Needle threader
8. Spool holder caps x 4
9.
10. Accessory box

FR ACCESSOIRES

1. Tournevis
2. Brosse de nettoyage
3. La clef hexagonale
4. Pince courbe
5. Filets de bobine x 4
6. Aiguilles
7. Enfile-aiguille/porte-aiguille
8. Chapeau de bobine x 4
9.
10. Boîte d'accessoires

D ZUBEHÖR

1. Schraubenzieher
2. Reinigungspinsel
3. Allen Schlüßel
4. Pinzette
5. Netze x 4
6. Nadel
7. Nadeleinfädler/ Nadelhalter
8. Garnableiterscheiben x 4
9.
10. Zubehörbox

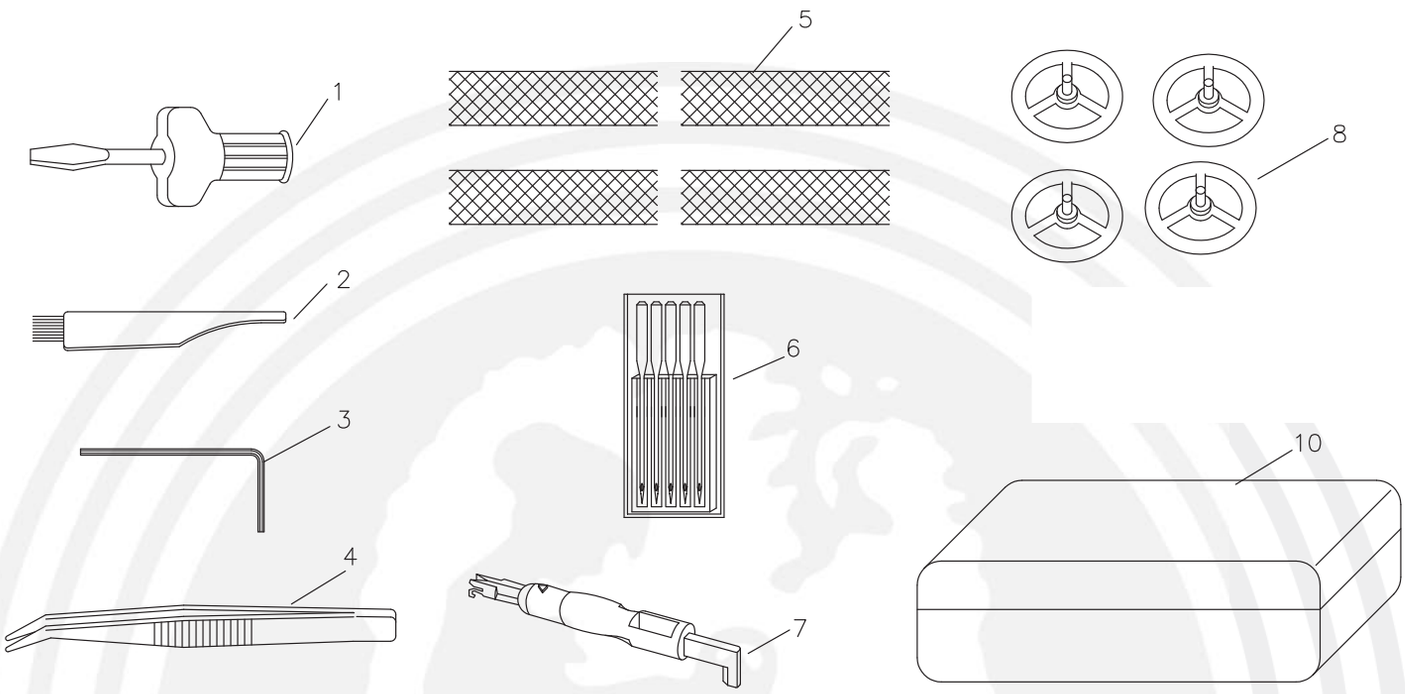

NL AANSLUITEN VAN DE MACHINE OP DE STROOMVOORZIENING

SLUIT DE MACHINE AAN OP DE STROOMVOORZIENING

1. Zet de aan/uit schakelaar op uit en steek de machinestekker in de aansluiting van de machine.
2. Steek de stekker in het stopcontact.
3. Zet de aan/uit schakelaar op aan.

1. Aan/uit schakelaar
2. Machinestekker
3. Stekkeringang van de machine
4. Voetpedaal

REGELEN VAN DE NAAISNELHEID

Het voetpedaal regelt de naaisnelheid. De snelheid kan veranderd worden door het pedaal meer of minder in te drukken.
Druk op het voetpedaal met de persvoethevel omhoog en regel de naaisnelheid.

VOOR UW VEILIGHEID:

- Houd altijd uw ogen op het naaiwerk tijdens het naaien en raak geen bewegende onderdelen aan zoals grijper, handwiel of naalden.
- Haal altijd de stekker uit het stopcontact: -wanneer u de machine alleen laat zonder toezicht. –tijdens het bevestigen of verwijderen van delen. –tijdens het inrijgen of schoonmaken van de machine.
- Plaats niets op het voetpedaal om ongewild indrukken van het voetpedaal te voorkomen, behalve wanneer de machine in gebruik is.

GEBRUIKSAANWIJZING:

- Het symbool “0” op de aan/uit schakelaar geeft aan dat de machine uit staat.
- Gebruik alleen voetpedaal type YC-483-5 bij deze coverlock.

GB GETTING READY TO SEW

CONNECT THE MACHINE TO THE POWER SUPPLY

1. Turn off the power switch, and connect the machine plug to the machine socket.
2. Connect the power supply plug to your power supply.
3. Turn the power switch.

1. Power switch
2. Machine plug
3. Machine socket
4. Foot controller

CONTROLLING SEWING SPEED

Sewing speed can be varied by the foot control.
The harder you press on the control, the faster the machine runs. Step on the foot control with the presser foot lifter up, and practice controlling the speed.

FOR YOUR SAFETY:

- While the machine is in operation, always keep your eyes on the sewing area, and do not touch any moving parts such as loopers, balance wheel or needles.
- Always disconnect the machine from the power supply: -when leaving the machine unattended. –when attaching and removing parts. –when threading or cleaning the machine.
- Do not place anything on the foot control, except when the machine is in use.

OPERATING INSTRUCTION

- The symbol “O” of a switch indicates the “off” position of a switch.
- Foot controller Model YC-483-5 is for use with machine model NC10.

FR PRÉPARATION DU TRAVAIL DE COUTURE

RACCORDEMENT DE LA MACHINE AU RÉSEAU

1. Placer le commutateur principal sur “0” et insérez la fiche dans l’entrée de la machine.
2. Relier la prise au réseau.
3. Placer le commutateur principal en position de marche.

1. Le commutateur principal
2. Fiche de la machine
3. Prise de la machine
4. Pédale

CONTRÔLE DE LA VITESSE DE COUTURE

La pédale régule la vitesse de couture. La vitesse peut être modifiée en appuyant sur la pédale plus ou moins. Appuyez sur la pédale avec le levier du pied de presseur en haut et ajuster la vitesse de couture.

POUR VOTRE SÉCURITÉ:

- Toujours maintenez votre attention sur la zone de couture pendant la couture, et ne toucher pas les pièces en mouvement telles que le boucleur, le volant ou les aiguilles.
- Toujours débranchez la fiche de la prise: -lorsque vous laissez la machine sans surveillance. -pendant installer ou démonter des pièces. -pendant filetage ou le nettoyage de la machine.
- Ne placez aucun objet sur la pédale quand la machine n’est pas utilisée.

INSTRUCTIONS:

- Le symbole «0» sur le commutateur principal indique que la machine est éteinte.
- Utilisez le type de pédale seulement YC-483-5 à cette machine.

D VORBEREITUNGEN VOR DEM NÄHEN

ANSCHLUSS DER MASCHINE AN NETZSTROM

1. Schalten Sie den Netzschalter aus und schließen Sie den Maschinenstecker an die Steckdose der Maschine an.
2. Schließen Sie den Stecker an Ihre Netzstromversorgung an.
3. Schalten Sie den Netzschalter ein.

1. Netzschalter
2. Fußanlasser-Stecker
3. Maschinensteckdose
4. Fußanlasser

REGULIEREN DER NÄHGESCHWINDIGKEIT

Die Nähgeschwindigkeit kann mit dem Fußanlasser reguliert werden. Je stärker man auf den Anlasser drückt, um so schneller läuft die Maschine.
Stellen Sie den Nähfußhebel hoch, treten Sie auf den Fußanlasser und regeln Sie die Geschwindigkeitsregelung.

FÜR IHRE SICHERHEIT:

- Wenden Sie beim Nähen Ihren Blick nicht vom Nähbereich ab und berühren Sie keine beweglichen Teile wie den Fadenhebel, den Greifer, das Handrad oder die Nadeln.
- Trennen Sie die Maschine immer von der Stromversorgung: — wenn Sie die Maschine unbeaufsichtigt lassen. — wenn Sie Teile befestigen oder entfernen. — wenn Sie die Maschine einfädeln oder reinigen.
- Setzen oder stellen Sie nichts auf den Fußanlasser, wenn die Maschine nicht in Betrieb ist

BEDIENUNGSHINWEISE:

- Auf einem Schalter bedeutet das Symbol “O” die “AUS”-Stellung des Schalters.
- Verwenden Sie nur Fußanlasser YC-483-5 bei diesen Coverstich Maschine.

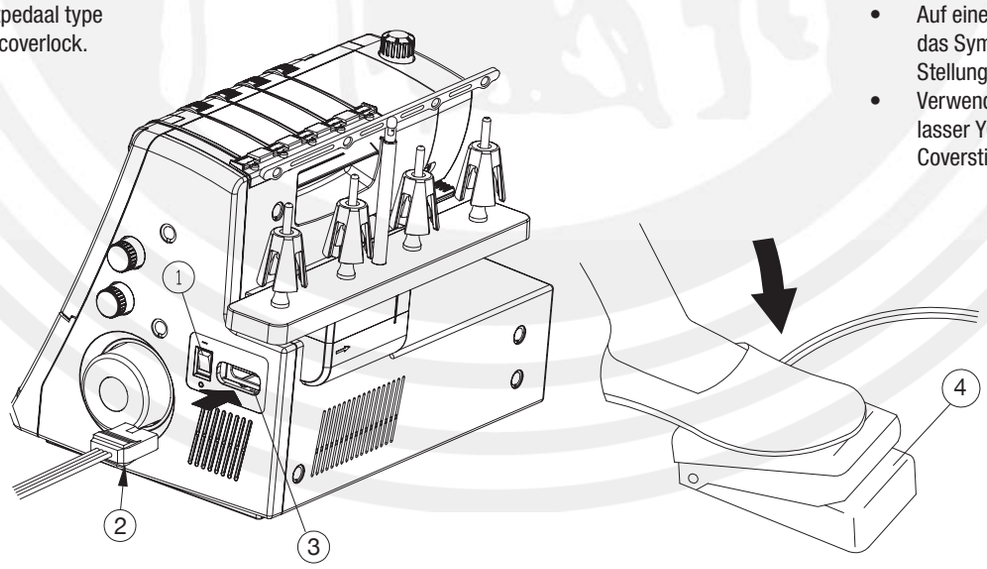

NL DRAAIEN VAN HET HANDWIEL

DRAAI ALTIJD HET HANDWIEL NAAR U TOE

1. Handwiel

OPENEN EN SLUITEN VAN HET GRIJPERDEKSEL

Om te openen: (A) Druk met uw duim het grijperdeksel naar rechts totdat hij niet verder kan, trek het grijperdeksel naar u toe.
LET OP! Voor uw eigen veiligheid zal de machine automatisch uitgeschakeld worden wanneer u het grijperdeksel opent, ondanks dat de aan/uit schakelaar op “aan” staat.
Om te sluiten: (B) Druk het grijperdeksel omhoog naar de machine toe. Het grijperdeksel sluit automatisch.

2. Grijperdeksel

VERHOGEN EN VERLAGEN VAN DE PERSVOET

Door het verhogen of verlagen van de persvoethevel, zal de persvoet omhoog of omlaag gaan. Tijdens het gebruik dient de persvoet in de laagste positie te staan, behalve tijdens het inrijgen en proefnaaien zonder draden.
LET OP! Als de persvoet omhoog staat, zijn automatisch alle draadspanningen ontspannen, zodat u gemakkelijker de draden kunt inrijgen. Wanneer de persvoet omhoog staat en de persvoethevel omlaag, zal automatisch de machine uitgeschakeld worden, ondanks dat de aan/uit schakelaar op “aan” staat.

3. Persvoethevel
4. Persvoet

GB HOW TO TURN THE BALANCE WHEEL

ALWAYS TURN THE BALANCE WHEEL TOWARDS YOU.

1. Balance wheel

OPENING AND CLOSING LOOPER COVER

To open: (A) While pushing with the thumb to the right as far as it will go, pull the looper cover toward you.
NOTE: When the looper cover is opened, the motor will switch off immediately although the power switch is at position “I”.
To close: (B) Lift the looper cover and push it against the machine. The looper cover snaps into its position automatically.

2. Looper cover

RAISING OR LOWERING THE PRESSER FOOT

By raising or lowering the presser foot lifter, the presser foot goes down or up. While in operation, keeps the presser foot down except during threading the machine or test running without threads.
NOTE: Thread tension will be released when the presser foot lifter is lowered. When the presser foot lifter is lowered, the motor will switch off immediately although the power switch is at position “I”.

3. Presser bar connection rod
4. Presser foot

FR TOURNANT DU VOLANT

TOUJOURS TOURNER LE VOLANT VERS VOUS

1. Volant

OUVERTURE ET FERMETURE DU COUVERCLE DU BOUCLEUR

Pour ouvrir: (A) Pousser avec votre pouce le couvercle vers la droite a la limite et tirez le couvercle vers vous.
NOTE: Pour votre sécurité, la machine se met automatiquement hors tension lorsque vous ouvrez le couvercle, malgré le commutateur principal est sur position “marche”.
Pour fermer: (B) Relevez le couvercle du boucleur contre la machine. Le couvercle se ferme automatiquement.

2. Couvercle du boucleur

RELEVAGE ET ABAISSEMENT DU PIED PRESSEUR

Déplacez le levier du pied presseur vers le haut ou vers le bas pour relever ou abaisser le pied presseur. Pendant utilisation le pied presseur doit être dans la position la plus basse, sauf pendant le filetage et couture d’essai sans fil.
NOTE: Si le pied presseur est relevé, toutes les tensions de fil sont automatiquement libérés, rendre plus facile à enfilage des fils. Lorsque le pied presseur est levé et le levier du pied presseur vers le bas, il sera automatiquement éteindre la machine, même si le commutateur principal est sur position “marche”.

3. Levier du pied presseur
4. Pied presseur

D DREHEN DES HANDRADS

DREHEN SIE DAS HANDRAD IMMER AUF SICH ZU (GEGEN DEN UHRZEIGERSINN).

1. Handrad

ÖFFNEN UND SCHLIESSEN DES GREIFERABDECKUNG

Öffnen: (A) Drücken Sie den Greiferabdeckung mit dem Daumen so weit wie möglich nach rechts und ziehen Sie den Greiferabdeckung auf sich zu.
ACHTUNG: Die Maschine näht nicht bei geöffnetem Greiferabdeckung, trotz der Netzschalter ist auf “I” Position.
Schließen: (B) Heben Sie den Greiferabdeckung und drücken Sie ihn gegen die Maschine. Der Greiferabdeckung rastet automatisch ein.

2. Greiferabdeckung

HEBEN UND SENKEN DES NÄHFUSSES

Der Nähfuß wird durch Hochstellen und Senken des Nähfußhebels angehoben und herabgelassen. Halten Sie den Nähfuß während des Nähens gesenkt. Die einzigen Ausnahmen sind das Einfädeln der Maschine und der Testbetrieb ohne Faden.
ACHTUNG: Die Fadenspannung wird gelöst, wenn der Nähfußhebel hochgestellt wird. Wenn der Nähfuß angehoben wird und der Nähfußhebel ist nach unten, wird die Maschine nicht nähen, trotz der Netzschalter ist auf “I” Position.

3. Nähfußhebel
4. Nähfuß

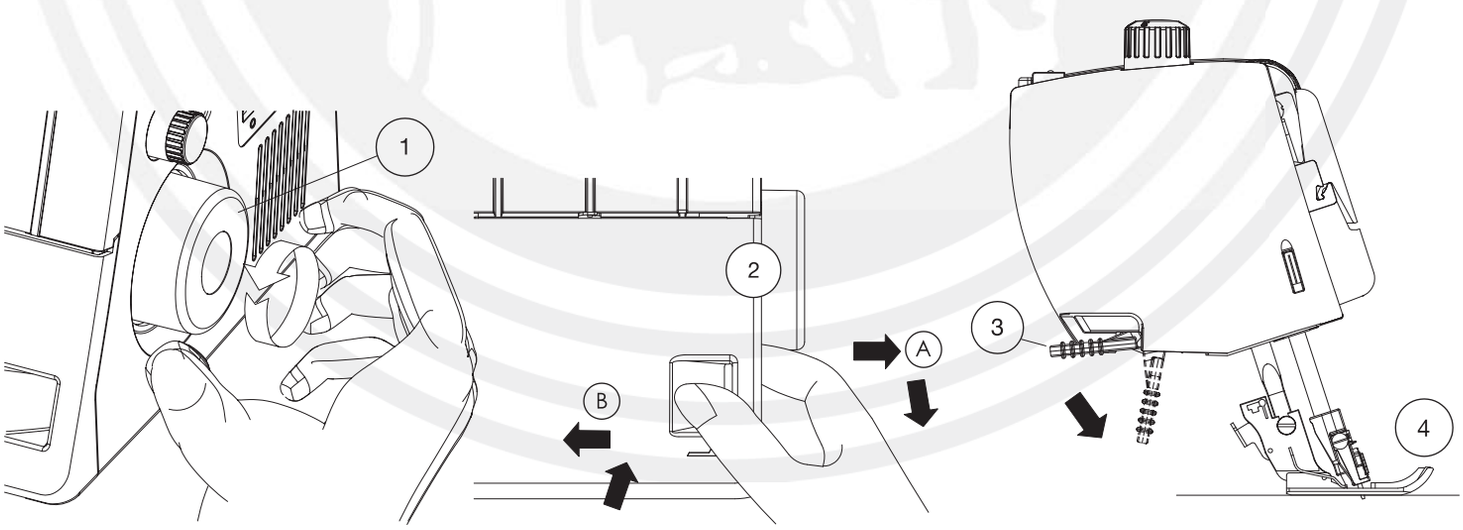

NL VERWIJDEREN VAN DE PERSVOET

- Zet de aan/uit schakelaar op “uit” en haal de stekker uit het stopcontact.
- Draai het handwiel naar u toe om de naalden in de hoogste positie te brengen.

BRENG DE PERSVOET OMHOOG

- Druk op de hevel aan de achterkant van de persvoethouder. De persvoet komt los.

1. Handwiel
2. Hevel
3. Persvoethouder

BEVESTIGEN VAN DE PERSVOET

- Zet de aan/uit schakelaar op “uit” en haal de stekker uit het stopcontact.
- Plaats de persvoet onder de voethouder. De groef in de persvoethouder moet precies boven het asje in de persvoet zitten.
- Doe de persvoethevel omhoog om de persvoethouder omlaag te brengen en bevestig al doende de persvoet.
- Breng de persvoethouder omhoog om te controleren of de persvoet correct is bevestigd.

4. Persvoethouder
5. Groef
6. Asje

AANPASSEN VAN DE PERSVOETDRUK

De vooraf ingestelde persvoetdruk is geschikt voor middelzware stoffen. Voor de meeste stoffen is het niet nodig om de persvoetdruk aan te passen. Wilt u met lichtere of zwaardere stoffen gaan werken, dan zal het misschien nodig zijn om de persvoetdruk aan te passen. In dit geval kunt u kiezen uit 6 posities; maak uw selectie door de persvoetdrukregelknop te verdraaien. De standaard instelling is “N”.

7. Persvoetdrukregelknop

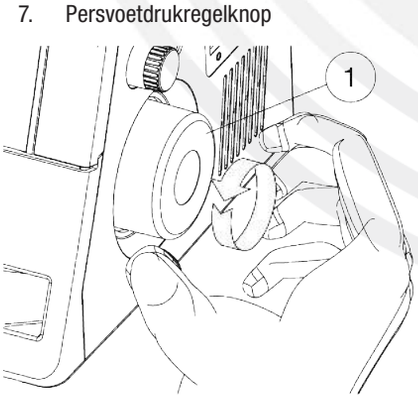

GB REMOVING THE PRESSER FOOT

- Turn off the power switch and unplug the machine.
- Turn the balance wheel toward you to raise the needle.

RAISE THE PRESSER FOOT.

- Press the lever located on the back of the foot holder. The presser foot will drop off.

1. Balance wheel
2. Lever
3. Presser holder

ATTACHING THE PRESSER FOOT

- Turn off the power switch and unplug the machine.
- Place the presser foot so that the pin on the foot lies just under the groove of the presser holder.
- Lower the presser holder to lock the foot into place.
- Raise the presser bar connection rod to check that the presser foot is secure.

4. Presser holder
5. Groove
6. Pin

ADJUSTMENT OF PRESSER FOOT PRESSURE

The preset presser foot pressure on the machine is suitable for medium fabrics. For most fabrics , the presser foot pressure does not need to be altered. If you intend to work with lighter or heavier fabrics, it may be necessary to reset the pressure. In this case, you can choose from six positions; make your selection with the presser foot pressure adjustment knob. The standard setting is “N”.

7. Presser adjustment dial

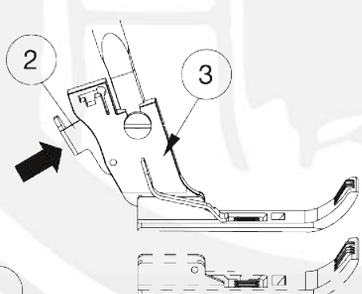

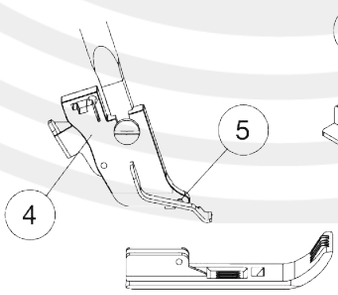

FR RETRAIT DU PIED PRESSEUR

- Mettre le commutateur principal sur position "off" et retirer la fiche de la prise.
- Tournez le volant vers vous pour relever l'aiguille.

RELEVEZ LE PIED PRESSEUR

- Appuyez sur le levier sur l'arrière du porte-pied de presseur. Le pied presseur se détache.

1. Volant
2. Levier
3. Porte-pied de presseur

INSTALLATION DU PIED PRESSEUR

- Mettre le commutateur principal sur position "off" et retirer la fiche de la prise.
- Placez le pied presseur sous le porte-pied de presseur. La rainure dans le porte-pied de presseur doit être assis juste au-dessus de la broche du pied presseur.
- Relevez le levier du pied presseur pour abaisser le pied presseur et verrouiller le pied presseur.
- Relevez le pied presseur pour vérifier que le pied presseur est correctement fixé.

4. Porte-pied de presseur
5. Rainure
6. Broche

RÉGLAGE DE LA PRESSION DU PIED PRESSEUR

La pression du pied presseur preset est adapté pour les tissus de moyen. Pour la plupart des tissus il n'est pas nécessaire d'ajuster la pression du pied presseur. Voulez-vous aller travailler avec des tissus légers ou plus lourds, alors il peut être nécessaire d'ajuster la pression du pied presseur. Vous pouvez choisir parmi six positions; Faites votre choix en tournant la molette de la pression du pied presseur. Le réglage par défaut est "N".

7. Molette de la pression du pied presseur

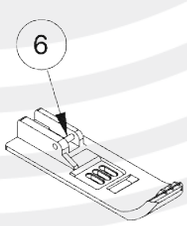

D DENTFERNEN DES NÄHFUSSES

- Schalten Sie die Maschine am Netzschalter aus und ziehen Sie den Stecker aus der Steckdose.
- Drehen Sie das Handrad auf sich zu, um die Nadel hochzustellen.

HEBEN SIE DEN NÄHFUSS AN

- Drücken Sie die Taste auf der Rückseite des Nähfußhalters. Der Nähfuß fällt heraus.

1. Handrad
2. Taste
3. Nähfußhalter

ANBRINGEN DES NÄHFUSSES

- Schalten Sie die Maschine am Netzschalter aus und ziehen Sie den Stecker aus der Steckdose.
- Positionieren Sie den Nähfuß so, dass sich der Stift am Fuß direkt unter der Nut des Fußhalters befindet.
- Senken Sie den Fußhalter herab, um den Fuß einzurasten.
- Stellen Sie den Nähfußhebel nach unten, um sicherzustellen, dass der Nähfuß fest am Halter sitzt.

4. Nähfußhalter
5. Nut
6. Stift

ANPASSUNG DES NÄHFUSSDRUCKS

Der voreingestellte Nähfußdruck ist für mittelschwere Stoffe geeignet. Für die meisten der Stoffe, ist es nicht nötig, den Stoffdrückerfußdruck einzustellen. Möchten Sie arbeiten mit leichter oder schwerer Stoffe, dann kann es notwendig sein, den Nähfußdruck einzustellen. In diesem Fall können Sie aus 6 Positionen wählen; Machen Sie Ihre Auswahl mit der Nähfußdruck-Regulierknopf durch Drehen. Die Standardeinstellung ist "N".

7. Nähfußdruck- Regulierknopf

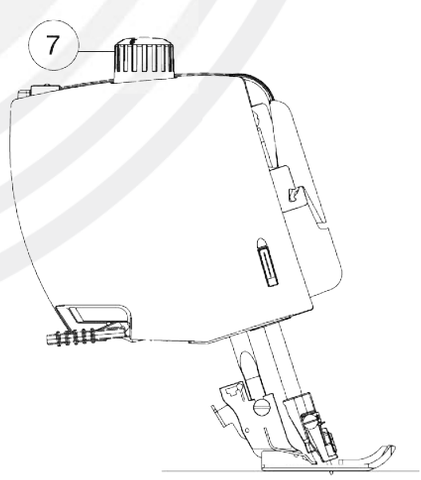

NL AANPASSEN VAN DE STEEKLENGTE

Om de steeklengte aan te passen, draai de steeklengte knop. Hoe hoger het nummer, hoe langer de steek. Voor een standaard afstelling, zet de steeklengte tussen 3 en 3,5.

1. Steeklengte knop
2. Markering
3. Om te verlengen
4. Om te verkleinen

AANPASSEN VAN HET DIFFERENTIEEL TRANSPORT

Het differentieel transport kan aangepast worden door de differentieel transport knop te draaien.
Het nummer op de differentieel transportknop geeft de verhouding aan tussen de hoofdtransporteur en de beweegbare transporteur.

- De standaard instelling voor de differentieel transportknop is 1.0
- Zet de differentieel transportknop op een lager nummer voor het naaien van fijne stoffen die de neiging hebben om te gaan rimpelen.
- Zet de differentieel transportknop op een hoger nummer voor het naaien van stretchstoffen zoals gebreide stoffen, jersey en tricot.

5. Differentieel transportknop
6. Markering
7. Om te rimpelen
8. Om te rekken

GB ADJUSTMENT OF STITCH LENGTH

To adjust the stitch length, turn the dial. The larger the number, the longer the stitch. For regular sewing, set the stitch length at 3 – 3.5.

1. Stitch length dial
2. Setting mark
3. To lengthen
4. To shorten

ADJUSTMENT OF DIFFERENTIAL DIAL

The differential dial can be altered by turning the dial.
The number on the dial indicates the ratio between the main and the sub feed motion.

- Set the dial at 1.0 for regular sewing.
- Set the dial at a lower number when sewing fine fabrics that tend to pucker.
- Set the dial at a higher number when sewing stretch fabrics such as knits, jersey and tricot.

5. Differential dial
6. Setting mark
7. To shrink
8. To stretch

FR RÉGLAGE DE LA LONGUEUR DE POINT

Pour régler la longueur du point, tournez le sélecteur de longueur de point. Plus le nombre est élevé, plus le point est longue. Pour un réglage standard, tourner la longueur du point entre 3 et 3,5.

1. Sélecteur de longueur de point
2. Repère de réglage
3. Augmentation de la longueur
4. Réduire de la longueur

RÉGLAGE DE L'ENTRAÎNEMENT DIFFÉRENTIEL

L'alimentation différentielle peut être réglée en tournant le sélecteur de l'entraînement différentiel
Le numéro sur le sélecteur de l'entraînement différentiel indique la relation entre le transporteur principal et le transporteur secondaire.

- Pour les travaux de couture ordinaires, réglez le sélecteur de l'entraînement différentiel sur 1.0.
- Pour coudre des tissus fins qui ont tendance à froncer, réglez le sélecteur de l'entraînement différentiel sur un nombre moins élevé.
- Pour coudre des tissus extensibles comme des tissus à mailles, des jerseys ou des tricots, réglez le sélecteur de l'entraînement différentiel sur un nombre plus élevé.

5. Sélecteur de l'entraînement différentiel
6. Repères
7. Froissement
8. Étirement

D EINSTELLUNG DER STICHLÄNGE

Drehen Sie die Regler, um die Stichlänge zu einzustellen. Je höher die Zahl, desto länger der Stich. Stellen Sie die Stichlänge für normale Näharbeiten auf 3 – 3,5 ein.

1. Wahlknopf für Stichlänge
2. Einstellmarke
3. Verlängern
4. Verkürzen

EINSTELLUNG DES DIFFERENTIALTRANSPORTS

Der Differentialtransport kann durch Drehen das Wahlknopf geändert werden.
Die Zahl auf das Wahlknopf zeigt das Verhältnis zwischen der Haupt- und Zusatztransporteurbewegung an.

- Stellen Sie das Wahlknopf für normale Näharbeiten auf 1,0 ein.
- Stellen Sie dasWahlknopf beim Nähen feiner Stoffe, die leicht Falten werfen, auf eine niedrigere Zahl ein.
- Stellen Sie das Wahlknopf auf eine höhere Zahl ein, wenn Sie Stretchstoff wie Maschenware, Jersey oder Trikot nähen.

5. 1.Wahlknopf für Differentialtransport
6. 2.Einstellmarke
7. 3.Verkleinern
8. 4.Vergrößern

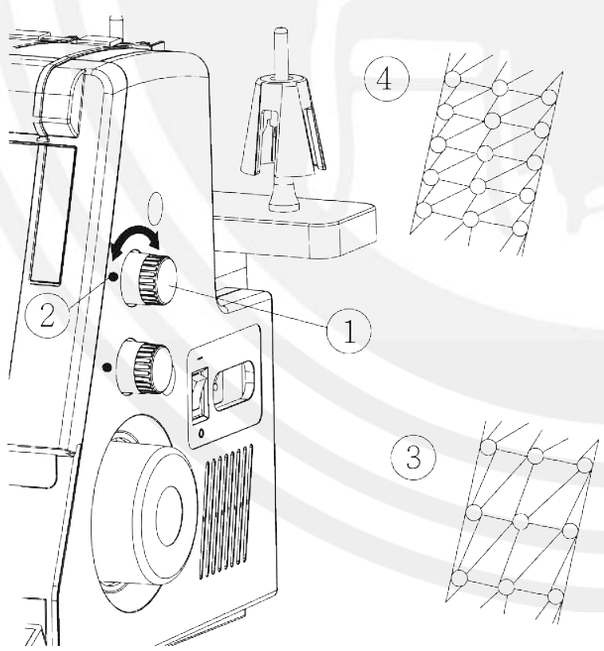

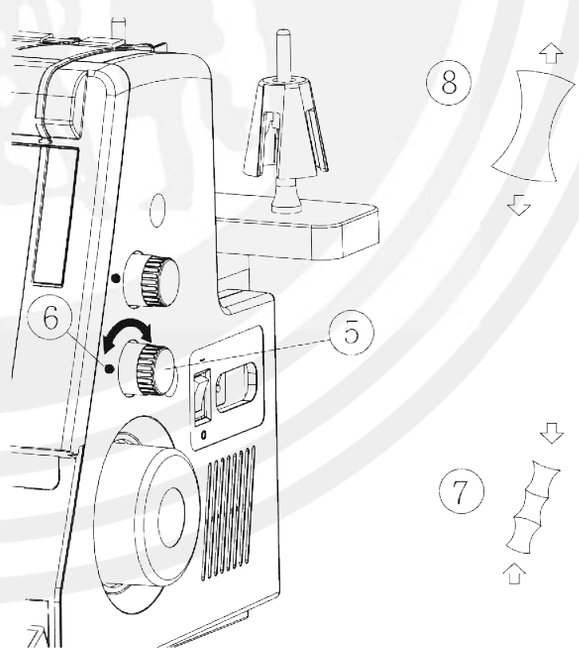

NL VERWISSELEN VAN DE NAALD

WAARSCHUWING: Zet de aan/uit schakelaar op "uit" en trek de stekker uit het stopcontact voordat u de naalden verwisselt.

Draai het handwiel naar u toe om de naalden in de hoogste positie te brengen.
1. Handwiel

Draai vervolgens de naaldklemschroef los van de naald die u wilt gaan verwijderen.
2. Naaldklemschroef
3. Inbussleutel

Breng een nieuwe naald in met de platte kant naar achteren en in de naaldklem tot aan de stopper. Draai vervolgens de naaldklemschroef weer vast.
4. Platte kant
5. Stopper

GEBRUIK VAN DE NAALDINRIJGER/-HOUDER

Om de naald eenvoudig te bevestigen, gebruik het uiteinde van de naaldinrijger om de naald vast te houden.

- Breng een naald in de naaldhouder met de platte kant naar achteren zoals geïllustreerd.
- Houd de steel vast en breng de naald in de naaldklem totdat de naald niet verder kan.
- Draai de naaldklemschroef vast terwijl u de naaldhouder in positie houdt. Breng de naaldhouder naar beneden om de naaldhouder te verwijderen.

6. Naaldinrijger/naaldhouder.

LET OP: Gebruik de naalden EL x 705. Gebruik geen verbogen of beschadigde naalden.

GB CHANGING THE NEEDLE

WARNING: Turn the power switch off and unplug the machine before changing needles.

Turn the balance wheel toward you to raise the needles to its highest position.
1. Balance wheel

Then loosen the needle clamp screw for the needle you are going to remove.
2. Needle clamp screw
3. Hexagonal wrench

Insert a new needle into the needle clamp with the flat side to the back and push it up against the stopper, then tighten the needle clamp screw.
4. Flat side
5. Stopper

HOW TO USE THE NEEDLE THREADER/HOLDER

To attach the needle easily, use the end of the needle threader to hold the needle.

- Insert a needle into the needle threader/holder with the flat side facing back as shown.
- Hold the stem and insert the needle into the needle clamp and push it up as far as it will go.
- Tighten the needle clamp screw firmly while supporting the holder in place.
- Pull the holder down to remove it.

6. Needle threader / holder

NOTES: Use needles EL X 705 CF. Do not use any needle which is bent or blunt.

FR CHANGEMENT DE L'AIGUILLE

AVERTISSEMENT: Mettez le commutateur principal sur position "off" et retirer la fiche de la prise avant de changer les aiguilles.

Tournez la volant vers vous pour amener l'aiguille à sa position la plus haute.
1. Volant

Ensuite, dévissez la vis de fixation de l'aiguille que vous souhaitez supprimer.
2. La vis de fixation de l'aiguille
3. La clef hexagonale

Insérez une nouvelle aiguille avec le côté plat à l'arrière dans le pince-aiguille, poussez-la vers le haut contre la butée. Reserrer la vis de fixation de l'aiguille.
4. Côté plat
5. Butée

L'UTILISATION DE L'ENFILE/ PORTE-AIGUILLE

Pour une fixation simple de l'aiguille, utilisez la pointe de l'enfileur pour maintenir l'aiguille.

- Inserez une aiguille dans l'enfileur/porte-aiguille avec le côté plat vers l'arrière, comme illustré.
- Tenez la tige et insérer l'aiguille dans le pince-aiguille jusqu'à ce que la butée.
- Resserrez fermement la vis du pince-aiguille tandis que ne lâchez pas le porte-aiguille.
- Baissez le porte-aiguille et retirez-le.

6. L'enfile/porte-aiguille

REMARQUE: Utilisez des aiguilles EL x 705. Ne pas utiliser d'aiguilles tordues ou endommagées.

D AUSWECHSELN DER NADEL

VORSICHT: Schalten Sie die Maschine am Netzschalter aus und ziehen Sie den Stecker ab, bevor Sie die Nadeln auswechseln.

Drehen Sie das Handrad auf sich zu, um die Nadel in die höchste Stellung zu bringen.
1. Handrad

Lösen Sie dann die Nadelklemmschraube von die Nadel, die Sie entfernen möchten.
2. Nadelklemmschraube
3. Allen Schlüßel

Die neue Nadel mit flacher Seite nach hinten in den Nadelklemme einführen, gegen den Anschlagstift. Ziehen Sie die Nadelklemmschraube fest an.
4. Flache Seie
5. Anschlagstift

BENUTZUNG DES NADELEINFÄDLERS/HALTERS

Die Nadel lässt sich leicht anbringen, wenn Sie das Ende des Einfädlers benutzen, um die Nadel festzuhalten.

- Setzen Sie eine neue Nadel in die Nadelklemmen bzw. den Nadelhalter und achten Sie darauf, dass die abgeflachte Seite nach hinten weist (siehe Abbildung).
- Halten Sie den Schaft fest, setzen Sie die Nadel in die Nadelklemme ein und drücken Sie sie bis zum Anschlag nach oben.
- Ziehen Sie die Nadelklemmenschraube fest an, während Sie den Halter gut festhalten.
- Ziehen Sie den Halter nach unten, um ihn zu entfernen.

6. Einfädler/Nadelhalter

ACHTUNG: Benutzen Sie Nadeln EL X 705. Benutzen Sie keine verbogenen oder stumpfen Nadeln.

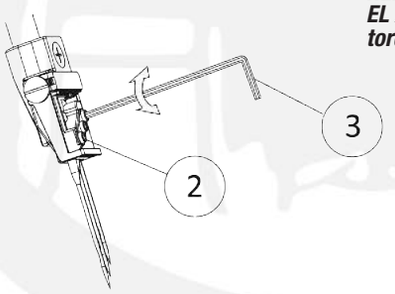

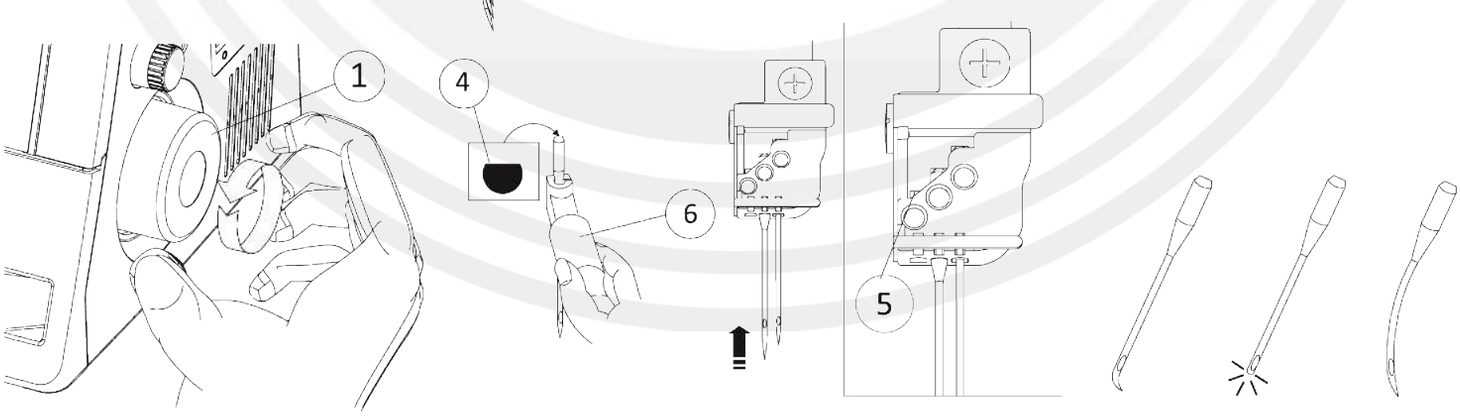

NL BEVESTIGEN VAN DE DRAADGELEIDER

Trek de telescoopstandaard uit tot maximale hoogte en zet hem in de juiste positie met de draadgeleider-ogen boven de garenpennen.
1. Draadgeleider
2. Telescoopstandaard
3. Garenstandaard
4. Stoppers

LET OP: De telescoopstandaard uitschuiven en iets draaien tot hij vastzit.

PLAATSEN VAN GARENKLOSSEN

Plaats de garenklossen op de kloshouders. Rijg de machine in: Indien de draad van de garenklos afglijdt tijdens het inrijgen of tijdens het naaien, breng een garennet aan over de garenklos zoals afgebeeld, om problemen te voorkomen.
5. Garenklos
6. Kloshouder
7. Garennet

Bij het gebruik van kleine garenklosjes, verwijder de kloshouders van de garenpennen.
8. Kleine garenklos
9. Garenpen

Plaats de garenklos met de gleuf naar boven en plaats de garenklostegenhouder bovenop de garenklos.
10. Garenklostegenhouder

GB SETTING THE THREAD REEL BAR HOOK

Pull the thread reel bar hook up as far as it will go. Turn the thread reel bar hook so that the thread guides are right above the spool pins.
1. Thread reel bar hook
2. Three-extension rod
3. Spool stand base
4. Stoppers

NOTE: Make sure the two stoppers on the thread guide post, as shown, are set in at the correct position.

SETTING THE SPOOL CONES

Place the spool cones on the spool cushion. Thread the machine: If the thread slips down from a spool cone during threading and/or sewing, put a net over the spool cone as illustrated to prevent jamming.
5. Spool cone
6. Spool cushion
7. Net

When using small spools, remove the spool holders from the spool pins.
8. Small spool of thread
9. Spool pin

Place the spool with its slit side up, and put the spool holder cap on top of it.
10. Spool holder cap

FR FIXATION DU GUIDE-FIL

Tirez le support guide-fil par défaut à la hauteur maximale et la transformer en position avec les yeux de guide-fil au-dessus des broches de bobine.
1. Guide-fil
2. Support guide-fil
3. Support de bobine
4. Butées

REMARQUE: Retirer le support guide-fil jusqu'à la butée, puis le tourner jusqu'à ce qu'il s'encliquette.

PLACER BOBINES DE FIL

Placer les bobines de fil sur les antivibreurs. Enfilez la machine: Si le fil glisse d'un bobine pendant le filetage et/ou la couture, apporter un filet sur la bobine comme indiqué, pour éviter les problèmes.
5. Bobine de fil
6. Antivibreur
7. Filet de bobine

Pour les petites bobines de fil, retirez les antivibreurs du support des bobines.
8. Petite bobine de fil
9. Support de bobine

Placez la bobine avec le fente vers le haut et placez la chapeau de bobine au-dessus de la bobine.
10. Chapeau de bobine

D EINSTELLEN DER FADENFÜHRUNG

Ziehen Sie die Fadenführungsstab vollständig heraus. Drehen Sie den Fadenführungsstab so, dass die Fadenführungsaugen sich unmittelbar über den Spulenhalterstift befinden.
1. Fadenführerhalter
2. Fadenführungsstab
3. Garnrollenträger
4. Anschlagstifte

ACHTUNG: Achten Sie darauf, dass sich die Anschlagstifte an der Fadenführung (siehe Abbildung) in der richtigen Position befinden und sich einrasten.

VERWENDUNG VON KONEN UND SPULEN

Setzen Sie die Garnkonen auf die Vibrationshemmer. Fädeln Sie die Maschine ein. Rutscht der Faden beim Einfädeln und/oder Nähen von einer Garnkone ab, legen Sie ein Netz über den Garnkone (siehe Abbildung), um ein Verheddern zu vermeiden.
5. Garnkone
6. Vibrationshemmer
7. Netz

Entfernen Sie die Vibrationshemmer von den Spulenhalterstiften, wenn Sie normale Garnrollen benutzen.
8. Normale Garnrolle
9. Spulenhalterstift

Setzen Sie die Spule so auf, dass ihr Schlitz nach oben zeigt, und setzen Sie dann die Garnableiterscheibe auf.
10. Garnableiterscheibe

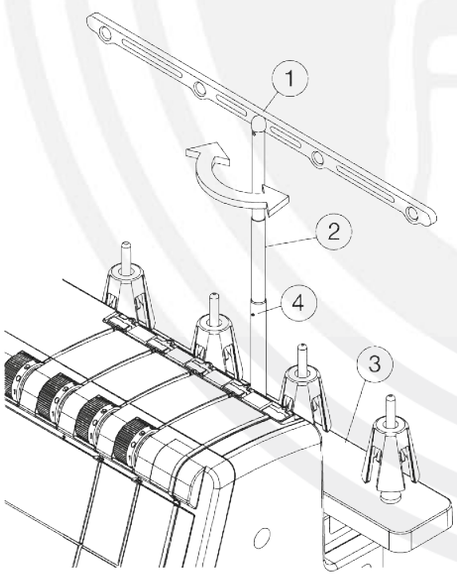

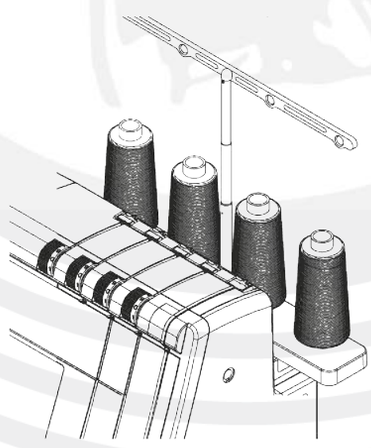

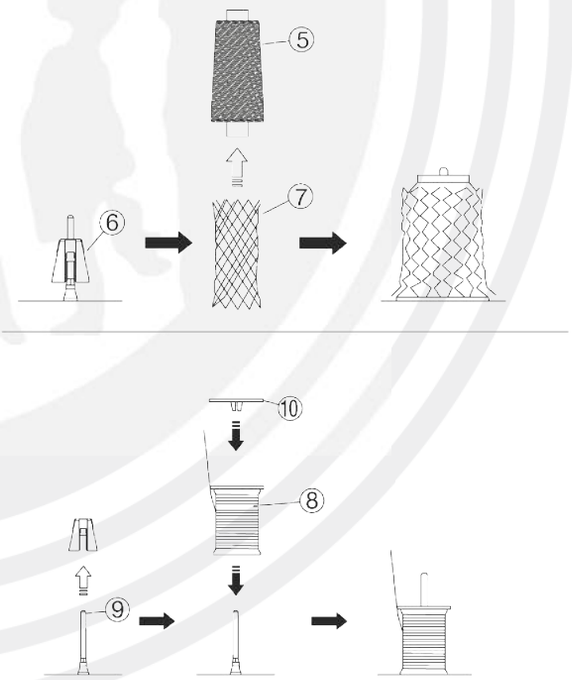

NL INRIJGEN VAN DE MACHINE

WAARSCHUWING:
Zet de aan/uit schakelaar op "uit" en haald de stekker uit het stopcontact voor het inrijgen van de machine.

1. Linker naalddraad
2. Midden naalddraad
3. Rechter naalddraad
4. Grijper draad

Breng de persvoethevel omlaag
5. Persvoethevel

LET OP: Breng tijdens het inrijgen van de machine altijd de persvoet omhoog.
Draai het handwiel naar u toe om de naalden in de hoogste positie te brengen.
6. Handwiel

GB THREADING THE MACHINE

WARNING: Turn the power switch off and unplug the machine before threading the machine.

1. Left needle thread
2. Center needle thread
3. Right needle thread
4. Looper thread

Lower the presser foot lifter
5. Presser foot lifter

NOTE: When threading the machine always raise the presser foot.
Turn the balance wheel toward you to bring the needles to their highest position.
6. Balance wheel

FR ENFILAGE DE LA MACHINE

AVERTISSEMENT: Mettez le commutateur principal sur position "off" et retirer la fiche de la prise avant enfiler de la machine.

1. Fil d'aiguille gauche
2. Fil d'aiguille au milieu
3. Fil d'aiguille droite
4. Fil du boucleur

Abaissement levier du pied de presseur
5. Levier du pied presseur

REMARQUE: Pendant enfilage de la machine, le pied presseur doit être relevé toujours.
Tournez la volant vers vous pour amener l'aiguille à sa position la plus haute.
6. Volant

D EINFÄDELN DER MASCHINE

ACHTUNG: Schalten Sie die Maschine am Netzschalter aus und ziehen Sie den Stecker ab, bevor Sie die Maschine einfädeln.

1. Linker Oberfaden
2. Mittlerer Oberfaden
3. Rechter Oberfaden
4. Greiferfaden

Senken Sie den Nähfußhebel .
5. Nähfußhebel

ACHTUNG: Stellen Sie beim Einfädeln der Maschine immer den Nähfuß hoch.
Drehen Sie das Handrad auf sich zu, um die Nadeln in ihre höchste Stellung zu bringen.
6. Handrad

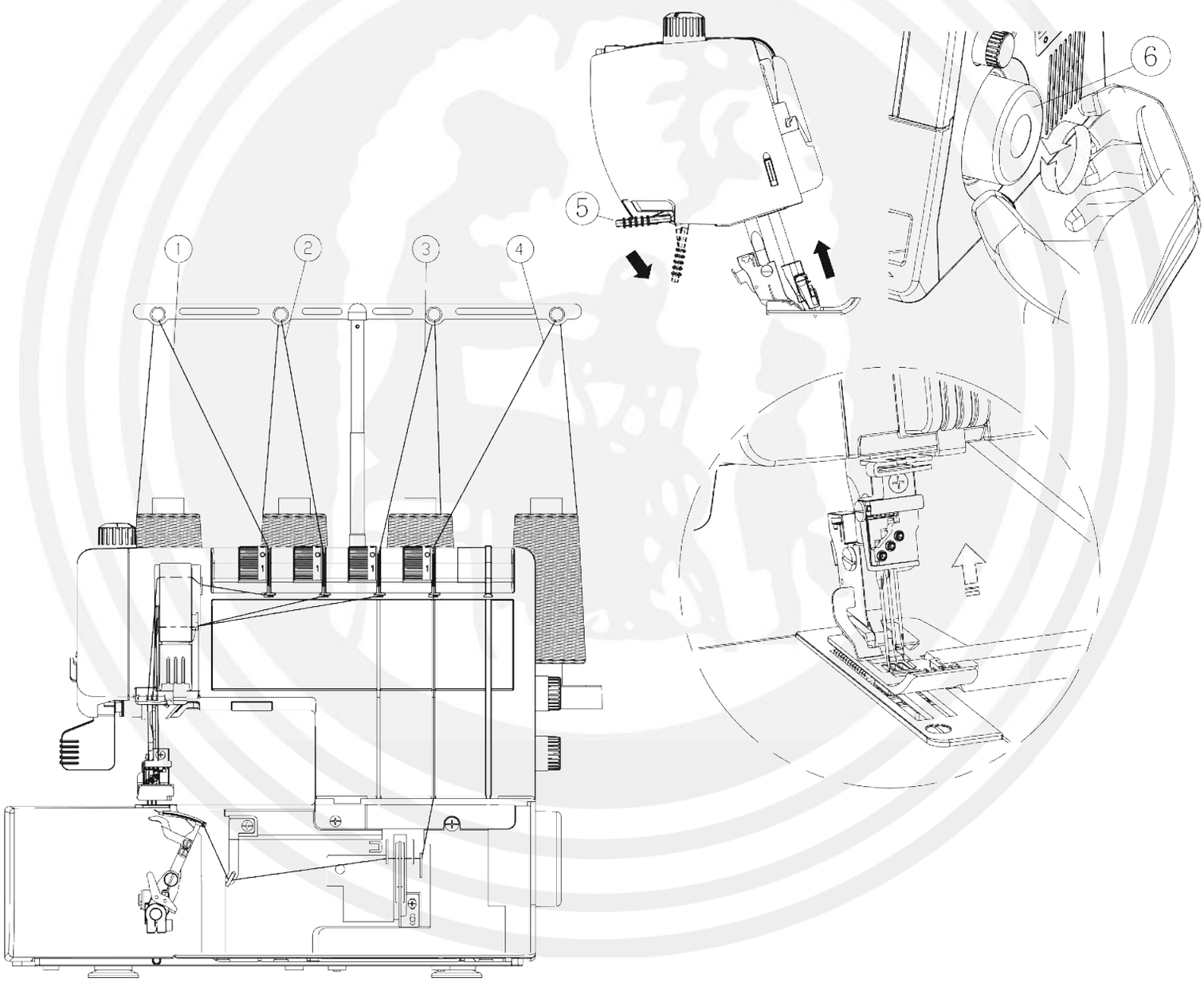

NL INRIJGEN VAN DE NAALDEN

Rij elke naald als volgt in:

1. Breng de draad door de opening van de draadgeleider van achter naar voren zoals geïllustreerd ① Draadgeleider.
2. Haak de draden onder de draadgeleider zoals geïllustreerd ② Draadgeleider.

GB THREADING THE NEEDLES

Thread each needle in the following steps:

1. Pull out the thread from the thread spool. Thread the guide hole of the thread tree from back to front as illustrated ① Thread reel bar hook.
2. Correctly thread the thread guide as illustrated ② Thread guide.

FR ENFILAGE DES AIGUILLES

Enfilez chaque aiguille comme suit:

1. Appliquer le fil à travers l'ouverture du support guide-fil de l'arrière vers l'avant, comme illustré ① Guide-fil.
2. Passer le fil sous le guide-fil comme illustré ② Guide-fil.

D EINFÄDELN DER NADELN

Fädeln Sie die einzelnen Nadeln wie folgt ein:

1. Ziehen Sie den Faden von hinten nach vorne durch die Fadenführungsauge wie gezeigt ① Fadenführung.
2. Hängen Sie die Drähte unter die Fadenführung wie dargestellt ② Fadenführung.

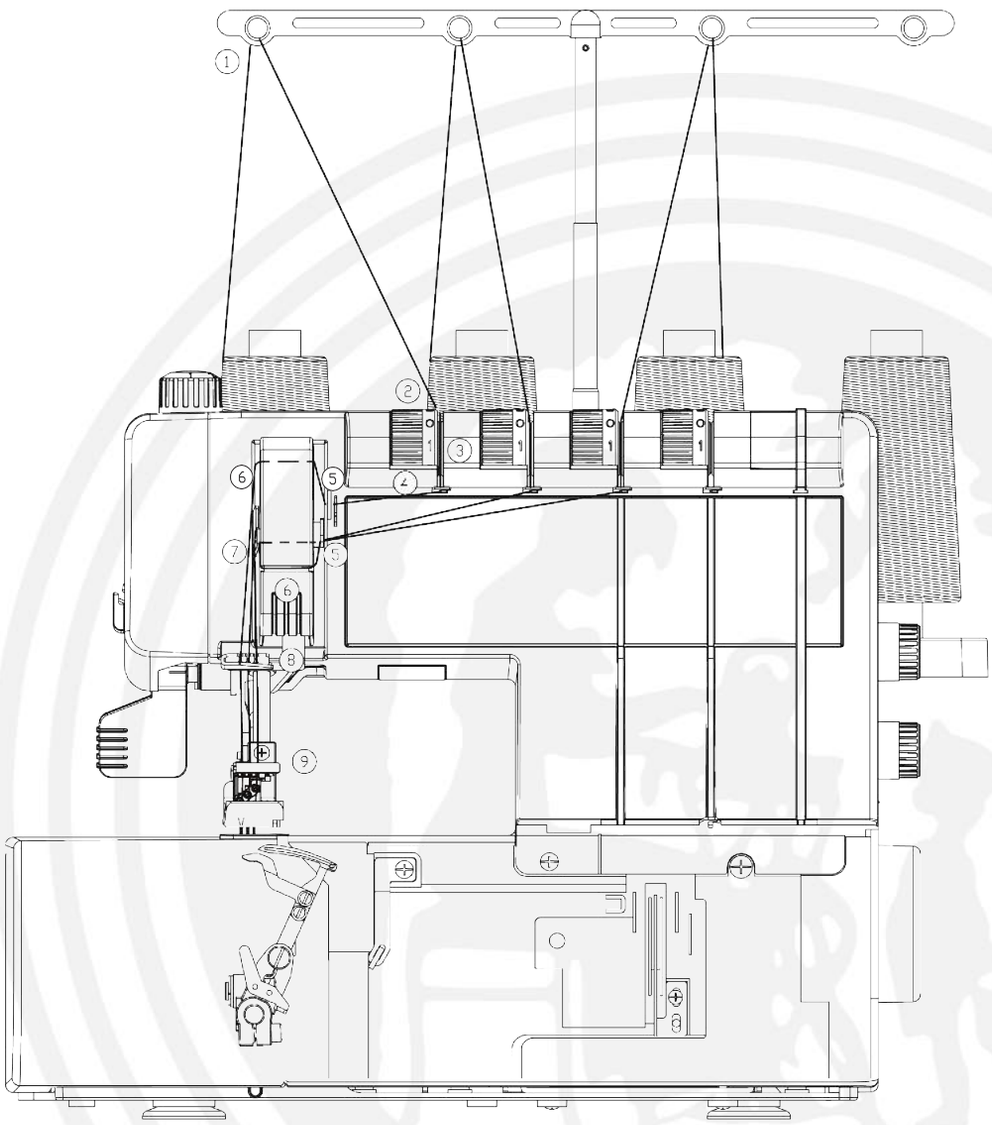

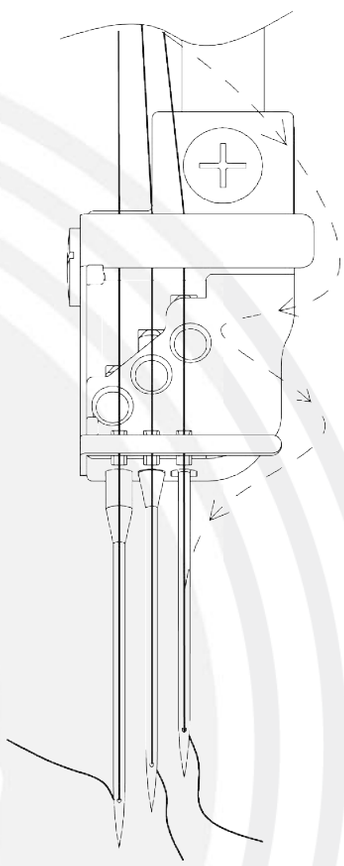

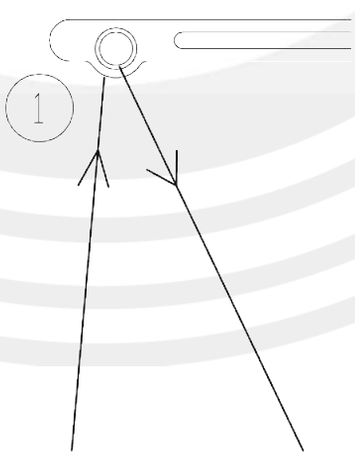

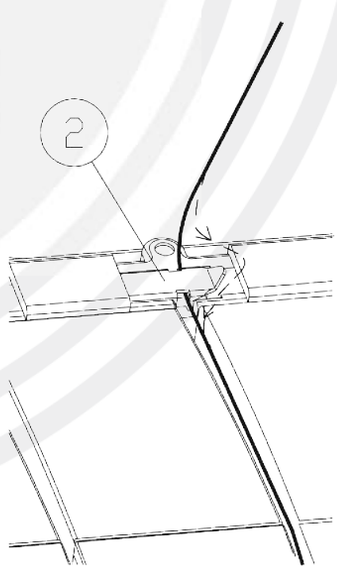

NL INRIJGEN VAN DE MACHINE

3. Voer de draad via de gleuf tussen de spanningsschijfjes van de draadspanning door. (Indien de persvoet omhoog staat, is de draad eenvoudiger tussen de spanningsschijfjes te voeren.)
   ③ Spanningsschijfjes

4. Haal de draad door draadgeleider (A) door de draad van rechts naar links te halen.
   ④ Draadgeleider (A)

5. Trek vervolgens de draad naar links en haal de draad door draadgeleider (B). Trek nu de draad naar beneden en haal de draad door het draadhevelkapje.
   ⑤ Draadgeleider (B)
   ⑥ Draadhevelkapje

6. Haak de draad achter draadgeleider (C) en trek de draad vervolgens naar beneden.
   ⑦ Draadgeleider (C)

7. Rijg de naalden als volgt in:
   Linker naald: Haak de draad achter de bovenste draadgeleider vanaf de rechterkant. Haak de draad achter draadgeleiderplaat (A) en naaldklem geleiderplaat (B) vanaf de rechterkant.
   Naald midden: Haak de draad achter de bovenste draadgeleider vanaf de rechterkant. Haak de draad tussen de draadgeleiderplaat (A) en naaldklem geleiderplaat (B) vanaf de rechterkant.
   Rechter naald: Haak de draad achter de bovenste draadgeleider vanaf de rechterkant. Haak de draad tussen de draadgeleiderplaat (A) en naaldklem geleiderplaat (B) vanaf de rechterkant.
   ⑧ Draadgeleider
   ⑨ Draadgeleiderplaat (A)
   ⑩ Naaldklem geleiderplaat (B)

GB THREADING THE MACHINE

3. Correctly insert between the tension discs (if the presser foot lifter rod is lowered, the thread easily inserts between the tension discs).
   ③ Tension discs

4. Pass the thread through the thread guide plate A from the right.
   ④ Thread guide plate (A)

5. Draw the thread to the left and pass it through the thread guide plate (B). Draw the thread down and slip it behind the upper take-up holder.
   ⑤ Thread guide plate (B)
   ⑥ Upper take-up cover

6. Slip the thread through the thread guide plate C and pull the thread down.
   ⑦ Thread guide plate (C)

7. Thread each needle as follows:
   Left Needle: Pass the thread behind the upper take-up lever plate from the right. Pass the thread between the needle clamp guide plate (A) and needle clamp guide plate (B) from the right.
   Center Needle: Pass the thread behind the upper take-up lever plate from the right. Pass the thread between the needle clamp guide plate (A) and needle clamp guide plate (B) from the right.
   Right Needle: Pass the thread behind the upper take-up lever plate from the right. Pass the thread between the needle clamp guide plate (A) and needle clamp guide plate (B) from the right.
   ⑧ Upper thread guide
   ⑨ Needle clamp guide plate (A)
   ⑩ Needle clamp guide plate (B)

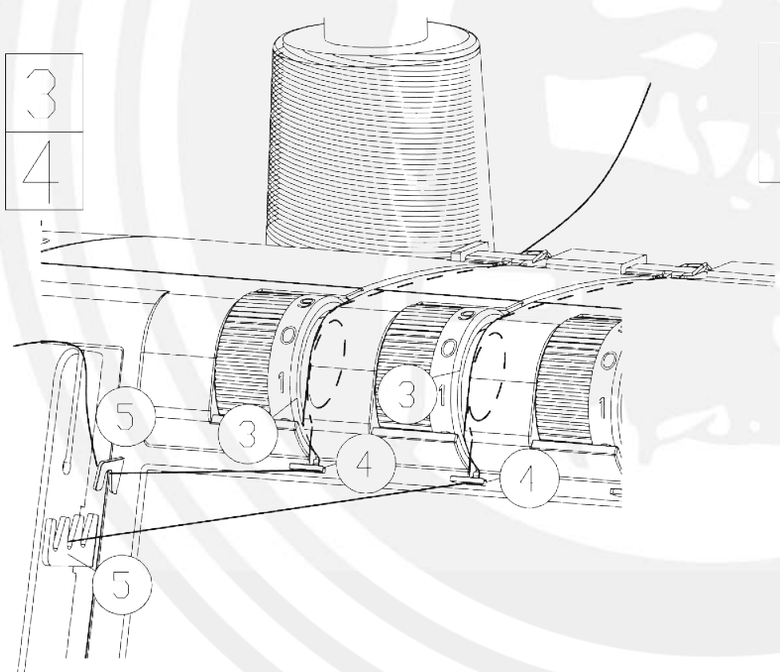

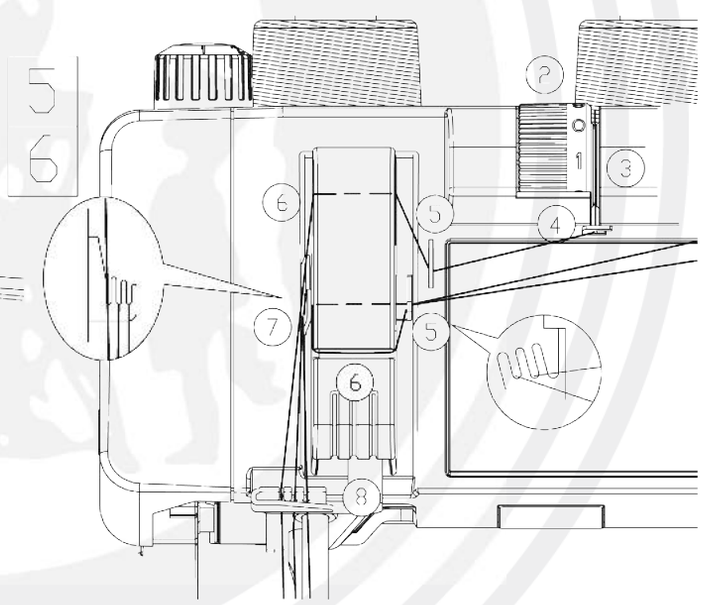

FR ENFILAGE DE LA MACHINE

3. Insérez le fil à travers la fente entre les disques de tension de la tension du fil. (Dans le cas où le pied presseur est relevé, le fil s'insère facilement entre les disques de tension.)
   ③ Disques de tension

4. Tirez le fil de à travers le guide-fil de droite à gauche.
   ④ Guide-fil (A)

5. Ensuite, tirez le fil vers la gauche et tirez le fil à travers le guide-fil (B). Tirer le fil vers le bas et tirez le fil à travers le couvercle du tendeur de fil.
   ⑤ Guide-fil (B)
   ⑥ Couvercle du tendeur de fil

6. Accrocher le fil derrière le guide-fil (C), puis tirez le fil vers le bas.
   ⑦ Guide-fil (C)

7. Enfilez les aiguilles comme suit:
   Aiguille gauche: Accrochez le fil derrière la guide-fil supérieure de droite à gauche. Accrocher le fil derrière la plaque de guide-fil (A) et derrière de guide-fil de la barre d'aiguille (B) de droite à gauche.
   Aiguille au milieu: Accrochez le fil derrière la guide-fil supérieure de droite à gauche. Accrocher le fil derrière la plaque de guide-fil (A) et derrière de guide-fil de la barre d'aiguille (B) de droite à gauche.
   Aiguille de droite: Accrochez le fil derrière la guide-fil supérieure de droite à gauche. Accrocher le fil derrière la plaque de guide-fil (A) et derrière de guide-fil de la barre d'aiguille (B) de droite à gauche.
   ⑧ Guide-fil supérieure
   ⑨ Plaque de guide-fil (A)
   ⑩ Guide-fil de la barre d'aiguille (B)

D EINFÄDELN DER MASCHINE

3. Halten Sie den Faden an beiden Enden und ziehen Sie leicht, um sicherzustellen, dass der Faden richtig zwischen den Spannungsscheiben liegt. (Wenn der Nähfuß hoch gestellt ist, lässt sich der Faden leicht zwischen die Spannungsscheiben legen.)
   ③ Spannungsscheiben

4. Führen Sie den Faden von rechts durch die Fadenführung (A).
   ④ Fadenführung (A)

5. Ziehen Sie den Faden nach links und führen Sie ihn durch die Fadenführung (B). Ziehen Sie den Faden nach unten und führen Sie ihn durch die Fadenhebelabdeckung.
   ⑤ Fadenführung (B)
   ⑥ Fadenhebelabdeckung

6. Führen Sie den Faden durch die Fadenführung (C) und ziehen Sie den Faden nach unten.
   ⑦ Fadenführung (C)

7. Fädeln Sie alle Nadeln wie folgt ein:
   Linke Nadel: Führen Sie den Faden von rechts hinter die obere Fadenführung. Führen Sie den Faden hinter Fadenführungsplatte (A) und hinter Nadelklemmenführung (B).
   Mittlere Nadel: Führen Sie den Faden von rechts hinter die obere Fadenführung. Führen Sie den Faden hinter Fadenführungsplatte (A) und hinter Nadelklemmenführung (B).
   Rechte Nadel: Führen Sie den Faden von rechts hinter die obere Fadenführung. Führen Sie den Faden hinter Fadenführungsplatte (A) und hinter Nadelklemmenführung (B).
   ⑧ Fadenführung
   ⑨ Fadenführungsplatte (A)
   ⑩ Nadelklemmenführung (B)

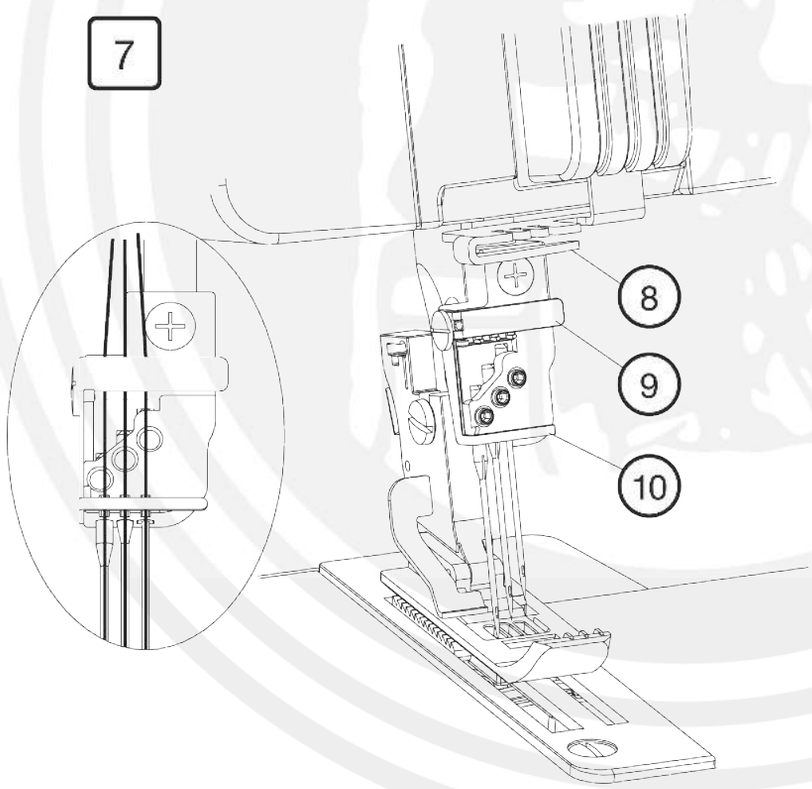

NL GEBRUIK VAN DE NAALDINRIJGER

1. Houd de grip van de naaldinrijger vast met de driehoekige markering naar boven. Leg de draad in de gleuf van de Y-vormige inkeping aan de voorkant.
   ① Driehoekige markering
   ② Y-vormige inkeping
2. Plaats de V-vormige inkeping over de naald net boven het naaldoog.
3. Laat de naaldinrijger langs de naald naar beneden glijden terwijl u de naaldinrijger tegen de naald aanduwt, totdat de naaldinrijger pin door het oog van de naald gaat.
   ③ V-vormige inkeping
   ④ Naaldinrijger pin
4. Druk op de naaldinrijger en de draad gaat door het oog van de naald.
5. Verwijder de naaldinrijger. Gebruik de haak van de naaldinrijger om de lus volledig door het oog van de naald en naar achteren te trekken.
   ⑤ Haak

GB HOW TO USE THE THREADER

1. Hold the grip of the threader with the triangle mark up. Insert the thread into the slit of the Y shaped notch.
   ① Triangle mark
   ② Y-shaped notch
2. Place the V-shaped notch over the needle just above the needle eye.
3. Slide the threader down along the needle while pushing it against the needle, until the threader pin enters into the needle eye.
   ③ V-shaped notch
   ④ Threader pin
4. Push the threader and the thread will go through the needle eye.
5. Remove the threader from the needle. The pick up the loop of the thread with the hook. Pull the thread end out to the back.
   ⑤ Hook

FR UTILISATION DE L'ENFILE-AIGUILLE

1. Tenez la poignée (A) de l'aiguille avec le marquage triangulaire (B) vers le haut. Positionner le fil dans l'encoche en forme de Y sur le côté avant, de droite à gauche.
   ① Marquage triangulaire
   ② Encoche en forme de Y
2. Placer l'encoche en forme de V sur l'aiguille juste au-dessus du chas de l'aiguille.
3. Poussez l'aiguille enfileur vers le bas pendant que vous appuyez légèrement jusqu'à ce que le goupille d'enfileur vient à travers le chas de l'aiguille.
   ③ Encoche en forme de V
   ④ Coupille d'enfileur
4. Poussez la poignée sur l'aiguille vers l'avant et du fil passe à travers le chas de l'aiguille.
5. Retirez délicatement l'enfileur d'aiguille. Utilisez le crochet de l'enfileur d'aiguille, passer à travers la boucle et tirez l'extrémité du fil entièrement à travers d'aiguille.
   ⑤ Crochet

D BENUTZUNG DES EINFÄDLERS

1. Halten Sie den Einfädler am Griff fest, sodass die dreieckige Markierung nach oben zeigt. Führen Sie den Faden in den Schlitz der Y-förmigen Kerbe ein.
   ① Dreieckige Markierung
   ② Y-förmige Kerbe
2. Setzen Sie die V-förmige Kerbe über die Nadel unmittelbar über dem Nadelöhr.
3. Schieben Sie den Einfädler an der Nadel entlang und drücken Sie ihn gleichzeitig gegen die Nadel, bis der Einfädlerstift in das Nadelöhr eingeführt wird.
   ③ V-förmige Kerbe
   ④ Einfädlerstift
4. Drücken Sie den Einfädler, und der Faden wird durch das Nadelöhr geführt.
5. Nehmen Sie den Einfädler aus der Nadel. Nehmen Sie dann die Fadenschlaufe mit dem Haken auf. Ziehen Sie das Fadenende nach hinten.
   ⑤ Haken

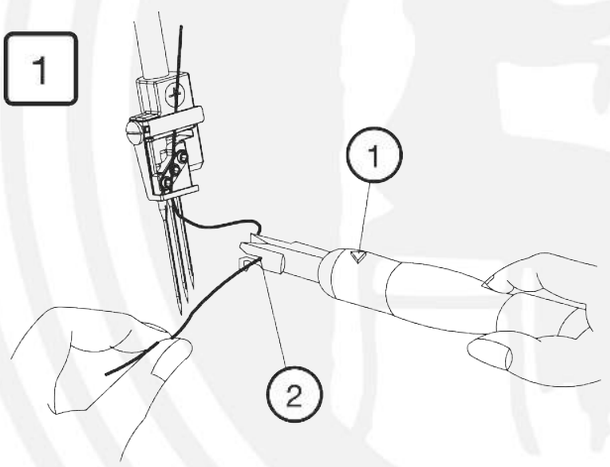

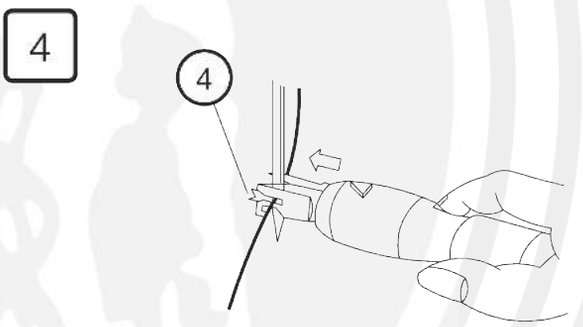

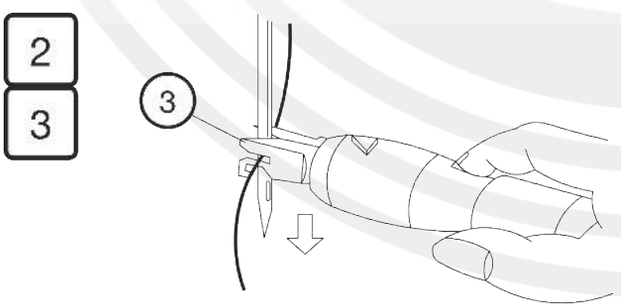

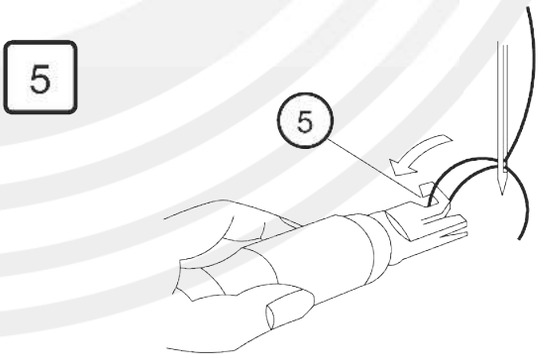

NL INRIJGEN VAN DE GRIJPER

Rij de grijper als volgt in:

1. Breng de draad door de opening van de draadgeleider van achter naar voren zoals geïllustreerd ① Draadgeleider.
2. Haak de draad onder de draadgeleider aan de rechterkant. ② Draadgeleider.
3. Voer de draad via de gleuf tussen de spanningsschijfjes van de draadspanning door. (Indien de persvoet omhoog staat, is de draad eenvoudiger tussen de spanningsschijfjes te voeren.) ③ Spanningsschijfjes.
4. Haal de draad door de draadgeleider (A) door de draad van rechts naar links te halen. ④ Draadgeleider (A).

GB THREADING THE LOOPER

Thread the looper in the following steps:

1. Draw the thread through the right side thread guide bar from back to front as shown. ① Thread reel bar hook.
2. Pass the thread through thread guide on the right and let the thread pass the tension disc of the tension adjustment dial. ② Thread guide.
3. Correctly inserted between the tension discs. If the presser foot lifter is lowered, the thread easily inserts between the tension discs. ③ Tension disc.
4. Pass the thread through the thread guide “A” from the right. ④ Thread guide plate (A).

FR ENFILAGE DU BOUCLEUR

Enfiler le crochet comme suit:

1. Tirer le fil de la bobine et le passer dans le trou du guide-fil d’arrière en avant comme illustré. ① Guide-fil.
2. Accrochez le fil sous le guide-fil métallique sur la droite. ② Guide-fil métallique.
3. Insérez le fil à travers la fente entre les disques de tension de la tension du fil. (Dans le cas où le pied presseur est relevé, le fil s’insère facilement entre les disques de tension.) ③ Disques de tension.
4. Tirez le fil de à travers le guide-fil de droite à gauche. ④ Guide-fil (A).

D EINFÄDELN DES GREIFERS

Fädeln Sie den Greifer wie folgt ein:

1. Ziehen Sie den Faden von hinten nach vorne durch die Fadenführungsauge wie gezeigt. ① Fadenführung.
2. Hängen Sie die Drähte unter die Fadenführung wie dargestellt ② Fadenführung,
3. Halten Sie den Faden an beiden Enden und ziehen Sie leicht, um sicherzustellen, dass der Faden richtig zwischen den Spannungsscheiben liegt. (Wenn der Nähfuß hoch gestellt ist, lässt sich der Faden leicht zwischen die Spannungsscheiben legen.) ③ Spannungsscheiben.
4. Führen Sie den Faden von rechts durch die Fadenführung (A). ④ Fadenführung (A).

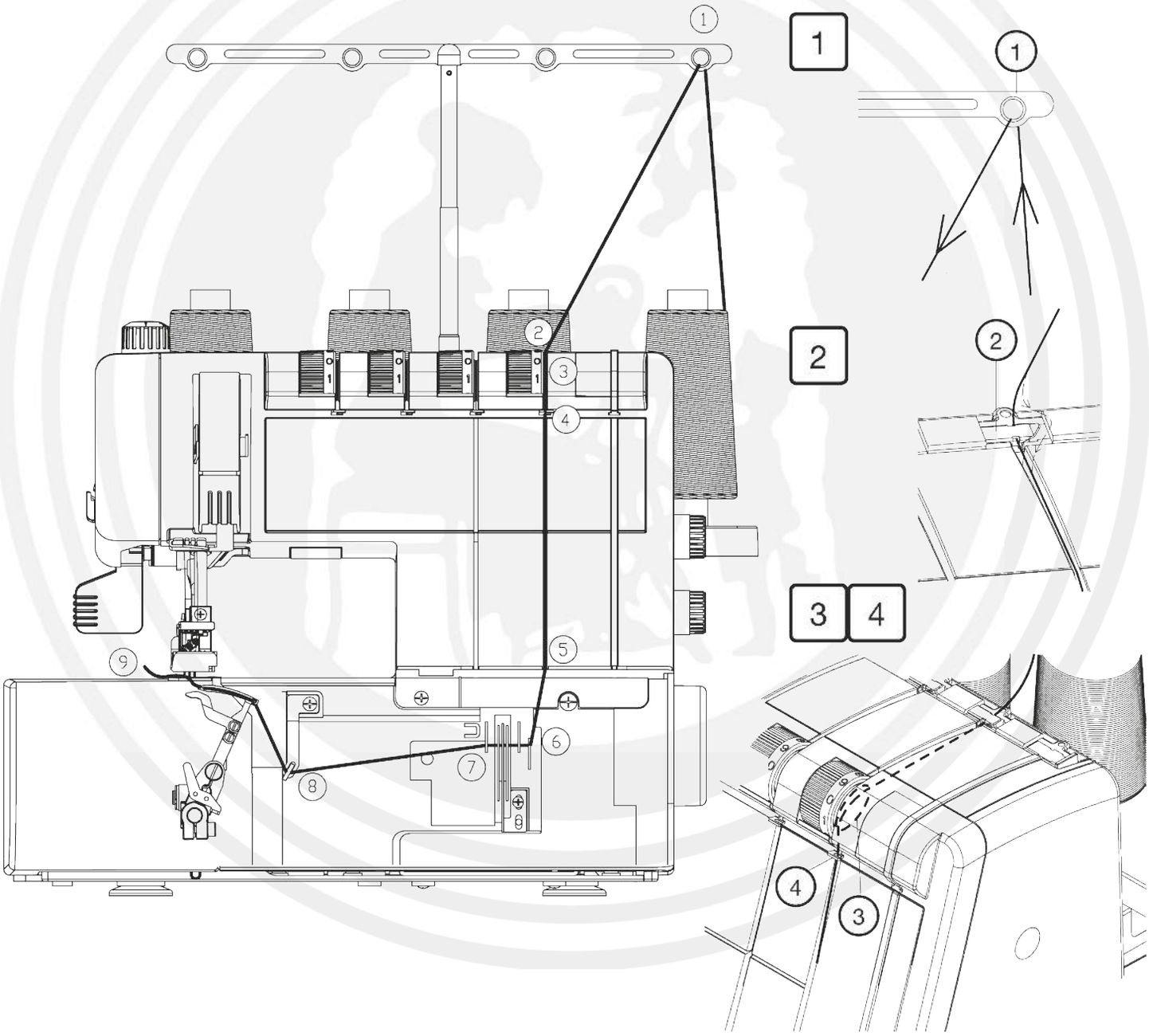

NL INRIJGEN VAN DE GRIJPER

5. Ga verder met inrijgen van de punten 5 ~ 9

6. Druk de hendel coversteek grijper (B) omhoog en de coversteek grijper slaat naar rechts uit voor eenvoudigere toegang.

   (B) Hendel coversteek grijper

7. Haal de draad door het rechteroog van de coversteek grijper van achter naar voren en vervolgens naar links en door het linkeroog van de coversteek grijper naar achteren. Druk de hendel coversteek grijper (B) omlaag. Trek ongeveer 10 cm. draad achter de coversteek grijper.

LET OP: Gebruik bij voorkeur een pincet.

GB THREADING THE LOOPER

5. Continue to thread point 5 ~ 9

6. Push the coverstitch plate complete (B) upward and the coverstitch looper will slant to the right for easy access.

   (B) Coverstitch plate complete

7. Pass the thread through the right hole of the coverstitch looper from back then go leftward through the eye of Coverstitch looper. Lower the coverstitch plate complete (B). Draw the thread end 4 inch (10 cm) to the back cover-stitch looper.

NOTE: You may use a pair of tweezers.

FR ENFILAGE DU BOUCLEUR

5. Continuer les points de filetage 5 ~ 9

6. Relevez le levier de boucleur point enveloppant (B) à la haut. Le boucleur point enveloppant s'incline vers la droite pour accéder facilement.

   (B) Levier de boucleur point enveloppant

7. Tirer le fil à travers l'œil droit du boucleur point enveloppant d'arrière en avant, puis vers la gauche et à travers l'œil du boucleur point enveloppant. Abaissez le levier de boucleur point enveloppant (B). Tirez environ 10 cm de fil vers l'arrière.

REMARQUE: De préférence utilisez une pinces courbe.

D EINFÄDELN DES GREIFERS

5. Gehen Sie weiter mit einfädeln Punkte 5 ~ 9

6. Drücken Sie die Hebel Stich-Greifer (B) nach oben und der Deckstich-Greifer geht nach rechts für einen leichteren Zugang.

   (B) Hebel Deckstich-Greifer

7. Ziehen Sie den Faden durch das rechte Auge des Deckstich-Greifers von hinten nach vorne und dann nach links und durch das linke Auge des Deckstich-Greifers nach hinten. Drücken Sie den Hebel Stich-Greifer (B) nach unten. Ziehen Sie etwa 10 cm. Draht hinter dem Deckstich-Greifer.

HINWEIS: Sie können für diesen Vorgang eine Pinzette verwenden.

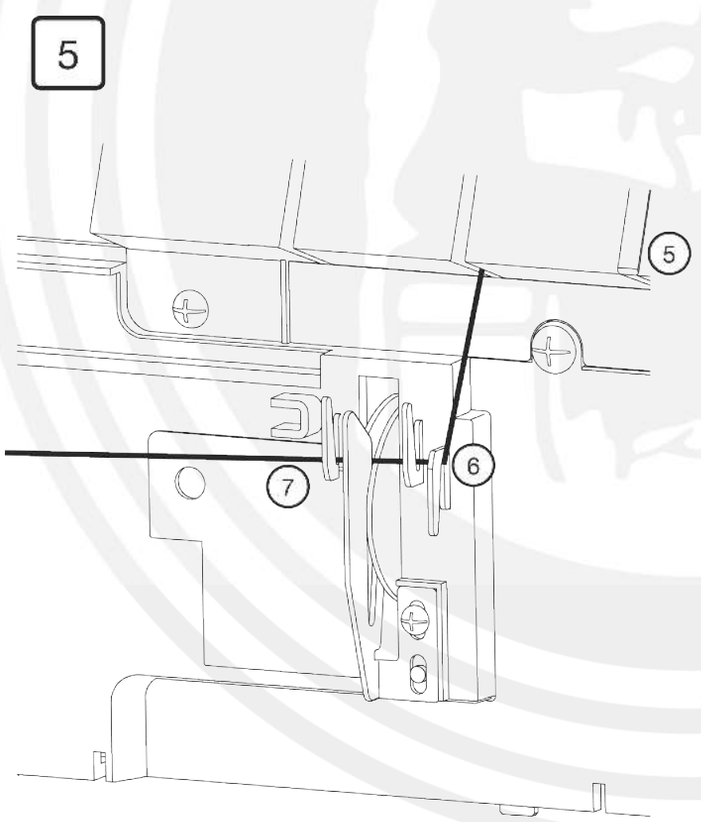

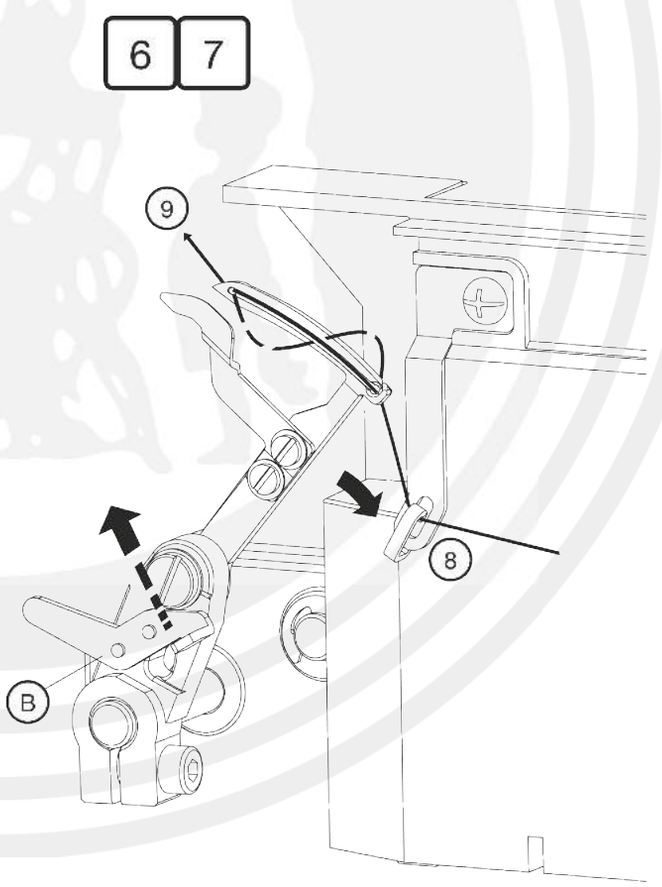

NL SOORTEN STEKEN

DRIEVOUDIGE COVERSTEEK

De drievoudige coversteek wordt genaaid met alledrie de naalden. De steek vormt drie parallel lopende rijen van rechte steken aan de goede kant van de stof. Ideaal voor zomen, bevestigen van elastiek, decoratieve steken enz.

1. Linker naald
2. Midden naald
3. Rechter naald

Soort stof		Naalddikte	Type draad
Licht tot halfzware stof	Fijn gebreid Dunne Jersey	80/12 of 90/14	#60-90 Gesponnen
Zware stof	Jersey Fleece	90/14	#60 Gesponnen

LET OP: Standaard wordt de machine met naalden EL x 705 geleverd.

AANPASSEN VAN DE DRAADSPANNING

Stel de draadspanning als volgt in:

1. Draadspanningsknop linker naald: 4
2. Draadspanningsknop naald midden: 4
3. Draadspanningsknop rechter naald: 4
4. Draadspanningsknop grijper: 4

Controleer de spanning door een naaitest uit te voeren door dezelfde stof en garen te gebruiken als uw eigenlijke werkstuk. Indien nodig, pas de spanning aan.

GB STITCH TYPES

TRIPLE COVER STITCH

The triple cover stitch is sewn with all three needles. This stitch forms three parallel rows of the straight stitch on the right side, ideal for hemming, attaching elastics, decorative stitches etc.

1. Left needle
2. Center needle
3. Right needle

Type of Fabric		Needle Size	Type of Thread
Light to medium weight	Fine knits Fine Jersey	80/12 or 90/14	#60-90 Spun
Heavy weight	Jersey Fleece	90/14	#60 Spun

NOTE: The machine is installed with the EL X 705 CF needles.

BALANCING THE THREAD TENSION

Set the tension dials as follows:

1. Left needle thread tension dial: 4
2. Center needle thread tension dial: 4
3. Right needle thread tension dial: 4
4. Looper thread tension dial: 4

Check the tension balance by test stitching on the same fabric and threads as actual garment. Fine-tune the tension if necessary.

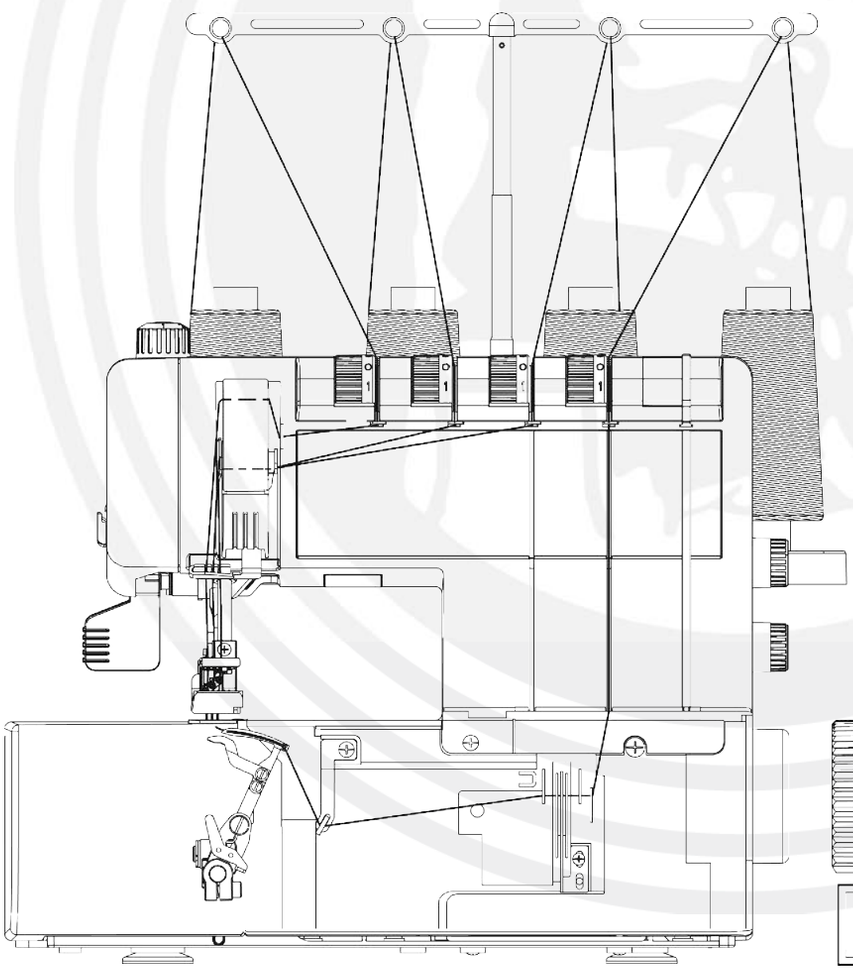

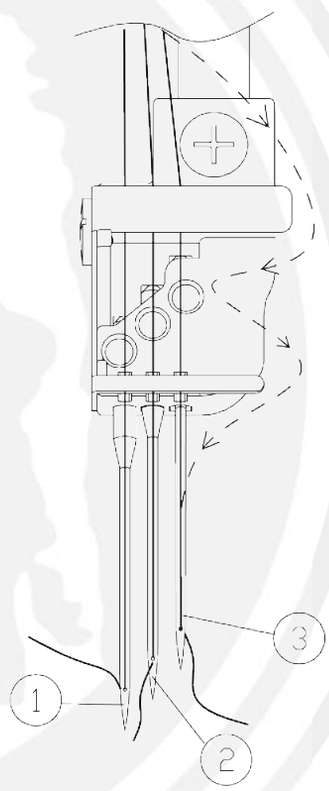

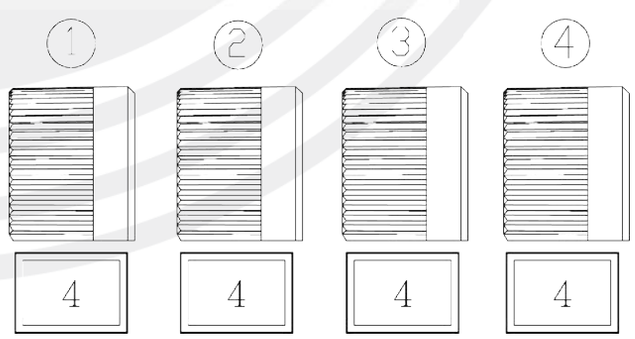

FR TYPES DE POINTS

TRIPLE POINT ENVELOPPANT

La triple point enveloppant est cousu avec trois aiguilles et qui forme trois rangées parallèles de poignarder droite sur le dessus du tissu. Idéal pour réaliser des ourlets, fixer des élastiques, les points fantaisie, etc.

1. Aiguille de gauche
2. Aiguille au milieu
3. Aiguille de droite

Type de tissu		*Taille d'aiguille*	*Type de fil*
Tissus fins à moyens	Tissus fins à mailles Jersey fin	80/12 ou 90/14	Polar #60-90
Tissus épais	Jersey Molleton	90/14	Polar #60

REMARQUE: La machine est installée avec les aiguilles de EL x 705.

ADAPTATIONS DE LA TENSION DU FIL

Réglez la tension du fil comme suit:

1. Tension de fil de l'aiguille de gauche: 4
2. Tension de fil de l'aiguille au milieu: 4
3. Tension de fil de l'aiguille de droite: 4
4. Bouton de la tension du fil du boucleur: 4

Effectuer un essai de couture sur le même tissu avec le même fil pour vérifier la formation du point et la tension du fil. Si nécessaire, régler la tension.

D STICHARTEN

DREIFACHER COVERSTICH

Der dreifache Coverstich wird mit allen drei Nadeln genäht. Der Stich bildet auf der rechten Stoffseite drei parallele Geradstichreihen und eignet sich besonders zum Säumen, Annähen von elastischen Stoffen, Zierstiche etc.

1. Linke Nadel
2. Mittlere Nadel
3. Rechte Nadel

Stoffart		*Nadelgröße*	*Fadenart*
Leicht bis mittelschwere Stoffe	Maschenware Feiner Jersey	80/12 oder 90/14	#60-90 Gesponnen
Schwere Stoffe	Jersey Pelzstoff	90/14	#60 Gesponnen

HINWEIS: Die Maschine wird mit den EL x 705 Nadeln angebracht.

ANPASSUNG DER FADENSPANNUNG

Stellen Sie die Spannungen wie folgt ein:

1. Linker Oberfadenspannungs-Regler: 4
2. Mittlerer Oberfadenspannungs-Regler: 4
3. Rechter Oberfadenspannungs-Regler: 4
4. Greiferfadenspannungs-Regler: 4

Prüfen Sie die Spannung mit dem Stoff und den Garnen, die Sie später auch vernähen. Nehmen Sie eventuell erforderliche Feineinstellungen an der Spannung vor.

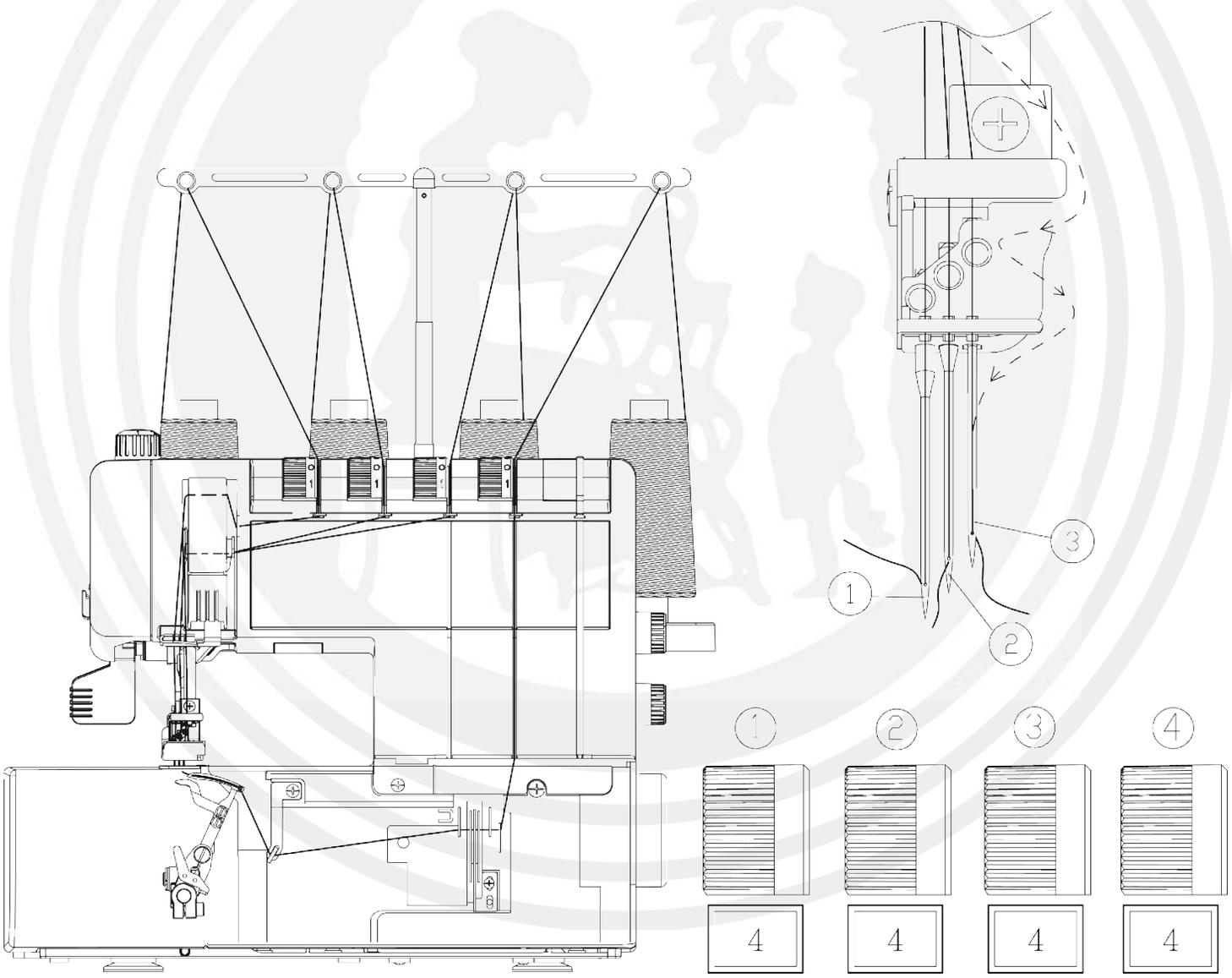

NL CORRECTE DRAADSPANNING

De rijen met steken aan de goede kant van de stof zijn recht en gelijkmatig. De grijperdraad vormt de dubbele rij vierkanten met diagonalen.

1. Verkeerde kant van de stof
2. Grijperdraad
3. Linker naalddraad
4. Midden naalddraad
5. Rechter naalddraad

(A) ALS DE NAALDDRAAD TE LOS IS:

- De steken aan de goede kant van de stof zijn onregelmatig en los.
- Er zit ruimte tussen de kruispunten van de grijperdraad.

Draai de naalddraad spanning strakker en/of draai de grijperdraad spanning losser om de spanning te corrigeren.

(B) ALS DE NAALDDRAAD TE STRAK IS:

- De stof rimpelt.

Draai de naalddraad spanning losser en/of draai de grijperdraad spanning strakker om de spanning te corrigeren.

GB BALANCED TENSION

The rows of stitches on the right side of the fabric are straight and even. The looper thread forms the dual rows of squares with diagonals.

1. Wrong side of the fabric
2. Looper thread
3. Left needle thread
4. Center needle thread
5. Right needle thread

(A) IF THE NEEDLE THREAD TENSION IS TOO LOOSE:

- The stitches on the right side are irregular and loose.
- There is a gap between head and tail of the looper thread crossing points.

Tighten the needle thread tension, and/or loosen the looper thread tension to correct it.

(B)IF THE NEEDLE THREAD TENSION IS TOO TIGHT:

- The fabric puckers.

Loosen the needle thread tension, and/or tighten the looper thread tension to correct it.

FR TENSION DES FILS CORRECTE

Les lignes des points droite au dessus du tissu sont droites et uniformément. Le fil du boucleur forme une double rangée de carrés avec des diagonales.

1. Envers du tissu
2. Fil du boucleur
3. Fil d'aiguille gauche
4. Fil d'aiguille au milieu
5. Fil de l'aiguille droite

(A) SI LE FIL D'AIGUILLE EST TROP LÂCHE:

- Les points sur le dessus du tissu sont irrégulières et lâches.
- Il y a un espace entre les points du fil de boucleur de passage.

Augmentez la tension de fil de l'aiguille, et / ou diminuez la tension de fil du boucleur pour corriger la tension.

(B) SI LE FIL D'AIGUILLE EST TROP SERRÉ:

- Le tissu fronce.

Réduisez la tension de fil de l'aiguille et/ou augmentez la tension de fil du boucleur pour corriger la tension.

D KORREKTE SPANNUNG

Alle Stichreihen auf der rechten Seite des Stoffeslaufen sind parallel und glatt. Der Greiferfaden bildet eine doppelte Reihe von Rechtecken mit diagonalen Linien.

1. Linke Stoffseite
2. Greiferfaden
3. Linker Oberfaden
4. Mittlerer Oberfaden
5. Rechter Oberfaden

(A) WENN DIE OBERFADENSPANNUNG ZU LOCKER IST:

- Die Stiche auf der rechten Seite sind unregelmäßig und locker.
- Zwischen dem Anfang und dem Ende der Schnittstellen des Greiferfadens besteht eine Lücke.

Erhöhen Sie die Oberfadenspannung und/oder verringern Sie die Greiferspannung zur Korrektur des Stiches.

(B) WENN DIE OBERFADENSPANNUNG ZU STRAMM IST:

- Der Stoff wirft Falten.

Lösen Sie die Oberfadenspannung und/oder erhöhen Sie die Greiferspannung zur korrektur des Stiches.

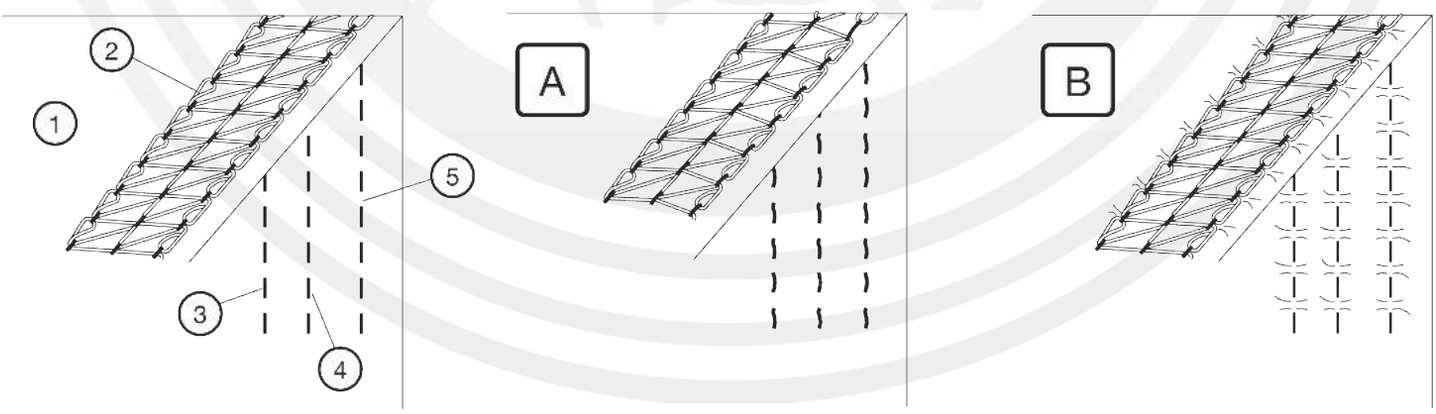

NL COVERSTEEK

De coversteek wordt genaaid met twee naalden. De steek vormt twee parallel lopende rijen van rechte steken aan de goede kant van de stof, veel gebruikt op mouwen en op stretchstof van t-shirts enz.
Er zijn drie types coversteken:

- Smal-rechts (3 mm breed)
- Smal-links (3 mm breed)
- Breed (6 mm breed)

1. Smal-rechts (3 mm breed)
Verwijder de linker naald. Rijg in de grijper, rechter naald en de midden naald.
② Midden naald ③ Rechter naald

2. Smal-links (3 mm breed)
Verwijder de rechter naald. Rijg in de grijper, linker naald en de midden naald.
① Linker naald ② Midden naald

3. Breed (6 mm breed)
Verwijder de midden naald. Rijg in de grijper, rechter naald en de linker naald.
① Linker naald ③ Rechter naald

LET OP: Draai altijd de naaldklemschroef vast van de naald die niet wordt gebruikt om lostrillen van de schroef te voorkomen.

GB COVER STITCH

This stitch is sewn with two needles and forms two parallel rows of the straight stitch on the right side, widely used on cuffs and stretch welts of T-shirts etc.
There are three types of cover stitch:

- Narrow-right (3 mm wide)
- Narrow-left (3 mm wide)
- Wide (6 mm wide)

1. Narrow-right (3 mm wide)
Remove the left needle. Thread the looper, right and center needles.
② Center needle ③ Right needle

2. Narrow-left (3 mm wide)
Remove the right needle. Thread the looper, left and center needles.
① Left needle ② Center needle

3. Wide (6 mm wide)
Remove the center needle. Thread the looper, right and left needles.
① Left needle ③ Right needle

NOTE: Tighten the needle clamp screw on the side that is not being used to prevent losing the screw.

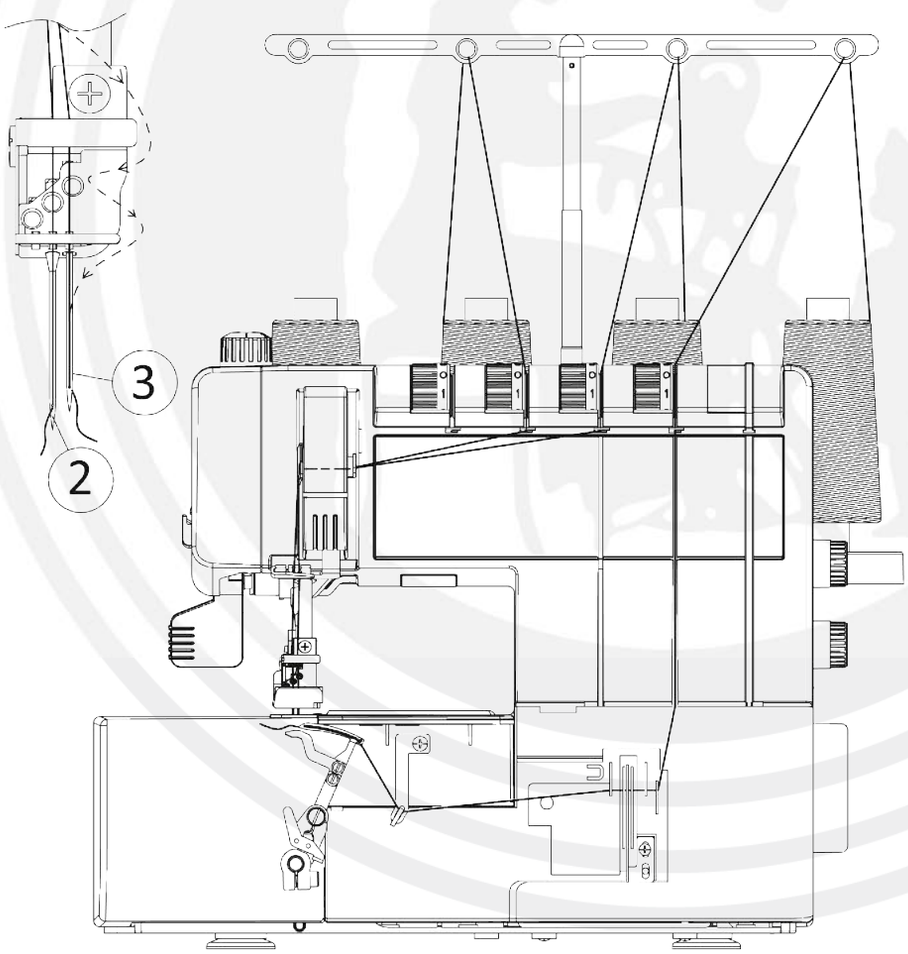

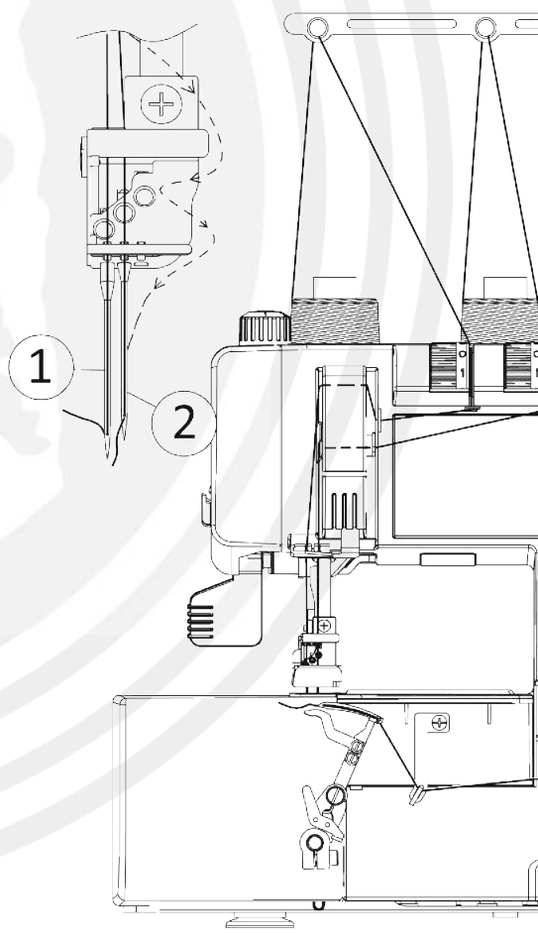

FR POINT ENVELOPPANT

Le point enveloppant est cousu avec deux aiguilles et qui forme deux rangées parallèles de poignarder droite sur le dessus du tissu. Il est fréquemment utilisé sur les manchettes, les bords cotes extensibles des t-shirts, etc.
Il y a trois types de point enveloppant:

- Étroit droite (3 mm de large)
- Étroit gauche (3 mm de large)
- Large (6 mm de large)

1. Étroit droite (3 mm de large)
Retirez l'aiguille gauche. Enfilez le boucleur, l'aiguille droite et l'aiguille au milieu.
② Aiguille au milieu ③ Aiguille droite

2. Étroit gauche (3 mmde large)
Retirez l'aiguille droite.Enfilez le boucleur, l'aiguille gauche et l'aiguille au milieu.
① Aiguille gauche ② Aiguille au milieu

3. Large (6 mmde large)
Retirez l'aiguille au milieu. Enfilez le boucleur, l'aiguille droite et l'aiguille gauche.
① Aiguille gauche ③ Aiguille droite

REMARQUE: Resserrez la vis de fixation de l'aiguille qui ne sert pas pour empêcher desserrage et les pertes de la vis.

D ZWEIFACHER COVERSTICH

Der dreifache Coverstich wird mit zwei Nadeln genäht. Der Stich bildet auf der rechten Stoffseite zwei parallele Geradstichreihen und wird oft für Manschetten und Stretchstoffe für T-Shirts benutzt.
Es gibt drei verschiedene Zweifach-Coverstiche:

- Schmal rechts (3 mm breit)
- Schmal links (3 mm breit)
- Breit (6 mm breit)

1. Schmal rechts (3 mm breit)
Entfernen Sie die linke Nadel. Fädeln Sie den Greifer und die rechte und mittlere Nadel ein.
② Mittlere Nadel ③ Rechte Nadel

2. Schmal links (3 mm breit)
Entfernen Sie die rechte Nadel. Fädeln Sie den Greifer und die linke und mittlere Nadel ein.
① Linke Nadel ② Mittlere Nadel

3. Breit (6 mm breit)
Entfernen Sie die mittlere Nadel. Fädeln Sie den Greifer und die rechte und linke Nadel ein.
① Linke Nadel ③ Rechte Nadel

HINWEIS: Ziehen Sie die Nadelklemmschraube von die Nadel an, die nicht benutzt wird, um zu verhindern, dass die Schraube verloren geht.

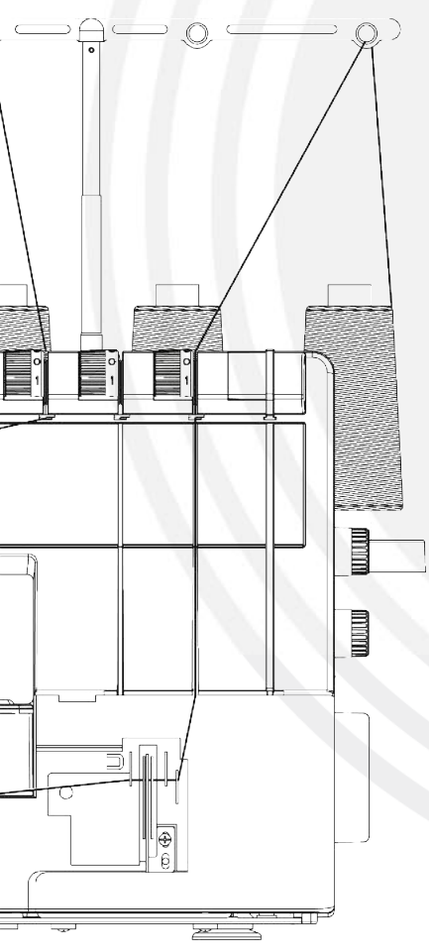

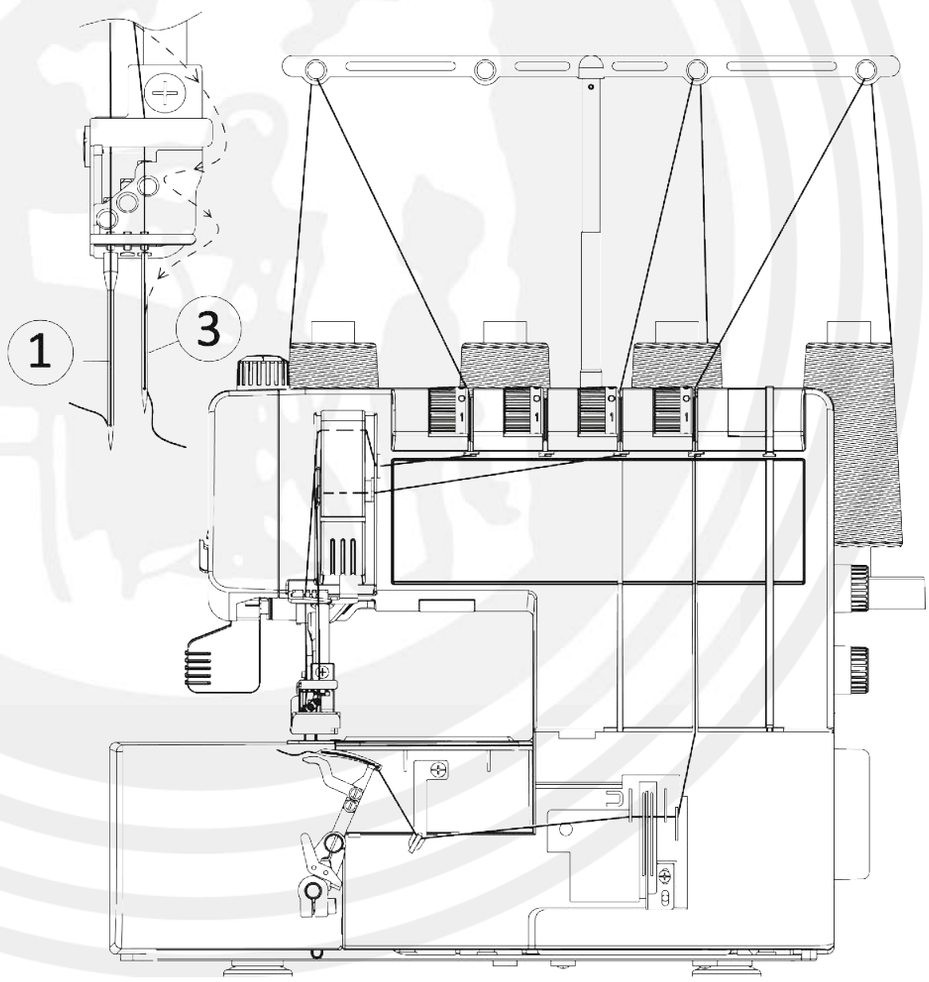

NL AANPASSEN VAN DE DRAADSPANNING

STEL DE SPANNINGSKNOPPEN ALS VOLGT IN:

Voor smal-rechts (3 mm breed):

A. Draadspanningsknop naald midden: 4
B. Draadspanningsknop rechter naald: 4
C. Draadspanningsknop grijper: 4

Voor smal-links (3 mm breed):

A. Draadspanningsknop linker naald: 4
B. Draadspanningsknop naald midden: 4
C. Draadspanningsknop grijper: 4

Voor Breed (6 mm breed):

A. Draadspanningsknop linker naald: 4
B. Draadspanningsknop Rechter naald: 4
C. Draadspanningsknop grijper: 4

Controleer de spanning door een naaitest uit te voeren door dezelfde stof en garen te gebruiken als uw eigenlijke werkstuk. Indien nodig, pas de spanning aan.

GB BALANCING THE THREAD TENSION

SET THE TENSION DIALS AS FOLLOWS:

For narrow-right (3 mm wide):

A. Center needle thread tension dial: 4
B. Right needle thread tension dial: 4
C. Looper thread tension dial: 4

For narrow-left (3 mm wide):

A. Left needle thread tension dial: 4
B. Center needle thread tension dial: 4
C. Looper thread tension dial: 4

For wide (6 mm wide):

A. Left needle thread tension dial: 4
B. Right needle thread tension dial: 4
C. Looper thread tension dial: 4

Check the tension balance by test stitching on the same fabric and threads as actual garment. Fine-tune the tension if necessary.

FR ADAPTATIONS DE LA TENSION DU FIL

1.RÉGLEZ LA TENSION DU FIL COMME SUIT:

Pour étroit droite (3 mm de large):

A. Tension de fil de l'aiguille au milieu: 4
B. Tension de fil de l'aiguille de droite: 4
C. Bouton de la tension du fil du boucleur: 4

Pour étroit gauche (3 mm de large):

A. Tension de fil de l'aiguille gauche: 4
B. Tension de fil de l'aiguille au milieu: 4
C. Bouton de la tension du fil du boucleur: 4

Pour large (6 mm de large):

A. Tension de fil de l'aiguille gauche: 4
B. Tension de fil de l'aiguille droite: 4
C. Bouton de la tension du fil du boucleur: 4

Effectuer un essai de couture sur le même tissu avec le même fil pour vérifier la formation du point et la tension du fil. Si nécessaire, régler la tension.

D ANPASSUNG DER FADENSPANNUNG

STELLEN SIE DIE SPANNUNGS-REGLER WIE FOLGT EIN:

Für schmal rechts (3 mm breit):

A. Mittlerer Oberfadenspannungs-Regler: 4
B. Rechter Oberfadenspannungs-Regler: 4
C. Greiferspannungs-Regler: 4

Für schmal links (3 mm breit):

A. Linker Oberfadenspannungs-Regler: 4
B. Mittlerer Oberfadenspannungs-Regler: 4
C. Greiferspannungs-Regler: 4

Für breit (6 mm breit):

A. Linker Oberfadenspannungs-Regler: 4
B. Rechter Oberfadenspannungs-Regler: 4
C. Greiferspannungs-Regler: 4

Prüfen Sie die Spannung mit dem Stoff und den Garnen, die Sie später auch vernähen. Nehmen Sie eventuell erforderliche Feineinstellungen an der Spannung vor.

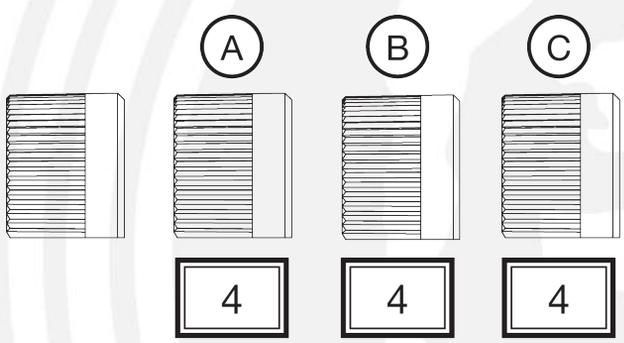

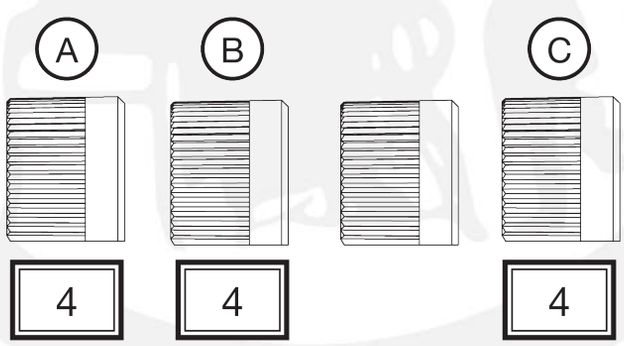

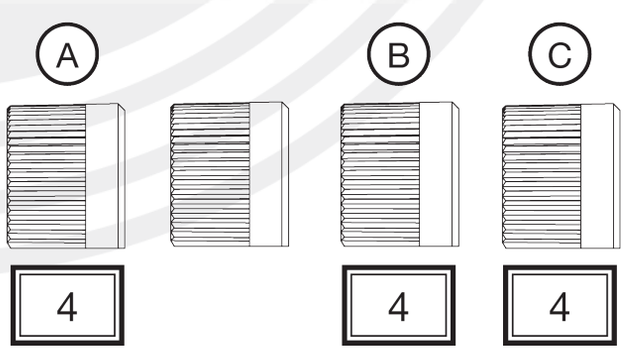

NL CORRECTE DRAADSPANNING

De rijen met steken aan de goede kant van de stof zijn recht en gelijkmatig. De grijperdraad vormt de rij vierkanten met diagonalen.

1. Verkeerde kant van de stof
2. Grijperdraad
3. Linker naalddraad
4. Rechter naalddraad

(A) ALS DE NAALDDRAAD TE LOS IS:

- De steken aan de goede kant van de stof zijn onregelmatig en los.
- Er zit ruimte tussen de kruispunten van de grijperdraad.

Draai de naalddraad spanning strakker en/of draai de grijperdraad spanning losser om de spanning te corrigeren.

(B) ALS DE NAALDDRAAD TE STRAK IS:

- De stof rimpelt.

Draai de naalddraad spanning losser en/of draai de grijperdraad spanning strakker om de spanning te corrigeren.

GB BALANCED TENSION

The rows of stitches on the right side of the fabric are straight and even. The looper thread forms a row of squares with diagonals.

1. Wrong side of the fabric
2. Looper thread
3. Left needle thread
4. Right needle thread

(A) IF THE NEEDLE THREAD TENSION IS TOO LOOSE:

- The stitches on the right side are irregular and loose.
- There is a gap between head and tail of the looper thread crossing points.

Tighten the needle thread tension, and/or loosen the looper thread tension to correct it.

(B)IF THE NEEDLE THREAD TENSION IS TOO TIGHT:

- The fabric puckers.

Loosen the needle thread tension, and/or tighten the looper thread tension to correct it.

FR TENSION DES FILS CORRECTE

Les lignes des points droite au dessus du tissu sont droites et uniformément. Le fil du boucleur forme une rangée de carrés avec des diagonales.

1. Envers du tissu
2. Fil du boucleur
3. Fil d'aiguille gauche
4. Fil de l'aiguille droite

(A) SI LE FIL D'AIGUILLE EST TROP LÂCHE:

- Les points sur le dessus du tissu sont irrégulières et lâches.
- Il y a un espace entre les points du fil de boucleur de passage.

Augmentez la tension de fil de l'aiguille, et / ou diminuez la tension de fil du boucleur pour corriger la tension.

(B) SI LE FIL D'AIGUILLE EST TROP SERRÉ:

- Le tissu fronce.

Réduisez la tension de fil de l'aiguille et/ou augmentez la tension de fil du boucleur pour corriger la tension.

D KORREKTE SPANNUNG

Alle Stichreihen auf der rechten Seite des Stoffeslaufen sind parallel und glatt. Der Greiferfaden bildet eine Reihe von Rechtecken mit diagonalen Linien.

1. Linke Stoffseite
2. Greiferfaden
3. Linker Oberfaden
4. Rechter Oberfaden

(A) WENN DIE OBERFADENSPANNUNG ZU LOCKER IST:

- Die Stiche auf der rechten Seite sind unregelmäßig und locker.
- Zwischen dem Anfang und dem Ende der Schnittstellen des Greiferfadens besteht eine Lücke.

Erhöhen Sie die Oberfadenspannung und/oder verringern Sie die Greiferspannung zur Korrektur des Stiches.

(B) WENN DIE OBERFADENSPANNUNG ZU STRAMM IST:

- Der Stoff wirft Falten.

Lösen Sie die Oberfadenspannung und/oder erhöhen Sie die Greiferspannung zur Korrektur des Stiches.

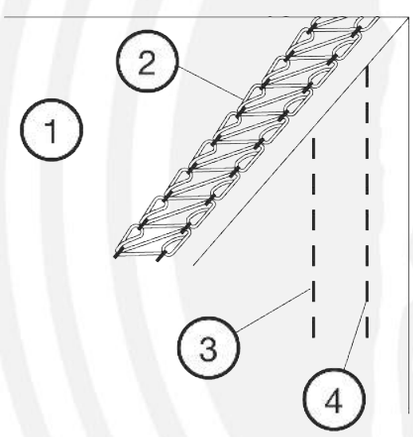

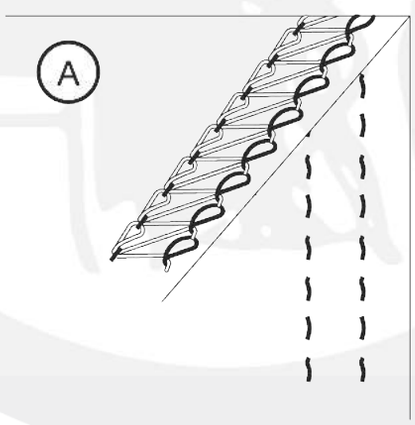

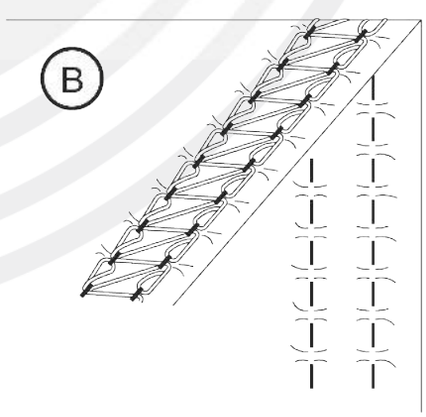

NL KETTINGSTEEK

De kettingsteek wordt genaaid met één naald. De steek vormt een ketting van de grijperdraad aan de verkeerde kant van de stof. De kettingsteek is een duurzame en flexibele steek en wordt gebruikt voor het naaien van gebreide stoffen, het bevestigen van elastiek, het bevestigen van biaisband enz.
Rijg één van de naalden in en de grijper. Verwijder de naalden die niet worden gebruikt.

LET OP: Draai de naaldklemschroeven vast van de naalden die niet worden gebruikt om lostrillen van de schroeven te voorkomen.

AANPASSEN VAN DE DRAADSPANNING

Stel de spanningsknoppen als volgt in:
1. Draadspanningsknop naald: 4
2. Draadspanningsknop grijper: 4

LET OP: Pas de draadspanningsknop aan van de naald die wordt gebruikt.
Controleer de spanning door een naaitest uit te voeren door dezelfde stof en garen te gebruiken als uw eigenlijke werkstuk. Indien nodig, pas de spanning aan.

CORRECTE DRAADSPANNING

De rechte steek aan de goede kant van de stof is recht en gelijkmatig.
De grijperdraad vormt een ketting.
1. Verkeerde kant van de stof
2. Grijperdraad
3. Naalddraad

(A) Als de naalddraad te los is:
- De steken aan de goede kant van de stof zijn onregelmatig en los.
- De naalddraad vormt lussen aan de verkeerde kant van de stof.

Draai de naalddraad spanning strakker en/of draai de grijperdraad spanning losser om de spanning te corrigeren.

(B) Als de naalddraad te strak is:
- De stof rimpelt.

Draai de naalddraad spanning losser en/of draai de grijperdraad spanning strakker om de spanning te corrigeren.

GB CHAIN STITCH

This stitch is sewn with a single needle and forms a chain of looper thread on the wrong side of the fabric. This is a durable and flexible stitch used for seaming knit fabrics, attaching elastics, attaching bias tapes etc. Thread one of the three needles and looper. Remove the needles not to be used.

NOTE: Tighten the needle clamp screws on the sides that are not being used to prevent losing the screws.

BALANCING THE THREAD TENSION

Set the tension dials as follows:
1. Needle thread tension dial: 4
2. Looper thread tension dial: 4

NOTE: Adjust the tension dial for the needle being used.
Check the tension balance by test stitching on the same fabric and threads as actual garment. Fine-tune the tension if necessary.

BALANCED TENSTION

The straight stitch on the right side of the fabric is straight and even. The looper thread forms a chain.
1. Reverse side of the fabric
2. Looper thread
3. Needle thread

(A) If the needle thread is too loose:
- The stitch on the right side is irregular and loose.
- The needle thread forms loops on the wrong side of the fabric.

Tighten the needle thread tension, and/or loosen the looper thread tension to correct it.

(B) If the needle thread tension is too tight:
- The fabric puckers.

Loosen the needle thread tension, and/or tighten the looper thread tension to correct it.

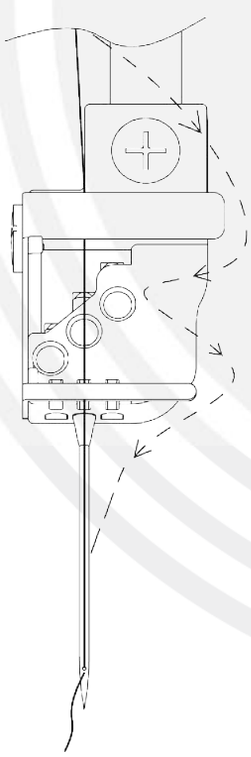

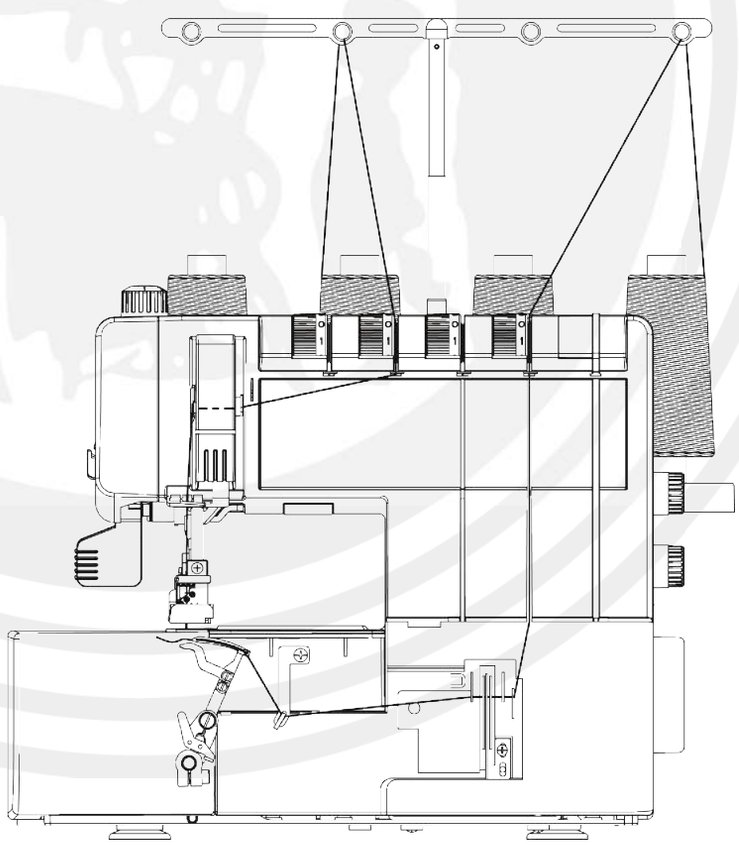

FR POINT DE CHAÎNETTE

Le point de chaînette est cousu avec une seule aiguille et forme une chaîne avec le fil du boucleur sur l'envers du tissu. C'est un point solide et flexible qui est utilisé pour coudre des tissus à mailles, fixer des élastiques ou des biais, etc. Enfiler le boucleur et une seule aiguille. Retirez les aiguilles qui ne sont pas utilisés.

REMARQUE: Resserrez la vis de fixation de l'aiguille qui ne sert pas pour empêcher desserrage et les pertes de la vis.

ADAPTATIONS DE LA TENSION DU FIL

Réglez la tension du fil comme suit:

1. Tension de fil de l'aiguille: 4
2. Bouton de la tension du fil du boucleur: 4

REMARQUE: Réglez le tension de fil de l'aiguille qui est utilisée.

Effectuer un essai de couture sur le même tissu avec le même fil pour vérifier la formation du point et la tension du fil. Si nécessaire, régler la tension.

TENSION DES FILS CORRECTE

Le point droite au dessus du tissu est droite et uniformément.
Le fil du boucleur forme une chaîne.

1. Envers du tissu
2. Fil du boucleur
3. Fil d'aiguille

(A) Si le fil d'aiguille est trop lâche:

- Les points sur le dessus du tissu sont irrégulières et lâches.
- Il y a un espace entre les points du fil de boucleur de passage.

Augmentez la tension de fil de l'aiguille, et / ou diminuez la tension de fil du boucleur pour corriger la tension.

(B) Si le fil d'aiguille est trop serré:

- Le tissu fronce.

Réduisez la tension de fil de l'aiguille et/ou augmentez la tension de fil du boucleur pour corriger la tension.

D KETTENSTICH

Dieser Stich wird mit einer einzigen Nadel genäht und bildet mit dem Greiferfaden eine Kette auf der linken Stoffseite. Dies ist ein strapazierfähiger, flexibler Stich, der zum Säumen von Maschenware, Befestigen von elastischen Stoffen, Befestigen von Schrägband, etc. benutzt wird. Fädeln Sie eine der drei Nadeln und den Greifer ein. Entfernen Sie die Nadeln, die nicht benutzt werden.

HINWEIS: Ziehen Sie die Nadelklemmschrauben von die Nadeln an, die nicht benutzt werden, um zu verhindern, dass die Schrauben verloren gehen.

ANPASSUNG DER FADENSPANNUNG

Stellen Sie die Spannungs-Regler wie folgt ein:

1. Oberfadenspannungs-Regler: 4
2. Greiferspannungs-Regler: 4

HINWEIS: Stellen Sie die Regler für die Fadenspannung für die Nadel ein, die benutzt werden soll.

Prüfen Sie die Spannung mit dem Stoff und den Garnen, die Sie später auch vernähen. Nehmen Sie eventuell erforderliche Feineinstellungen an der Spannung vor.

KORREKTE SPANNUNG

Der Geradstich auf der rechten Stoffseite ist gerade und gleichmäßig.
Der Greiferfaden bildet eine Kette.

1. Linke Stoffseite
2. Greiferfaden
3. Oberfaden

(A) Wenn die Oberfadenspannung zu locker ist:

- Die Stiche auf der rechten Seite sind unregelmäßig und locker.
- Der Oberfaden wirft Schlingen auf der linken Stoffseite.

Erhöhen Sie die Oberfadenspannung und/oder verringern Sie die Greiferspannung zur Korrektur des Stiches.

(B) Wenn die Oberfadenspannung zu stramm ist:

- Der Stoff wirft Falten.

Lösen Sie die Oberfadenspannung und/oder erhöhen Sie die Greiferspannung zur Korrektur des Stiches.

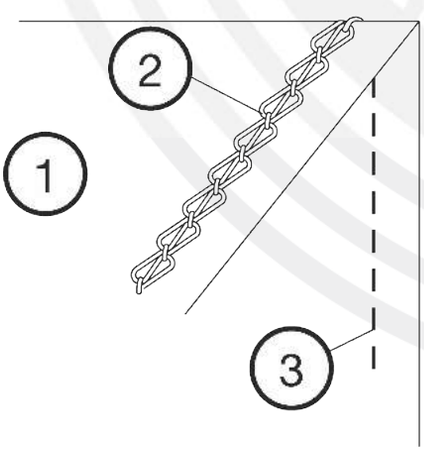

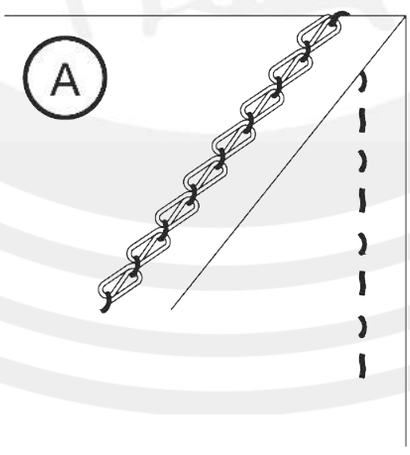

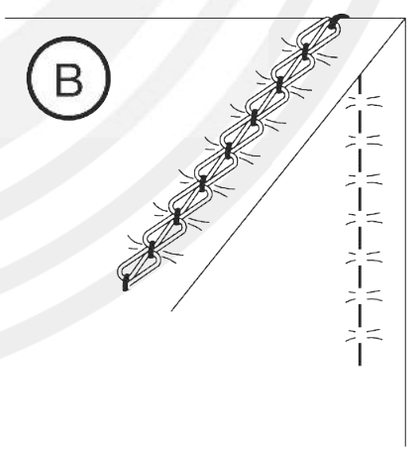

NL AFWERKEN VAN DE NAAD

Voor het allerbeste resultaat, gebruik een stukje stof aan het begin en aan het einde van uw naad.

BEGIN VAN DE NAAD

A. Breng de persvoet omhoog en leg het stukje stof onder de persvoet. Doe de persvoet omlaag en draai het handwiel een paar slagen naar u toe. Druk op het voetpedaal en begin langzaam met naaien. ① Handwiel

B. Stop met naaien bij het einde van het stukje stof. Leg uw werkstuk voor het stukje stof zoals afgebeeld, begin met naaien op uw werkstuk. ② Stukje stof ③ Werkstuk

EINDE VAN DE NAAD

C. Stop met naaien aan het einde van uw werkstuk. Leg vervolgens een ander stukje stof voor uw werkstuk en naai het stukje stof. ④ Ander stukje stof

D. Knip de verbindingsdraden door die de stukjes stof verbinden met uw werkstuk. ⑤ Verbindingsdraden

De draden verknopen

Trek met behulp van een pincet de naalddraden naar de verkeerde kant van de stof en knoop de draden aan elkaar.

GB FINISHING THE SEAM

To achieve the best results, use a piece of scrap fabric at the beginning and end of the seam.

BEGINNING OF THE SEAM

A. Raise the presser foot and insert a piece of scrap fabric under the foot. Lower the foot and turn the Balance wheel toward you. Depress the foot control to start sewing slowly. ① Balance wheel

B. Stop sewing at the end of the scrap fabric. Insert the work fabric after the scrap as shown, then start sewing on the work fabric. ② Scrap fabric ③ Work fabric

END OF SEAM

C. Stop sewing at the end of the work fabric. Insert another piece of scrap fabric after the work fabric as shown, then sew through the scrap. ④ Another scrap fabric

D. Cut the connecting threads between the work fabric and scrap fabric. ⑤ Connecting threads

Knotting the threads

Draw the needle threads to the wrong side of the fabric by using a pair of tweezers and knot them together.

FR FINITION DE LA COUTURE

Pour de meilleurs résultats, utilisez une pièce de tissu supplémentaire au début et à la fin de votre couture.

DÉBUT DE LA COUTURE

A. Relever le pied presseur et placez un pièce de tissu supplémentaire sous le pied presseur. Abaissez le pied presseur et tournez le volant de quelques tours vers vous. Appuyez sur la pédale et commencer à coudre lentement. ① Volant

B. Arrêtez de coudre à la fin du pièce de tissu supplémentaire. Insérez votre projet après la pièce de tissu supplémentaire comme illustré, puis commencez à coudre sur votre projet. ② Pièce de tissu supplémentaire ③ Votre projet

FIN DE LA COUTURE

C. Arrêtez de coudre à la fin de votre travail. Ensuite, insérez une autre pièce de tissu supplémentaire après votre projet et coudre le pièce de tissu supplémentaire. ④ Autre pièce de tissu supplémentaire

D. Couper les fils de connexion entre les pièces de tissus supplémentaire et votre projet. ⑤ Les fils de connexion

Nouage des fils

À l'aide de pinces courbe, amenez les fils d'aiguille sur l'envers du tissu et nouez-les ensemble.

D FERTIGSTELLEN DER NAHT

Die besten Ergebnisse erzielen Sie, wenn Sie am Anfang und Ende des Saums ein Reststück Stoff verwenden.

NAHTANFANG

A. Stellen Sie den Nähfuß hoch und legen Sie ein Reststück Stoff unter den Fuß. Senken Sie den Fuß und drehen Sie das Handrad mehrmals auf sich zu. Treten Sie auf den Fußanlasser und beginnen Sie, langsam zu nähen. ① Handrad

B. Hören Sie am Ende des Reststücks Stoff zu nähen auf. Setzen Sie den Arbeitsstoff an das Reststück Stoff an und nähen Sie dann auf dem Arbeitsstoff weiter. ② Reststück Stoff ③ Arbeitsstoff

NAHTENDE

C. Hören Sie am Ende des Arbeitsstoffes zu nähen auf. Setzen Sie ein weiteres Reststück Stoff an den Arbeitstoff an und nähen Sie dann über das Reststück Stoff. ④ Ein weiteres Reststück Stoff

D. Schneiden Sie die Verbindungsfäden zwischen dem Arbeitsstoff und dem Reststück Stoff durch. ⑤ Verbindungsfäden

Verknoten der Fäden

Ziehen Sie die Oberfäden mit einer Pinzette auf die linke Stoffseite und verknoten Sie diese.

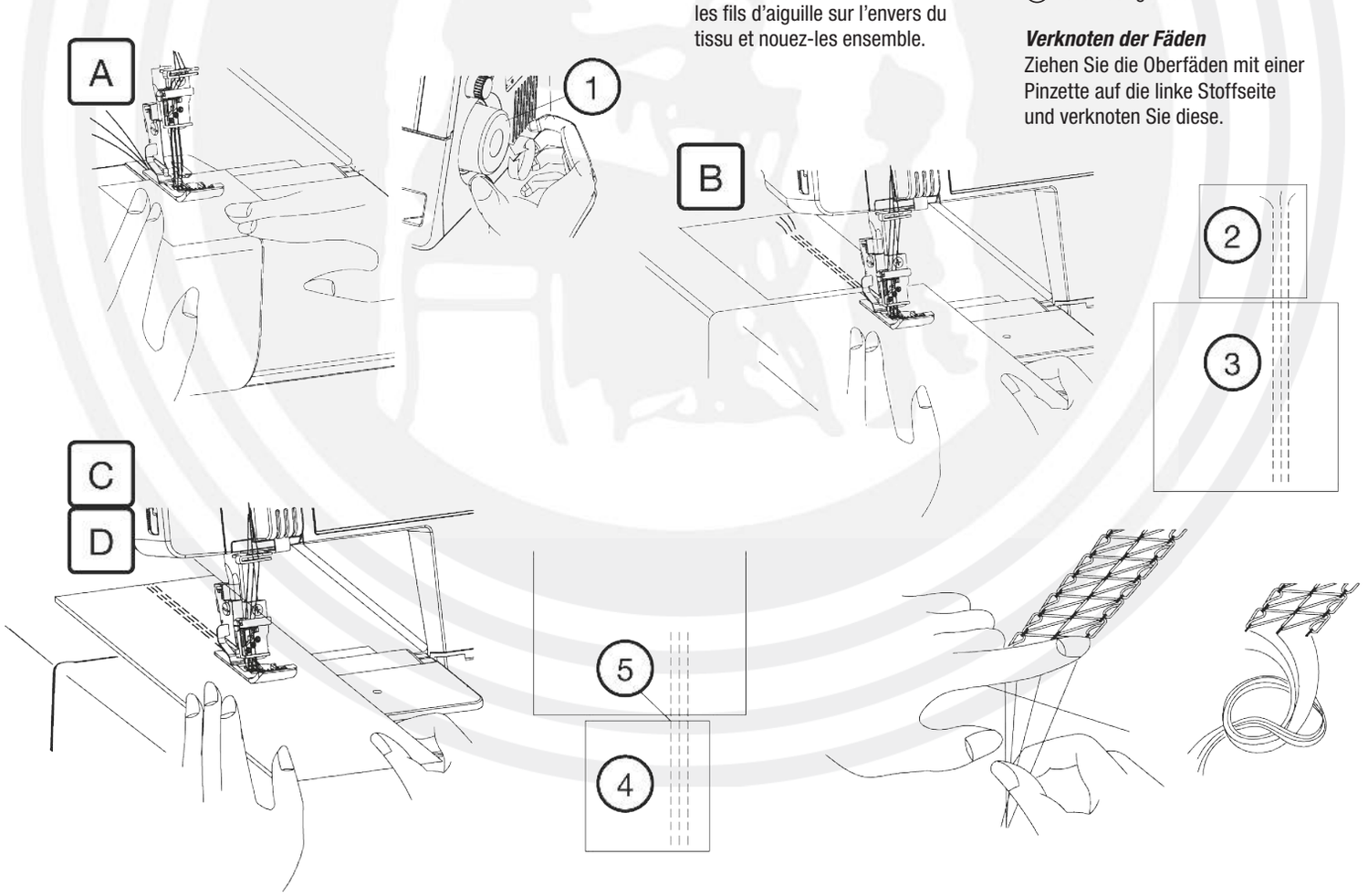

NL STOF VERWIJDEREN IN HET MIDDEN VAN DE NAAD

1. Breng de naalden in de hoogste posistie door het ① handwiel naar u toe te draaien.
2. Breng de persvoet omhoog met de ② persvoethevel.
3. Trek de naalddraden naar u toe vlak boven de ogen van de naalden. Dit voorkomt dat de draden blijven haken als u de stof wilt verwijderen.
4. Trek de stof naar achteren.
5. Verwijder de stof en snij de draden door met het ③ afsnijmes.

GB REMOVING THE FABRIC IN THE MIDDLE OF THE STITCHING

1. Raise the needles to their highest position by turning the ① balance wheel toward you.
2. Raise the presser foot with the ② presser foot lifter.
3. Pull the needle threads before the needle eyes. This prevents the threads from being caught when removing the fabric.
4. Pull the fabric to the rear.
5. Remove the fabric and cut threads with the ③ thread cutter.

FR ENLÈVEMENT DU TISSU AU MILIEU DE LA COUTURE

1. 1.Tournez ① le volant vers vous pour relever l'aiguille.
2. Relever le pied presseur à l'aide de ② levier du pied presseur.
3. Tirez les fils d'aiguilles vers vous directement au-dessus des chas des aiguilles. Cela évite que les fils sont retirées lors du retrait du tissu.
4. Tirez le tissu à l'arrière.
5. Enlever le tissu et couper les fils avec ③ le coupe-fil.

D ENTFERNEN DES STOFFES IN DER MITTE DER NÄHARBEIT

1. Bringen Sie die Nadeln in ihre höchste Stellung, indem Sie das ① Handrad auf sich zu drehen.
2. Heben Sie den Nähfuß an unter Verwendung des ② Nähfußhebels.
3. Ziehen Sie die Nadelfäden in Ihre Richtung gerade über die Augen von die Nadeln. So wird verhindert, dass die Fäden beim Entfernen des Stoffes hängen bleiben.
4. Ziehen Sie den Stoff nach hinten.
5. Entfernen Sie den Stoff und schneiden Sie die Fäden mit dem ③ Fadenabschneider ab.

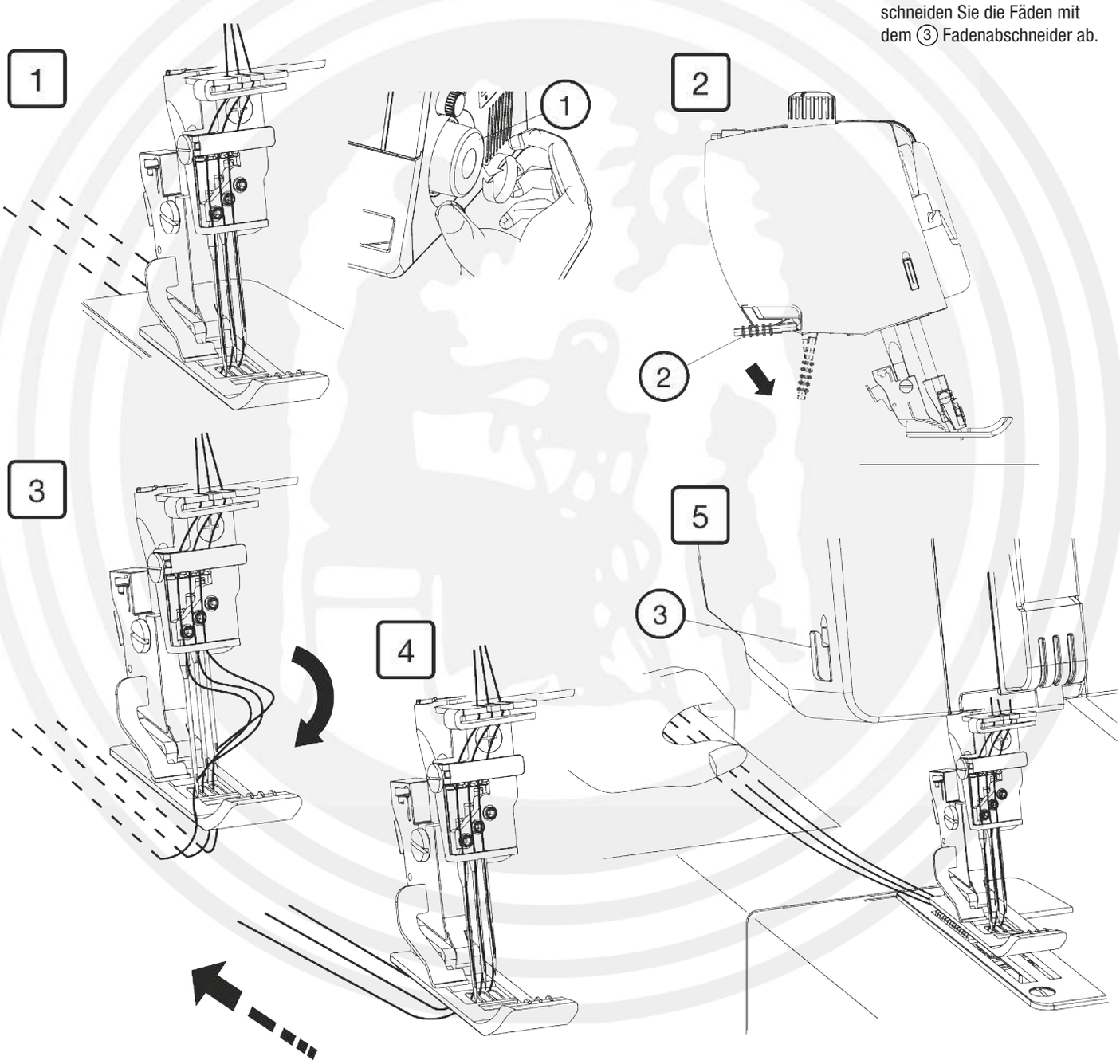

NL ZOMEN MET DE COVERSTEEK

1. Vouw de rand van de stof naar de verkeerde kant van de stof en druk erop.
2. Teken met kleermakerskrijt een lijn op de goede kant van de stof om de rand van de stof te markeren.
3. Plaats uw stof zodanig dat de linker naald net links van de gemarkeerde lijn zit. Laat de persvoet zakken.
4. Naai voorzichtig langs de gemarkeerde lijn.
5. Aan het einde van uw naad, breng de persvoet omhoog en verwijder de stof naar achteren.
6. Trek de naalddraden naar de verkeerde kant van de stof en verknoop de draden.

① Gemarkeerde lijn
② Linker naald
③ Rechter naald
④ Goede kant van de stof

TOEPASSINGEN VOOR DE DRIEVOUDIGE COVERSTEEK

A. Naaien van tailles
① Taille
② Goede kant van de stof
③ Verkeerde kant van de stof

B. Bevestigen van kant en band
① Band of kant
② Goede kant van de stof
③ Verkeerde kant van de stof

C. Bevestigen van elastiek
① Goede kant van de stof
② Verkeerde kant van de stof
③ Elastiek

D. Decoratieve steek
① Goede kant van de stof
② Verkeerde kant van de stof

GB HEMMING WITH THE COVER STITCH

1. Fold up the edge of the fabric to the wrong side and press.
2. Draw a line with a tailor's chalk on the right side of the fabric to mark the fabric edge.
3. Place the fabric so the left needle drops just to the left side of the marked line. Lower the presser foot.
4. Sew carefully along the marked line.
5. After finishing sewing. Raise the presser foot and remove the fabric to the rear.
6. Draw the needle threads to the wrong side of the fabric and knot them together.

① Marked line
② Left needle
③ Right needle
④ Right side of the fabric

TRIPLE COVER STITCH APPLICATIONS

A. Hemming of waistlines
① Waistline
② Right side of the fabric
③ Reverse side of the fabric

B. Attaching laces and tapes
① Tap or lace
② Right side of the fabric
③ Reverse side of the fabric

C. Attaching elastics
① Right side of the fabric
② Reverse side of the fabric
③ Elastic

D. Decorative stitch
① Right side of the fabric
② Reverse side of the fabric

FR OURLETS AVEC LE POINT ENVELOPPANT

1. Pliez le bord du tissu sur l'envers et appuyez dessus.
2. À l'aide d'une craie de tailleur, tracez une ligne sur l'endroit du tissu pour marquer le bord du tissu.
3. Placez votre tissu de sorte que l'aiguille gauche juste à gauche de la ligne en surbrillance. Abaissez le pied presseur.
4. Coudre soigneusement le long de la ligne marquée.
5. A la fin de votre couture, relever le pied presseur et retirez le tissu à l'arrière.
6. Amenez les fils d'aiguille sur l'envers du tissu et nouez-les ensemble.

① Ligne repère
② Aiguille gauche
③ Aiguille droite
④ Dessus du tissu

APPLICATIONS DU TRIPLE POINT ENVELOPPANT

A.Ourlets de tailles
① Taille
② Dessus du tissu
③ L'envers du tissu

B. Fixation de dentelles et de rubans
① Dentelle ou ruban
② Dessus du tissu
③ L'envers du tissu

C. Fixation d'élastique
① Dessus du tissu
② L'envers du tissu
③ Elastique

D. Point décoratif
① Dessus du tissu
② L'envers du tissu

D SÄUMEN MIT COVERSTICHEN

1. Legen Sie die Stoffkante auf die linke Seite um und drücken Sie die Kante zusammen.
2. Zeichnen Sie mit Schneiderkreide eine Linie auf der rechten Stoffseite, um die Stoffkante zu markieren.
3. Richten Sie den Stoff so aus, dass die linke Nadel unmittelbar links neben der markierten Linie einsticht. Senken Sie den Nähfuß.
4. Nähen Sie vorsichtig an der markierten Linie entlang.
5. Heben Sie zum Schluss den Nähfuß und ziehen Sie den Stoff nach hinten.
6. Ziehen Sie die Oberfäden auf die linke Stoffseite und verknoten Sie diese.

① Markierte Linie
② Linke Nadel
③ Rechte Nadel
④ Rechte Stoffseite

DREIFACH-DECKSTICH-ANWENDUNGEN

A. Anwendungen des dreifachen Coverstich
① Säumen von Taillen
② Rechte Stoffseite
③ Linke Stoffseite

B. Annähen von Spitzen und Litzen
① Litze oder Spitze
② Rechte Stoffseite
③ Linke Stoffseite

C. Annähen von Gummi
① Rechte Stoffseite
② Linke Stoffseite
③ Gummi

D. Zierstich
① Rechte Stoffseite
② Linke Stoffseite

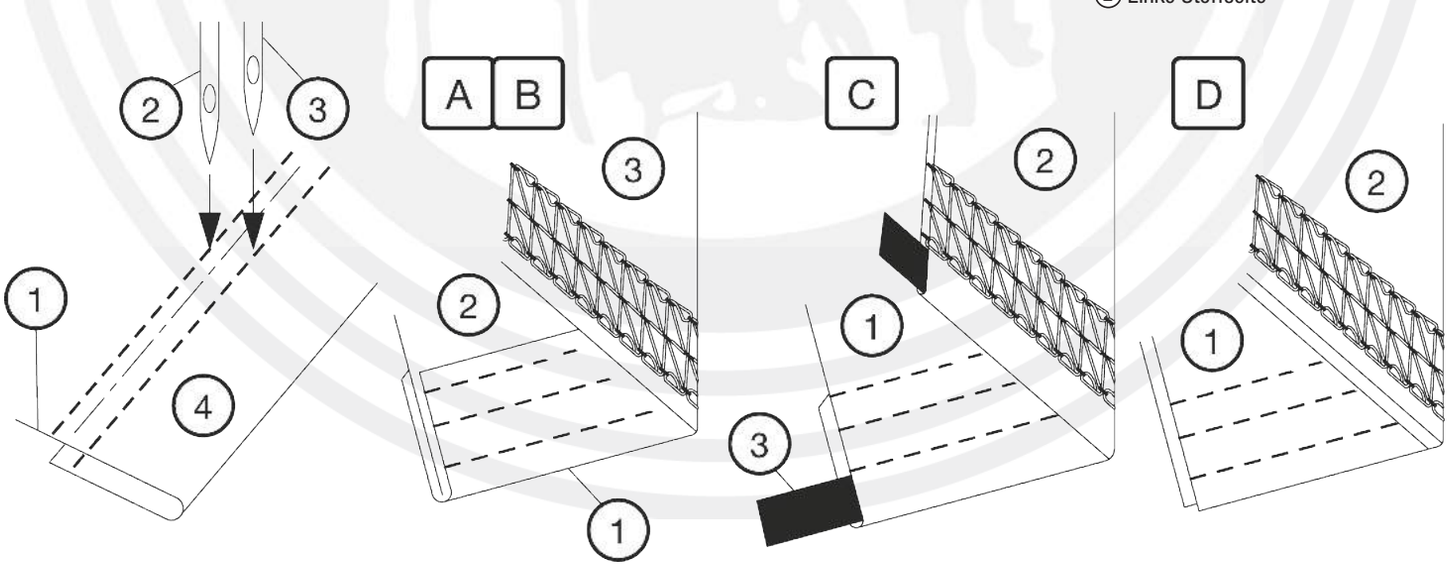

NL HET ONDERHOUD VAN DE MACHINE

DE TRANSPORTEUR EN GRIJPER SCHOONMAKEN

WAARSCHUWING:
Zet de aan/uit schakelaar op "uit" en haal de stekker uit het stopcontact voordat u de machine gaat schoonmaken.

LET OP: Demonteer de machine niet, behalve alleen datgene wat is genoemd in deze handleiding.

1. Verwijder de persvoet en de naalden.
2. Verwijder de set schroeven en de steekplaat.
3. Maak de transporteur schoon met het stofkwastje.

① Steekplaat
② Set schroeven
③ Stofkwastje

4. Open het grijperdeksel en maak de grijper en omgeving schoon met het stofkwastje.
5. Plaats de steekplaat, naalden en persvoet terug. Sluit het grijperdeksel.

GB THE MAINTENANCE OF THE MACHINE

CLEANING THE FEED DOGS AND LOOPER AREA.

WARNING:
Turn the power switch off and unplug the machine before cleaning.

NOTE: Do not dismantle the machine in any way other than what is explained in this section.

1. Remove the presser foot and needles
2. Remove the set screw and needle plate.
3. Clean the feed dogs with a cleaning brush.

① Needle plate
② Set screw
③ Cleaning brush

4. Open the looper cover and clean the looper and surrounding area with the cleaning brush.
5. Replace the needle plate, needles and presser foot. Close the looper cover.

FR L'ENTRETIEN DE LA MACHINE

NETTOYAGE DES GRIFFES D'ENTRAÎNEMENT ET DU BOUCLEUR

AVERTISSEMENT:
Mettre le commutateur principal sur position "off" et retirer la fiche de la prise avant de nettoyer la machine.

REMARQUE: Ne démontez pas la machine, sauf que ce qui est mentionné dans ce manuel.

1. Retirez le pied presseur et les aiguilles.
2. Retirez la vis de fixation et la plaque à aiguille.
3. Nettoyez les griffes d'entraînement avec la brosse de nettoyage.

① Plaque à aiguille
② Vis de fixation
③ Brosse de nettoyage

4. Ouvrez le couvercle du boucleur et nettoyez le boucleur et environnement avec la brosse de nettoyage.
5. Remplacer la plaque d'aiguille, les aiguilles et le pied presseur en place.
Refermez le couvercle du boucleur.

D DIE WARTUNG DER MASCHINE

SÄUBERN DER TRANSPORTEURE UND DES GREIFERBEREICHS

VORSICHT:
Schalten Sie die Maschine am Netzschalter aus und ziehen Sie den Stecker ab, bevor Sie die Maschine reinigen.

HINWEIS: Bauen Sie die Maschine nur so weit auseinander, wie es in diesem Bedienungsableitung beschrieben wird.

1. Entfernen Sie den Nähfuß und die Nadeln.
2. Entfernen Sie die Stellschraube und Stichplatte.
3. Reinigen Sie die Transporteure mit einem Reinigungspinsel.

① Stichplatte
② Stellschraube
③ Reinigungspinsel

4. Öffnen Sie den Greiferabdeckung und reinigen Sie den Greifer und den umgebenden Bereich mit einem Reinigungspinsel.
5. Bringen Sie die Stichplatte, Nadeln und Nähfuß wieder an. Schließen Sie den Greiferabdeckung.

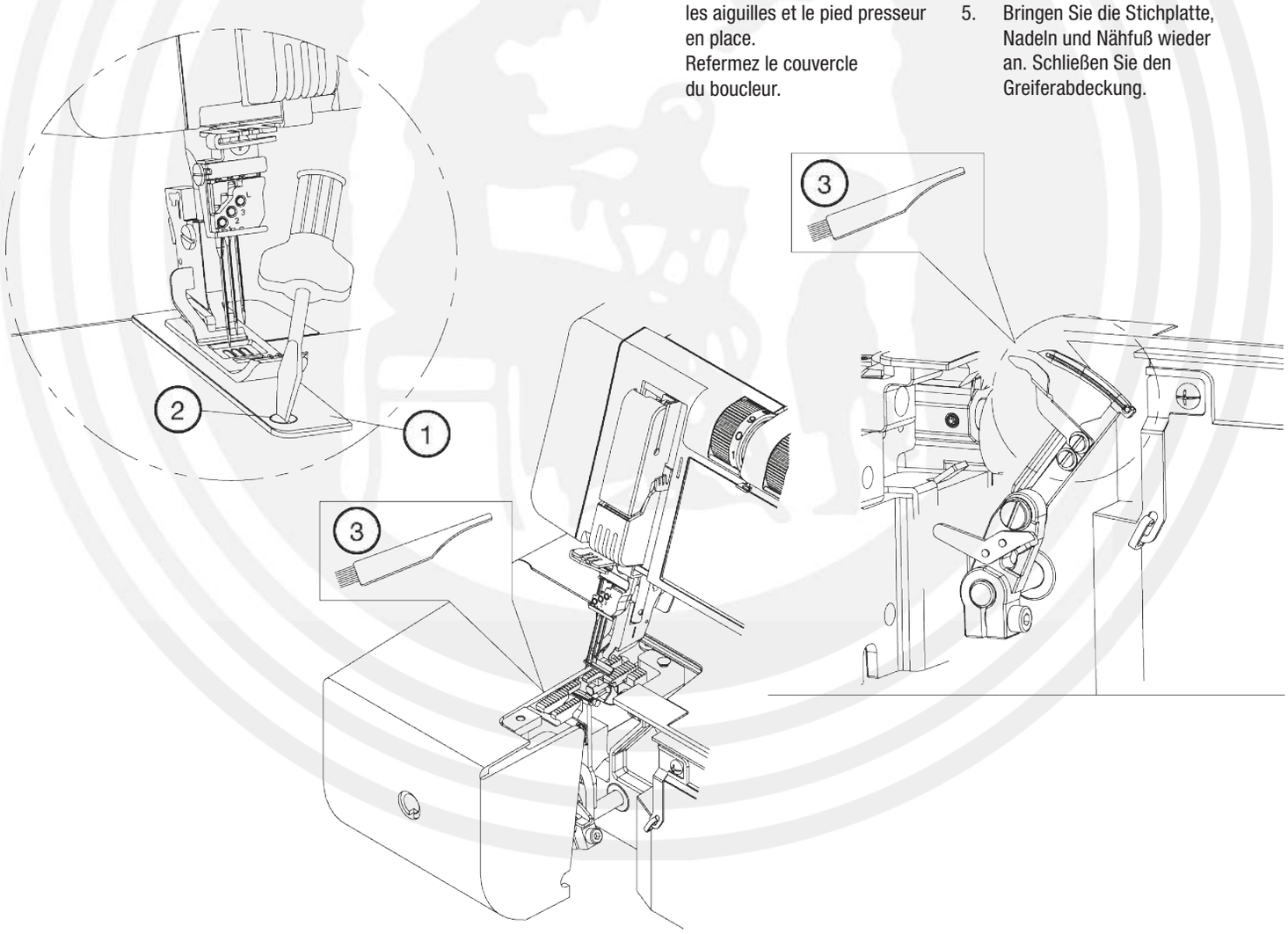

NL VERHELPEN VAN STORINGEN

Probleem	Oorzaak	Pagina
Naalddraadbreuk	1. De machine is niet correct ingeregen. 2. De draadspanning is te hoog. 3. De naald is verbogen of de punt is beschadigd. 4. De naald is niet correct bevestigd. 5. De verkeerde naald wordt gebruikt.	10 19 8 8 8
Naaldbreuk	1. De naald is verbogen of de punt is beschadigd. 2. De naald is niet correct bevestigd. 3. De naaldklemschroef zit te los. 4. Er wordt aan de stof getrokken.	8 8 8
Overslaan van steken	1. De naald is niet correct bevestigd. 2. De naald is verbogen of de punt is beschadigd. 3. De draadspanning is niet correct ingesteld. 4. De machine is niet correct ingeregen.	8 8 19 10
De zoom rimpelt	1. De draadspanning is niet correct ingesteld.	19
De machine naait niet	1. De machine is niet aangesloten op de stroomvoorziening. 2. Het voetpedaal is niet volledig aangesloten.	4 4

GB TROUBLESHOOTING

Problem	Cause	Reference
Needle thread breaks	1. The machine is not threaded correctly. 2. The thread tension is too tight. 3. The needle is bent or blunt. 4. The needle is not set correctly. 5. A wrong needle is used.	10 19 8 8 8
Needle bends or breaks	1. The needle is bent or blunt. 2. The needle is not set correctly. 3. The needle clamp screw is too loose. 4. The fabric is forecely pulled.	8 8 8
Skipped stitches	1. The needle is not set correctly. 2. The needle is bent or blunt. 3. The tension is out of balance. 4. The machine is not threaded correctly.	8 8 19 10
Seam puckering	1. The tension of out of balance.	19
Machine does not operate	1. The machine is not connected to the power supply. 2. The foot control is not plugged in firmly.	4 4

FR DÉPISTAGE DES PANNES

Problème	Cause	Page
Casse des fils	1. La machine est mal enfilée. 2. La tension supérieure est trop forte. 3. L'aiguille est déformée ou épointée. 4. L'aiguille n'est pas correctement installée. 5. Une mauvaise aiguille est utilisée.	10 19 8 8 8
L'aiguille casse	1. L'aiguille est déformée ou épointée. 2. L'aiguille n'est pas correctement installée. 3. La vis de fixation de l'aiguille est desserrée. 4. Le tissu est retiré de force.	8 8 8
Des points sont sautés	1. L'aiguille n'est pas correctement installée. 2. L'aiguille est déformée ou épointée. 3. La tension du fil est mal réglé. 4. La machine n'est pas enfilée correctement.	8 8 19 10
L'ourlet froncent	1. La tension du fil est mal réglé.	19
La machine ne coud pas	1. La machine n'est pas raccordée au secteur. 2. La pédale est mal branchée.	4 4

D PROBLEMLÖSUNGEN

Problem	Ursache	Seite
Oberfaden reißt	1. Die Maschine ist nicht richtig eingefädelt. 2. Die Fadenspannung ist zu stark. 3. Die Nadel ist verbogen oder stumpf. 4. Die Nadel ist nicht richtig eingestellt. 5. Eine falsche Nadel ist verwendet.	10 19 8 8 8
Die Nadel bricht	1. Die Nadel ist verbogen oder stumpf. 2. Die Nadel ist nicht richtig eingesetzt. 3. Die Nadelklemmschraube hatte gelöst. 4. Der Stoff wird gezogen.	8 8 8
Ausgelassene Stiche	1. Die Nadel ist nicht richtig eingesetzt. 2. Die Nadel ist verbogen oder stumpf. 3. Die Fadenspannung ist nicht korrekt eingestellt. 4. Die Maschine ist nicht richtig eingefädelt.	8 8 19 10
Die Maschine läuft nicht	1. Die Fadenspannung ist nicht korrekt eingestellt.	19
Die Maschine läuft nicht	1. Die Maschine ist nicht an die Stromversorgung angeschlossen. 2. Der Fußanlasser-Stecker ist nicht fest angeschlossen.	4 4