PFAFF

Perfection starts here.™

ambition™ 610

Instrucciones para el manejo

Esta máquina de coser doméstica ha sido diseñada de conformidad con las normas IEC/EN 60335-2-28 y UL1594.

INSTRUCCIONES DE SEGURIDAD IMPORTANTES

Cuando utilice un aparato eléctrico, debe respetar siempre las precauciones de seguridad básicas, incluyendo las siguientes:

Lea todas las instrucciones antes de utilizar esta máquina de coser doméstica. Conserve las instrucciones en un lugar adecuado, cerca de la máquina. Asegúrese de que acompañen a la máquina si se la da a un tercero.

PELIGRO - PARA REDUCIR EL RIESGO DE DESCARGA ELÉCTRICA:

- Nunca se debe dejar la máquina de coser desatendida cuando esté enchufada. El enchufe eléctrico al cual se conecta la máquina debe ser fácilmente accesible. Desenchufe siempre la máquina de coser inmediatamente después de utilizarla y antes de limpiarla, quitar las tapas, lubricarla o realizar cualquier otro ajuste o mantenimiento mencionado en el manual de instrucciones.

ADVERTENCIA - PARA REDUCIR EL RIESGO DE QUEMADURAS, INCENDIO, DESCARGA ELÉCTRICA O DAÑOS PERSONALES:

- No permita que se utilice como un juguete. Deberá prestar especial atención cuando se utilice la máquina cerca de niños.
- Utilice esta máquina de coser únicamente para el uso previsto, tal como se explica en este manual. Utilice únicamente los accesorios recomendados por el fabricante, según se indica en este manual.
- No utilice nunca la máquina de coser si el cable o el enchufe están dañados, si no funciona adecuadamente, si se ha caído o se ha dañado, o si ha caído al agua. Envíe la máquina de coser al distribuidor autorizado o centro de servicio más cercano para su examen, reparación y ajuste eléctrico o mecánico.
- No utilice la máquina de coser con alguna de las aberturas para el aire bloqueada. Mantenga las aberturas de ventilación de la máquina de coser y el pedal limpios de hilos, suciedad y trozos de tela sueltos.
- Mantenga los dedos alejados de todas las piezas móviles. Debe poner especial cuidado en las zonas próximas a la aguja de la máquina de coser.
- Utilice siempre la placa de aguja adecuada. Una placa inadecuada puede causar la rotura de la aguja.
- No utilice agujas dobladas.
- No jale la tela ni la empuje mientras cose. Esto puede desviar la aguja y hacer que se rompa.
- Use gafas de seguridad.
- Apague la máquina de coser ("0") cuando realice ajustes en la zona de la aguja, como enhebrar la aguja, cambiarla, hacer canilla, cambiar el prensatelas, etc.
- No deje caer ni introduzca objetos en las aberturas.
- No utilice la máquina al aire libre.
- No trabaje con la máquina en lugares donde se usen productos en aerosol (spray) o donde se administre oxígeno.
- Para desconectarla, ponga todos los controles en la posición de apagado (“0”) y, a continuación, desenchufe la máquina.
- No la desenchufe al jalar el cable. Para desenchufarla, sujete la clavija, no el cable.

- El pedal sirve para manejar la máquina. Evite colocar otros objetos en el pedal.
- No utilice la máquina si está mojada.
- Si la luz LED está dañada o rota, el fabricante o su agente de servicio o una persona igual de calificada debe reemplazarla para evitar riesgos.
- Si el cable conectado con el pedal está dañado, el fabricante o su agente de servicio o una persona igual de calificada debe reemplazarlo para evitar riesgos.
- Esta máquina de coser está provista de un doble aislamiento. Use exclusivamente piezas de repuesto idénticas. Consulte las instrucciones sobre el mantenimiento de los aparatos provistos de doble aislamiento.

GUARDE ESTAS INSTRUCCIONES

ÚNICAMENTE PARA LOS PAÍSES MIEMBROS DEL CENELEC:
Esta máquina la pueden utilizar niños de 8 años en adelante y personas con alguna discapacidad física, sensorial o mental o sin la experiencia y los conocimientos necesarios en el caso de que hayan sido supervisados o recibido instrucciones sobre el uso de la máquina de manera segura y entiendan los peligros que implica. Los niños no deben jugar con la máquina. Niños sin supervisión no deben realizar la limpieza ni el mantenimiento del usuario.

El nivel de ruido en condiciones de funcionamiento normales es inferior a 70 dB.

La máquina solamente se debe usar con un pedal de tipo C-9000 fabricado por CHIEN HUNG TAIWAN Ltd.

PARA LOS PAÍSES QUE NO SON MIEMBROS DEL CENELEC:
Esta máquina de coser no ha sido diseñada para utilizarse por personas (incluyendo niños) con alguna discapacidad física, sensorial o mental o sin la experiencia y los conocimientos necesarios, salvo que hayan sido supervisados o recibido instrucciones sobre el uso de la máquina de coser por parte de una persona responsable de su seguridad. Evite que los niños jueguen con la máquina de coser.

El nivel de ruido en condiciones de funcionamiento normales es inferior a 70 dB.

La máquina solamente se debe usar con un pedal de tipo C-9000 fabricado por CHIEN HUNG TAIWAN Ltd.

MANTENIMIENTO DE PRODUCTOS CON DOBLE AISLAMIENTO

Un producto provisto de doble aislamiento incorpora dos sistemas de aislamiento en lugar de la puesta a tierra. Los productos con doble aislamiento no incorporan ningún dispositivo de puesta a tierra, ni se debe acoplar al mismo ningún dispositivo de puesta a tierra. El mantenimiento de un producto con doble aislamiento requiere un gran cuidado y amplios conocimientos del sistema y solo lo debe realizar el personal de servicio técnico especializado. Las piezas de repuesto de un producto con doble aislamiento deben ser idénticas a las piezas del producto. Los productos con doble aislamiento están marcados con las palabras “DOUBLE INSULATION” o “DOUBLE INSULATED” (DOBLE AISLAMIENTO).

TABLA DE CONTENIDO

1 Introducción 5
Vista general de la máquina 5
Parte delantera 5
Partes superiores 6
Parte posterior 6
Caja de accesorios 7
Accesorios 7
Accesorios incluidos 7
Prensatelas 8
Descripción general de las puntadas 9
Puntadas utilitarias 9
Puntadas de acolchado 11
Puntadas artísticas con aguja 11
Puntadas de festón 11
Puntadas decorativas 11
Puntadas con prensatelas opcional 12

2 Preparativos 13
Desembalaje 13
Conectar el cable de alimentación y el pedal 14
Recogida tras la costura 14
Luces LED 14
Brazo libre 15
Montaje de la máquina en el mueble de costura 15
Cortahilos 15
Portacarretes 15
Posición horizontal 15
Posición vertical 16
Portacarretes auxiliar 16
Enhebrado de la máquina 17
Enhebrador de la aguja 17
Enhebrado para la aguja doble 18
Devanado de la bobina 19
Devanado desde la posición horizontal 19
Devanado a través de la aguja 20
Inserción de la bobina 20
Sistema IDT™ (doble arrastre integrado) 21
Acople del sistema IDT™ 21
Desacople del sistema IDT™ 21
Agujas 22
Aguja universal 22
Aguja para tejidos elásticos 22
Aguja para tela vaquera 22
Aguja de lanza 22
Cambiar la aguja 23
Bajar los dientes de arrastre 23
Presión del prensatelas 23
Palanca del prensatelas 23
Cambiar el prensatelas 24
Retirada del prensatelas 24
Acople del prensatelas 24
Botones e indicadores 25
Pantalla gráfica 25
Botón de parada de la aguja arriba/abajo con indicador 25
Botón de remate con indicador 25
Botón de arranque/parada 25
Botón de marcha atrás con indicador 26
Botón del menú de ajustes 26
Botones de ancho/posicionamiento de la puntada 26
Botones de longitud/densidad de la puntada 26
Botones de selección directa 26
Botón para invertir hacia un lado 26
Botón Alt 26
Botón de información 26
Botones de la rueda 26
Botón OK (Confirmar) 26
Palanca de control de la velocidad 26
Menú de ajustes 27
Aguja doble 27
Seguridad del ancho de puntada 27
Idioma 27
Alarma audible 28
Contraste 28

3 Modo de costura 29
Seleccionar una puntada 29
Recomendaciones de costura 29
Ajustes de la puntada 30
Ancho/posicionamiento de la puntada 30
Longitud/densidad de la puntada 30
Alargamiento 30
Tensión del hilo 31
Inversión 31
Técnicas de costura 32
Puntada en zigzag en tres pasos 32
Ojales 32
Coser un botón 33
Zurcido 34
Coser dobladillos en tejido grueso 34
Acolchado con aspecto de hecho a mano 34
Coser con movimiento libre 35
Punteado de movimiento libre 35
Puntada de dobladillo invisible 36
Coser cremalleras 36
Mensajes emergentes de costura 37

4 Mantenimiento 38
Limpiar la máquina 38
Limpieza de la zona de la canilla 38
Limpieza debajo de la zona de la bobina 38
Reemplazo de la placa de agujas 39
Solución de problemas 39
Especificaciones técnicas 42

Índice 43

1 Introducción

Vista general de la máquina

Parte delantera

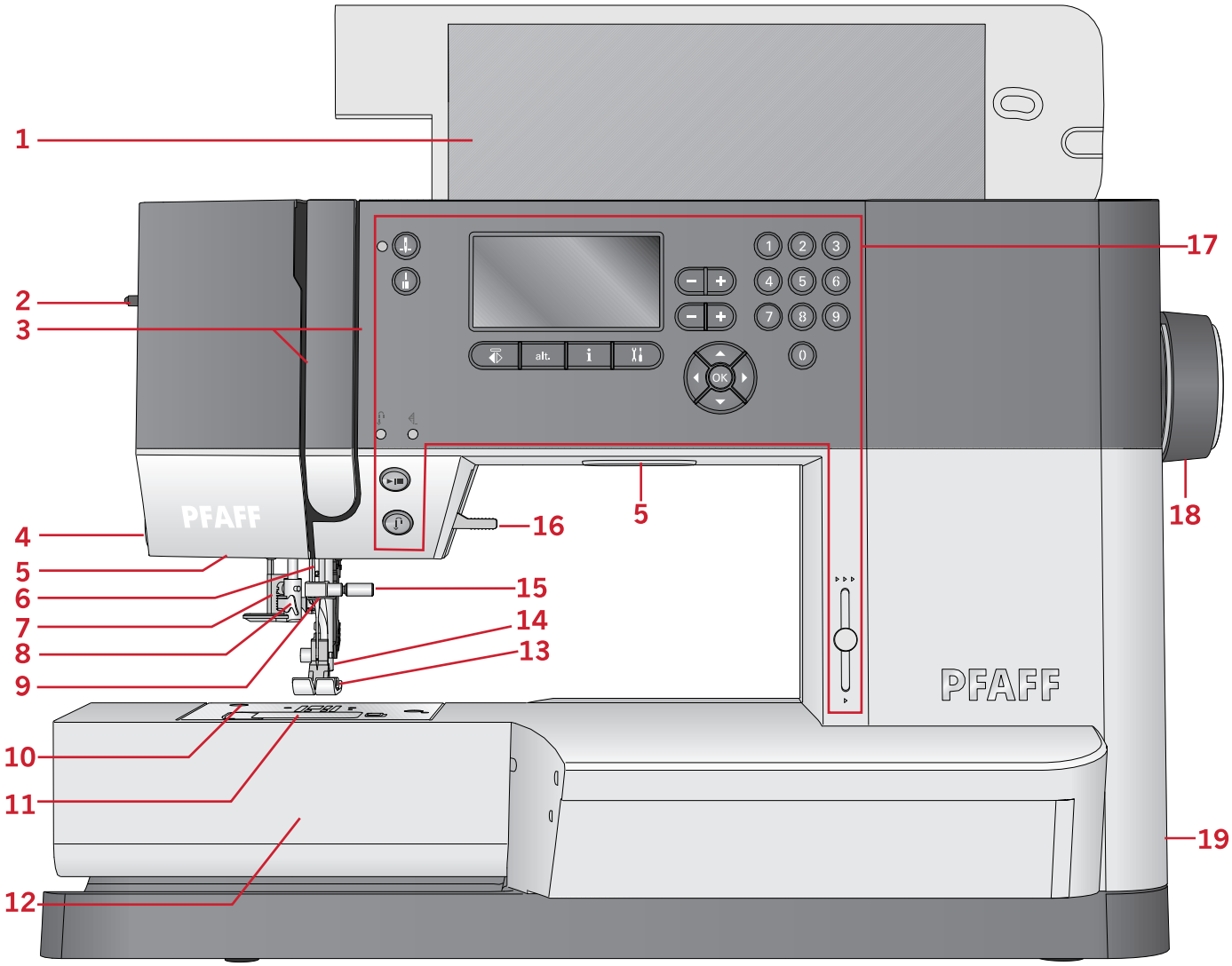

1. Tapa con visión general de las puntadas
2. Rueda de presión del prensatelas
3. Ranuras del hilo
4. Cortahilos
5. Luces LED
6. Barra de aguja
7. Palanca para ojales
8. Enhebrador de agujas incorporado
9. Guíahilos de la aguja
10. Placa de agujas
11. Tapa de la canilla
12. Brazo libre
13. Prensatelas
14. Barra del prensatelas y soporte del prensatelas
15. Tornillo de la aguja
16. Palanca del prensatelas
17. Botones y pantalla gráfica
18. Volante
19. Interruptor principal, conectores a la red y pedal

Partes superiores

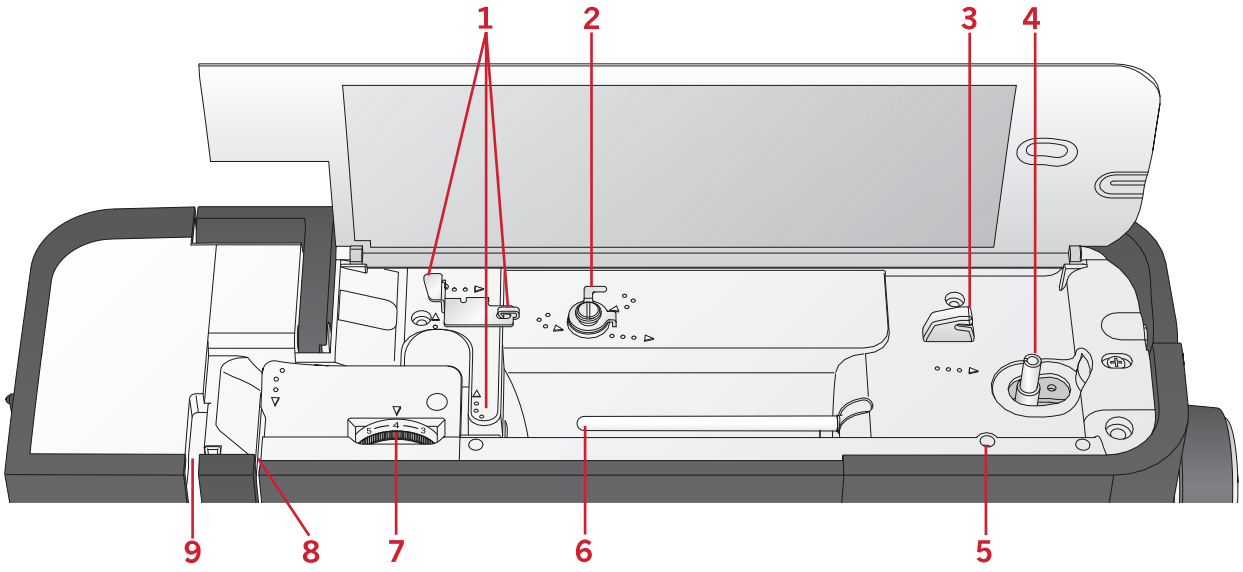

1. Guíahilos
2. Guía hilos del devanador de la canilla y disco pretensor
3. Cortahilos para el hilo de la canilla
4. Palanca del devanador de canilla y canillero
5. Agujero para portacarretes auxiliar
6. Portacarretes
7. Rueda de tensión del hilo
8. Discos tensores del hilo
9. Tirahilos

Parte posterior

1. Asa
2. Palanca del prensatelas
3. Sistema IDT™
4. Mando para bajar los dientes de arrastre

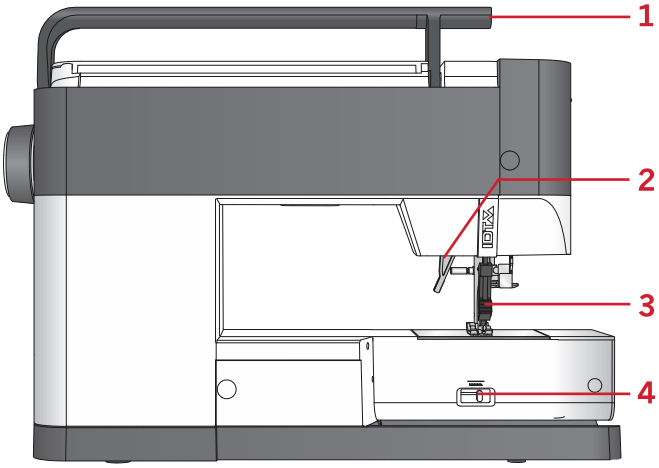

Caja de accesorios

Guarda los accesorios en la caja para que estén siempre accesibles.

1. Espacio para accesorios
2. Gancho

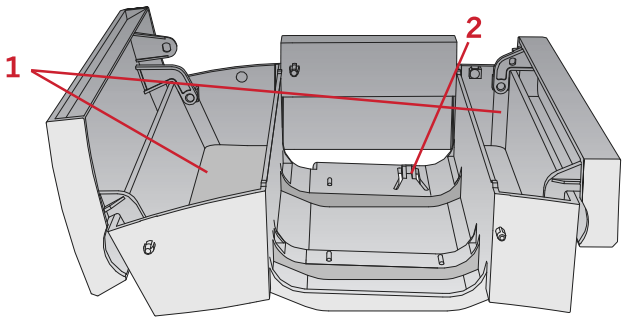

Accesorios

Accesorios incluidos

1. Red para carretes
2. Guía para bordes
3. Disco de fieltro (2)
4. Destornillador
5. Portacarrete auxiliar
6. Descosedor
7. Pincel. Utiliza el borde afilado del pincel para limpiar la zona alrededor de los dientes de arrastre.
8. Canillas (5, una ya colocada en la máquina)
9. Destornillador para la placa de costura
10. Disco de sujeción, pequeño
11. Disco de sujeción, grande
12. Herramienta multiusos

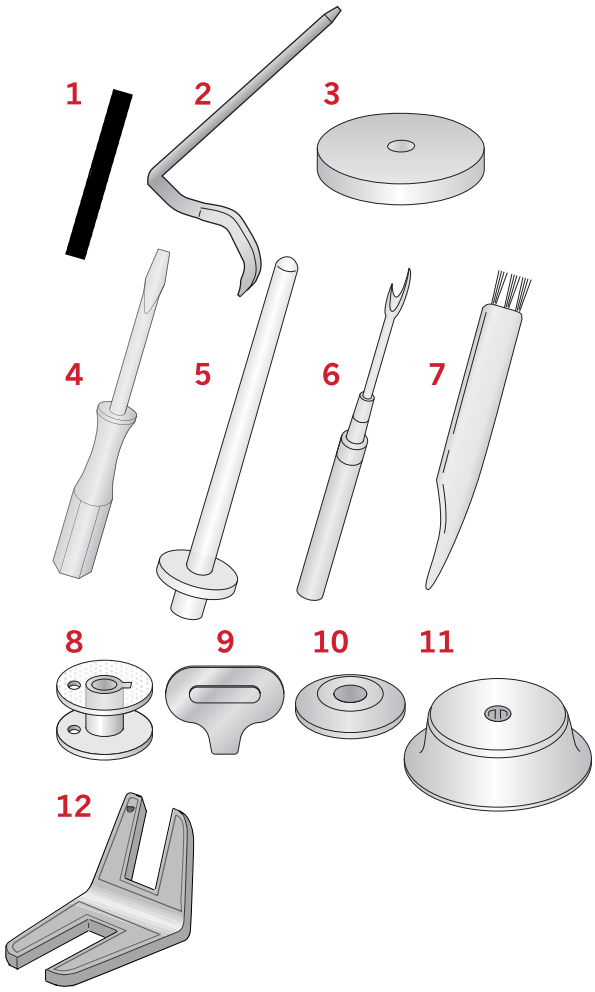

Accesorios incluidos que no aparecen en la imagen

- Pedal
- Cable de alimentación
- Agujas
- Tapa dura

Prensatelas

Prensatelas OA estándar para el sistema IDT™
(colocado en la máquina cuando se entrega)

Este prensatelas se usa principalmente para costuras rectas y en zigzag con una longitud de puntada superior a 1.0 mm.

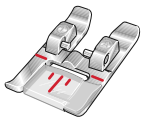

1A - Prensatelas para puntadas de fantasía para el sistema IDT™
Este prensatelas se usa para puntadas decorativas. La ranura de la parte inferior del prensatelas está diseñada para que pase suavemente sobre las puntadas.

2A - Prensatelas para puntadas de fantasía
Cuando cosa puntadas decorativas o puntadas cortas de zigzag y otras puntadas utilitarias con un largo de puntada inferior a 1,0 mm, use este prensatelas. La ranura de la parte inferior del prensatelas está diseñada para que pase suavemente sobre las puntadas.

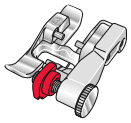

Prensatelas 3 para dobladillo invisible para el sistema IDT™
Este prensatelas se usa para dobladillos invisibles. El soporte del prensatelas guía la tela. La guía roja del mismo está diseñada para pasar a lo largo del borde del dobladillo.

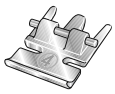

Prensatelas 4 para cremalleras para el sistema IDT™
Este prensatelas se puede acoplar a la derecha o a la izquierda de la aguja, lo que permite coser cerca de los dientes de la cremallera por ambos lados. Mueva la posición de la aguja hacia la derecha o hacia la izquierda para coser más cerca de los dientes de la cremallera.

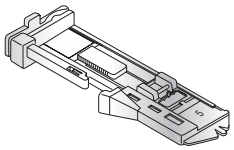

Prensatelas 5 para ojales en un solo paso
Este prensatelas tiene un espacio en la parte trasera para un botón, que se utiliza para ajustar el tamaño del ojal. La máquina coserá un ojal que se adapte al tamaño del botón. Se utiliza para coser ojales de hasta 25 mm.

Descripción general de las puntadas

Puntadas utilitarias

Punta-da	N.º	Nombre	Descripción
	1	Puntada recta	Para costuras de refuerzo y pespuntes. Selecciona entre 29 posiciones de aguja diferentes.
	2	Puntada recta triple elástica	Costura reforzada. Pespunte.
	3	Puntada de zigzag	Para costuras reforzadas, acabados limpios, costuras elásticas y tiras de encaje.
	4	Puntada de zigzag, posición de la aguja a la derecha o a la izquierda	Para costuras reforzadas, acabados limpios, costuras elásticas.
	5	Puntadas de zigzag-Z	Apliques, bordado de hilos tendidos, ojales.
	6	Puntada de zigzag triple elástica	Puntada elástica para dobladillos decorativos o pespuntes.
	7	Puntada de zigzag en tres pasos	Costura elástica, zurcido, parches.
	8	Puntada de nido de abeja	Puntada decorativa para telas elásticas y dobladillos. También se utiliza con hilos elásticos en la bobina.
	9	Puntada de unión o fagoti	Para unir tejidos y acolchados con guata (relleno), puntadas decorativas para acolchados, costuras de dobladillo.
	10	Puntada elástica de fijación	Puntadas de unión para ropa interior, tejidos de toalla, piel, tejidos voluminosos donde se solapan las costuras.
	11	Puntada para dobladillos cruzados	Dobladillo elástico decorativo para tejidos elásticos.
	12	Puntada de dobladillo invisible	Costura de dobladillos invisibles en tejidos no elásticos.
	13	Puntada de dobladillo invisible elástico	Costura de dobladillos invisibles en tejidos elásticos.
	14	Puntada de punto elástico	Costuras en tejidos elásticos.
	15	Overlock cerrado	Cose y sobrehila tejidos elásticos en un solo paso.
	16	Overlock	Cose y sobrehila en un solo paso, parches, dobladillo.
	17	Overlock cerrado	Cose y sobrehila en un solo paso, parches, dobladillo.
	18	Ojales en ropa blanca	Ojales para blusas, camisas y ropa blanca.

Punta-da	N.º	Nombre	Descripción
	19	Ojal estándar	Ojal básico para blusas, camisas y chaquetas. También para fundas de almohada.
	20	Ojal redondeado con presilla a lo largo	Ojal para prendas.
	21	Ojal con presilla a lo largo	Ojal a medida para chaquetas y pantalones.
	22	Ojal redondeado	Ojal para prendas ligeras o chaquetas.
	23	Ojal elástico	Ojal para tejidos elásticos.
	24	Costura de botones	Cose botones o accesorios.
	25	Ojal	Corte decorativo para costura tradicional.
	26	Puntada de zurcido programable	Zurcido de agujeros o tejidos dañados.
	27	Presilla	Refuerza automáticamente costuras y bolsillos.

Puntadas de acolchado

28	29	30	31	32	33	34	35	36	37	38	39
40	41	42	43	44	45	46	47	48	49	50	51

Puntadas artísticas con aguja

52	53	54	55	56	57	58	59	60	61	62	63

Puntadas de festón

64	65	66	67	68	69	70	71	72	73	74	75	76

Puntadas decorativas

77	78	79	80	81	82	83	84	85	86	87	88	89	90
91	92	93	94	95	96	97	98	99	100	101	102	103	104

Puntadas con prensatelas opcional

	105	Puntada para cuentas, 4-6 mm	Para coser perlas, cuentas, etc. Requiere un prensatelas para cuentas opcional (referencia 820605-096).
	106	Puntada para cuentas	Para coser perlas, cuentas, etc. Requiere un prensatelas para cuentas opcional (referencia 820605-096).
	107	Punto de cruz de Malta	Crea un efecto de nudos franceses bordados a mano. Requiere un prensatelas opcional para punto de cruz de Malta para el sistema IDT™ (referencia 820613-096).
	108	Punto de cruz de Malta	Crea un efecto de nudos franceses bordados a mano. Requiere un prensatelas opcional para punto de cruz de Malta para el sistema IDT™ (referencia 820613-096).
	109	Puntada para doblar y unir	Para unir dos piezas de tela. Requiere un prensatelas opcional para doblar y unir para el sistema IDT™ (referencia 820931-096).
	110	Puntada para doblar y unir	Para unir dos piezas de tela. Requiere un prensatelas opcional para doblar y unir para el sistema IDT™ (referencia 820931-096).

2 Preparativos

Desembalaje

1. Coloca la caja sobre una superficie fija y plana. Saca la máquina de la caja, retira el embalaje exterior y levanta la maleta rígida de transporte de la máquina.
2. Retire todo el material de embalaje exterior y la bolsa de plástico.

*Nota: Tu máquina PFAFF® **ambition™ 610** ha sido diseñada para ofrecer el mejor resultado de costura a una temperatura ambiente normal. El calor y el frío extremos pueden afectar al resultado de la costura.*

Nota: Algunos tejidos tienen un exceso de tinte, que puede desteñir otros tejidos o la máquina de coser. Este tinte puede ser muy difícil o imposible de eliminar. El muletón y la tela vaquera, especialmente en color rojo y azul, suelen tener un exceso de tinte. Si piensas que el tejido o la prenda confeccionada contiene un exceso de tinte, lávalo antes de coserlo para evitar que destiñan.

Conectar el cable de alimentación y el pedal

Entre los accesorios encontrará el cable de alimentación y el pedal.

Nota: Consulta a un electricista especializado si tienes alguna duda sobre cómo conectar la máquina a la fuente de alimentación. Desenchufa el cable de alimentación cuando no vayas a utilizar la máquina.

Para esta máquina de coser, el modelo de pedal C-9000 fabricado por CHIEN HUNG TAIWAN Ltd es el que debe usarse.

1. Conecte el cable del pedal al enchufe delantero ubicado en el lado inferior derecho de la máquina (A).
2. Conecte el cable de alimentación a la toma trasera ubicada en el lado inferior derecho de la máquina (B). Enchufe el cable en la toma de la pared.
3. Ponga el interruptor ON/OFF en la posición ON para encender la máquina y la luz (C).

Para EE.UU. y Canadá

Esta máquina de coser tiene un enchufe polarizado (una hoja más ancha que la otra). Para reducir el riesgo de descarga eléctrica, este enchufe está diseñado para encajar en una toma polarizada en un único sentido. Si el enchufe no encaja totalmente en la toma, inviértalo. Si aun así no encaja, póngase en contacto con un electricista cualificado para que instale una toma adecuada. No modifique en modo alguno el enchufe.

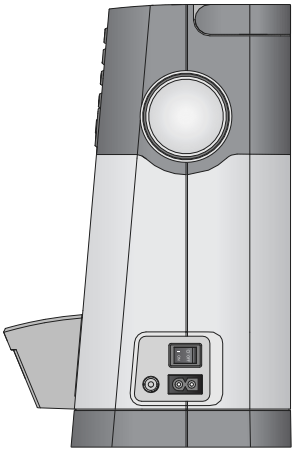

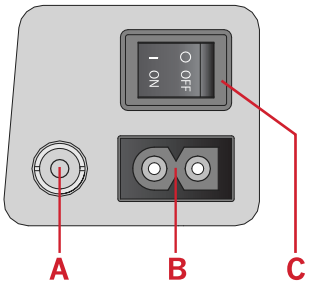

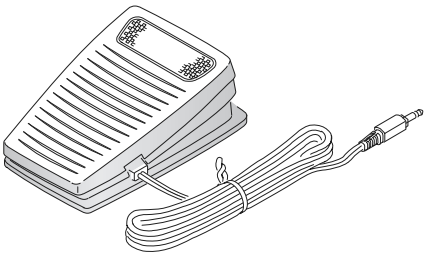

Recogida tras la costura

1. Apague el interruptor principal.
2. Desenchufe el cable de la pared y luego de la máquina.
3. Desenchufe el cable del pedal de la máquina. Enrolle el cable alrededor del pedal para facilitar el almacenaje.
4. Coloque todos los accesorios en la caja de accesorios. Deslice la caja en la máquina alrededor del brazo libre.
5. Coloque el pedal en el espacio que hay encima del brazo libre.
6. Coloque la tapa dura.

Luces LED

La máquina incluye luces LED que distribuyen la luz uniformemente sobre la zona de costura y eliminan las sombras.

Brazo libre

Para utilizar el brazo libre, retire la caja de accesorios. Cuando está acoplada, un gancho mantiene la caja de accesorios sujeta a la máquina de forma segura. Retire la caja deslizándola hacia la izquierda.

Montaje de la máquina en el mueble de costura

Hay dos orificios en la parte inferior de la máquina que han sido diseñados para montar la máquina en un mueble de costura. Fija la máquina al mueble con los tornillos M6.

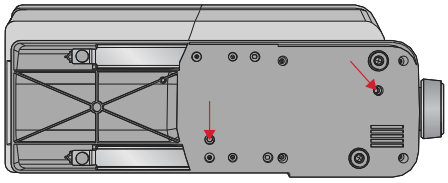

Cortahilos

Para utilizar el cortahilos, tira del hilo de atrás hacia adelante, como se indica en la figura (A).

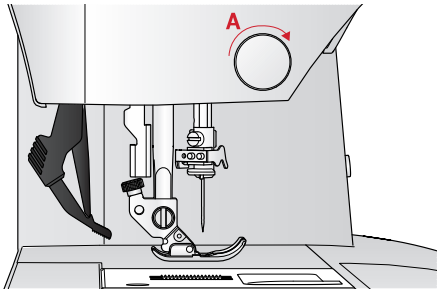

Portacarretes

La máquina está equipada con dos portacarretes, un portacarretes principal y un portacarretes auxiliar. Los portacarretes están diseñados para todo tipo de hilos. El portacarretes principal es ajustable y puede utilizarse en posición horizontal (el hilo se desenrolla del carrete) y en posición vertical (el carrete de hilo gira). Utiliza la posición horizontal para carretes de hilo normal de costura y la posición vertical para grandes carretes o hilos especiales.

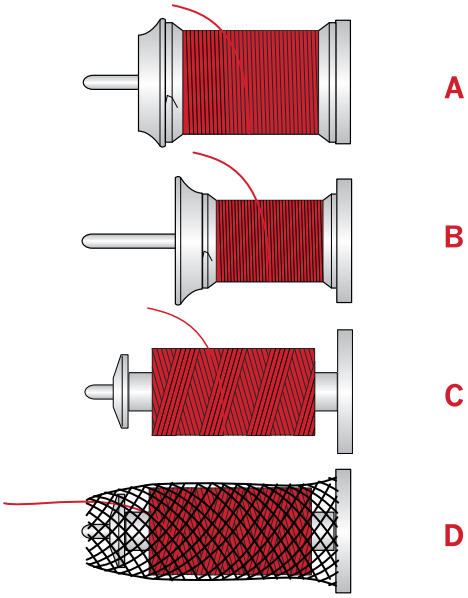

Posición horizontal

Coloca un disco de fieltro y el carrete de hilo en el portacarretes. Comprueba que el hilo se desenrolla del carrete (A) y se desliza por el disco de sujeción.

Nota: No todos los carretes de hilo se fabrican del mismo modo. Si tienes algún problema con el hilo, gira el portacarretes para que el hilo se desenrolle en dirección contraria o coloca el hilo en posición vertical.

En función del tamaño del carrete de hilo, será necesario invertir la dirección del disco de sujeción (B).

Utiliza un disco pequeño si utilizas carretes con el hilo enrollado en cruz (C).

Coloca la red para carretes encima del carrete si el hilo se desenrolla con facilidad (D).

Posición vertical

Levanta el portacarretes a la posición vertical. Coloca el disco de fieltro bajo el carrete. Esto evitará que el hilo se desenrolle demasiado deprisa. No coloques un disco de sujeción encima del carrete de hilo, podría impedir que gire el carrete.

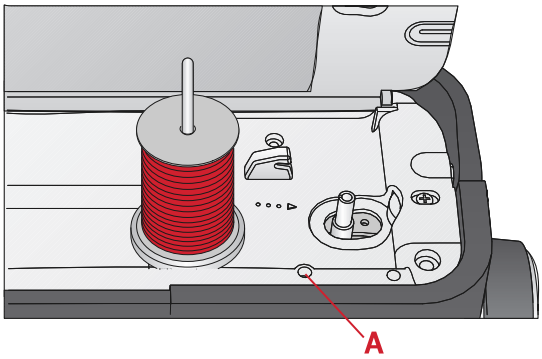

Portacarretes principal en posición vertical.

Portacarretes auxiliar

El portacarretes auxiliar se usa para devanar una canilla de un segundo carrete de hilo o para el segundo carrete cuando se cose con aguja doble. Inserta el portacarretes auxiliar en el orificio de la parte superior de la máquina (A). Coloca el disco de fieltro bajo el carrete.

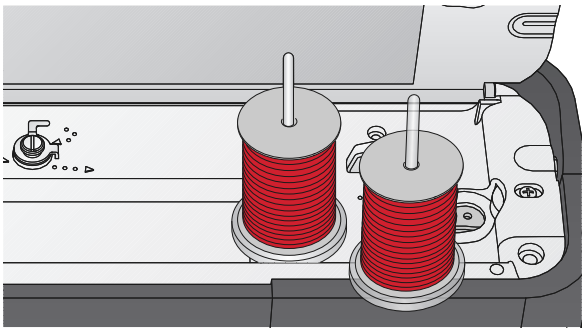

Portacarretes auxiliar y portacarretes principal en posición vertical.

Enhebrado de la máquina

Asegúrese de que el prensatelas está levantado y la aguja está en su posición más elevada.

1. Coloca un disco de fieltro y el carrete en el portacarretes y coloca un disco de sujeción del tamaño adecuado y en la dirección correcta.

   Nota: Sujeta el hilo con ambas manos para evitar que se suelte mientras lo enhebras. Así el hilo se colocará correctamente en el recorrido de enhebrado.

2. Tira del hilo bajo el guía hilos (A) de derecha a izquierda.
3. Tira del hilo de derecha a izquierda a lo largo de la ranura.
4. Tira del hilo para pasarlo entre los discos tensores (B).
5. Enhebre hacia abajo a través de la ranura de enhebrado del lado derecho y luego hacia arriba a través de la ranura de enhebrado del lado izquierdo.
6. Pasa el hilo desde la derecha por el tirahilos (C) y hacia abajo por la ranura de enhebrado del lado izquierdo hasta el guía hilos de la aguja (D).
7. Enhebre la aguja.

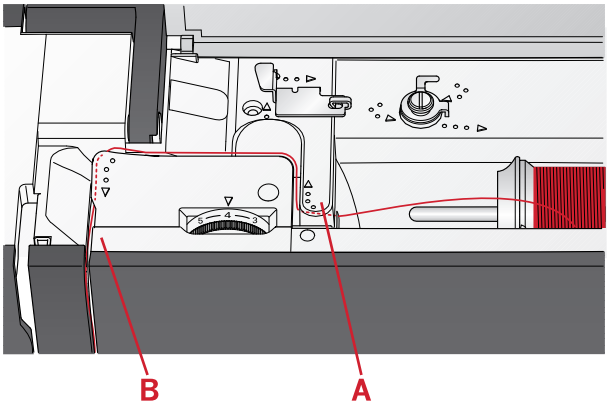

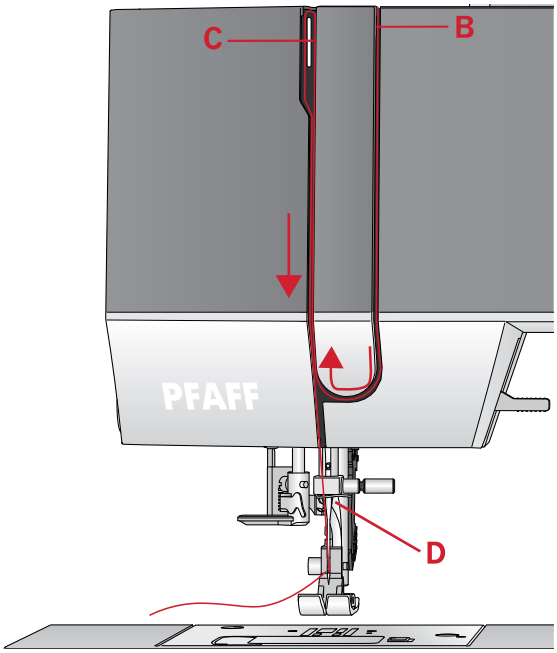

Enhebrador de la aguja

El enhebrador de agujas enhebra la aguja automáticamente. Para utilizar el enhebrador de aguja incorporado, la aguja debe estar en su posición más elevada. Pulsa el botón arriba/abajo de la aguja para llevar la aguja hasta su posición más elevada.

También le recomendamos que baje el prensatelas.

1. Use la manivela (A) para tirar del enhebrador de agujas totalmente hacia abajo. Bridas de metal cubren la aguja y un gancho pasará por el ojo de la misma.
2. Pase el hilo desde atrás sobre el guíahilo (B) y por debajo del pequeño gancho (C).
3. Deje que el enhebrador vuelva suavemente hacia atrás. El gancho tirará del hilo a través del ojo de la aguja y formará un lazo detrás de la aguja. Tire del lazo de hilo por detrás de la aguja.
4. Eleve el prensatelas y coloque el hilo debajo.

Nota: El enhebrador de agujas está diseñado para utilizarse con agujas de tamaño 70-120. No podrá utilizar el enhebrador de agujas para agujas de tamaño 60 o inferior, agujas de lanza ni agujas dobles.

También hay algunos otros accesorios opcionales que requieren el enhebrado manual de la aguja.

Cuando enhebre manualmente la aguja, asegúrese de que la aguja se enhebra de delante hacia atrás.

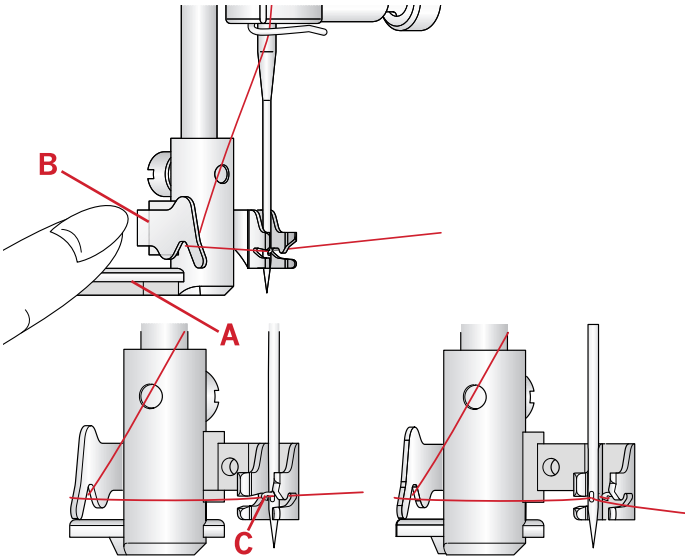

Enhebrado para la aguja doble

Cambie la aguja de coser por una aguja doble. Asegúrese de que el prensatelas está levantado y la aguja está en su posición más elevada.

1. Enhebra el primer hilo siguiendo las instrucciones de la página anterior.
2. Introduce el hilo por el agujero de la aguja manualmente desde delante hacia atrás.
3. Inserta el portacarretes auxiliar y coloca un disco de fieltro. Coloca el segundo hilo en el portacarretes.
4. Pasa el hilo hacia la izquierda e introdúcelo en el guía hilos (A) de atrás hacia adelante.
5. Enhebra el segundo hilo igual que el primero.
6. Comprueba que uno de los hilos queda dentro del guía hilos de la aguja y el otro fuera.
7. Introduce el hilo por el agujero de la aguja manualmente desde delante hacia atrás.

Nota: El peso y la superficie irregular de hilos especiales como el hilo metálico aumentan la tensión en el hilo. Reducir la tensión evitará que se rompa la aguja.

Nota: Activa la aguja doble y selecciona el ancho de la aguja doble en el menú de ajustes. Se limitará así el ancho de todas las puntadas de ese tamaño de aguja a fin de evitar daños en el prensatelas y en la aguja.

Nota: No utilices agujas dobles asimétricas; podría dañarse la máquina de coser.

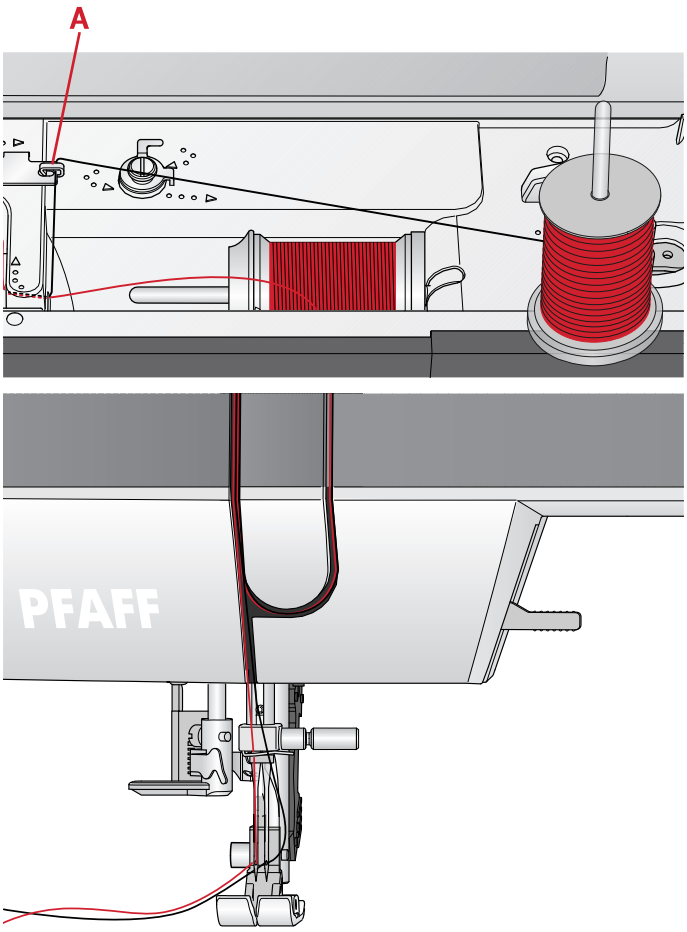

Devanado de la bobina

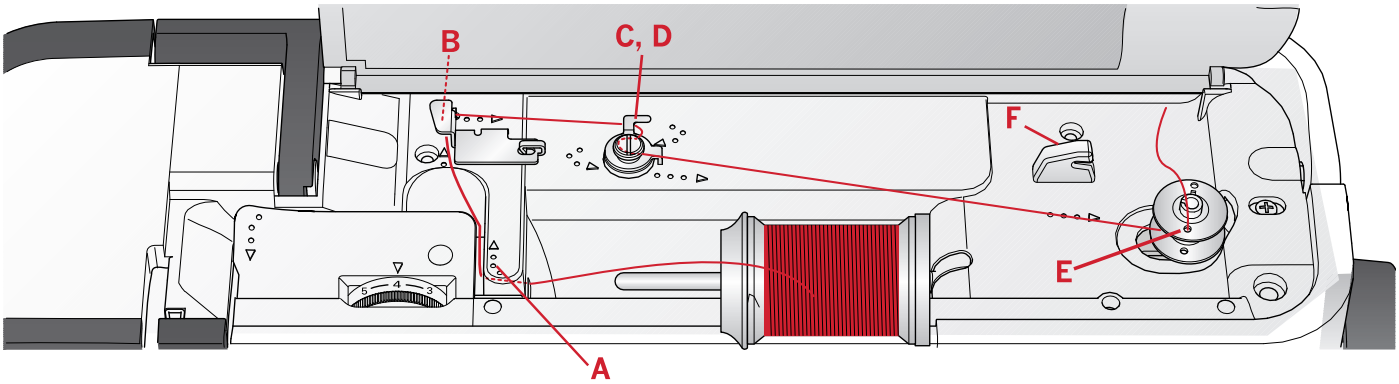

Devanado desde la posición horizontal

1. Coloca el disco de fieltro y el carrete de hilo en el portacarretes en posición horizontal. Coloca un disco de sujeción del tamaño adecuado y en la dirección correcta.
2. Coloca el hilo bajo el guía hilos (A) de derecha a izquierda. Tira del hilo hacia atrás y rodeando el guía hilos (B) de izquierda a derecha.
3. Tira del hilo hacia la derecha y después pásalo por el guía hilos (C) de atrás hacia adelante. Pasa el hilo bajo el disco tensor (D) en el sentido de las agujas del reloj.

   Nota: Comprueba que el hilo está tirante dentro del disco tensor para que la tensión del hilo sea la correcta.

4. Pasa el hilo a través del agujero de la canilla vacía (C) desde dentro hacia fuera.
5. Coloca la canilla en el eje del devanador de canillas.
6. Empuje la palanca del canillero a la derecha para el devanado. Aparecerá un mensaje emergente en la pantalla informándole de que el devanado de la canilla está activo. Pulse el pedal o el botón de arranque/parada para comenzar a devanar la canilla. Sujete el extremo del hilo firmemente al empezar a devanar.

   Cuando la canilla esté llena, levanta el pie del pedal o vuelve a pulsar el botón de arranque/parada para detener el devanado. Lleva la palanca de la canilla hacia la izquierda. El mensaje emergente se cerrará. Quita la canilla y corta el hilo usando el cortahilos de la canilla (F).

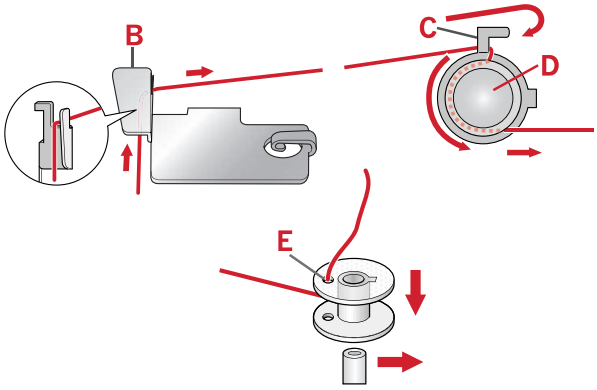

Devanado a través de la aguja

Asegúrate de que el prensatelas está levantado y la aguja está en su posición más elevada. Pasa el hilo hacia arriba desde la aguja, por debajo del prensatelas, hacia arriba a través de la ranura de enhebrado del lado izquierdo y del guía hilos para el devanado de la canilla (A). Después realiza los pasos 3 a 6.

Nota: Utiliza un prensatelas metálico para el devanado de la canilla desde la aguja.

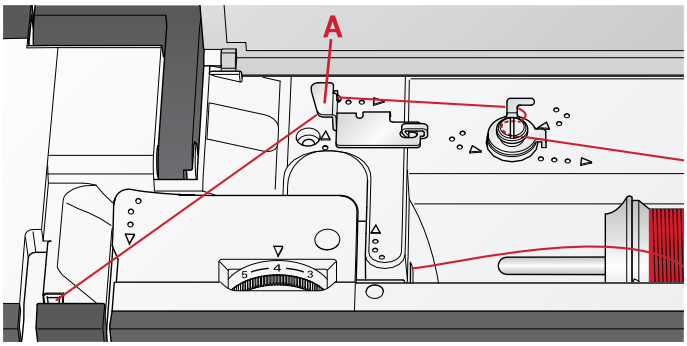

Inserción de la bobina

Asegúrese de que la aguja está totalmente elevada y que la máquina está apagada antes de insertar o retirar la canilla.

1. Abra la tapa de la canilla pulsando el botón de liberación hacia la derecha (A). Quite la tapa (B).
2. Inserte la canilla en el canillero con el hilo deslizándose en el sentido contrario a las agujas del reloj.
3. Apoyando suavemente un dedo en la parte superior de la canilla, introduce el hilo en la muesca (C). Después tira del hilo siguiendo las marcas de flechas y pásalo por el guía hilos de la placa de agujas de (C) a (D). Tira del hilo siguiendo las marcas de flechas y pásalo por el guía hilos de la placa de agujas de (D) a (E). Para cortar el hilo sobrante, tira del hilo hacia la derecha pasándolo por encima de la cuchilla (E).
4. Vuelva a colocar la tapa de la canilla.

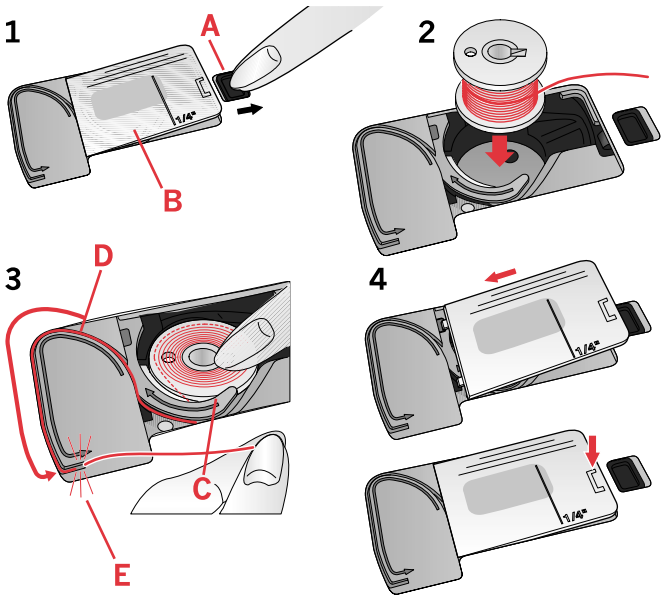

Sistema IDT™ (doble arrastre integrado)

Para coser cualquier tejido con precisión, la máquina de coser PFAFF® **ambition™ 610** ofrece la solución ideal: el sistema IDT™ con doble arrastre integrado. Como ocurre en las máquinas industriales, el sistema IDT™ arrastra el tejido desde arriba y desde abajo al mismo tiempo. El material se arrastra con precisión, evitando que se arruguen las costuras en los tejidos ligeros como la seda o el rayón. La función de doble arrastre del sistema IDT™ evita que el tejido se gire mientras coses, manteniendo los tejidos acolchados alineados y garantizando que los tejidos con cuadros o de rayas coincidan a la perfección.

Acople del sistema IDT™

Importante: Siempre que trabajes con el sistema IDT™ utiliza un prensatelas con la parte posterior central extraíble (A).

Levanta el prensatelas. Baja el sistema IDT™ hasta que encaje en su sitio.

Desacople del sistema IDT™

Levanta el prensatelas. Sujeta el sistema IDT™ con dos dedos por el soporte ribeteado. Tira del sistema IDT™ hacia abajo, luego aléjalo de ti para desengancharlo y tira de él lentamente hacia arriba.

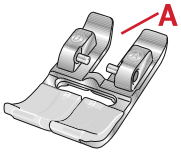

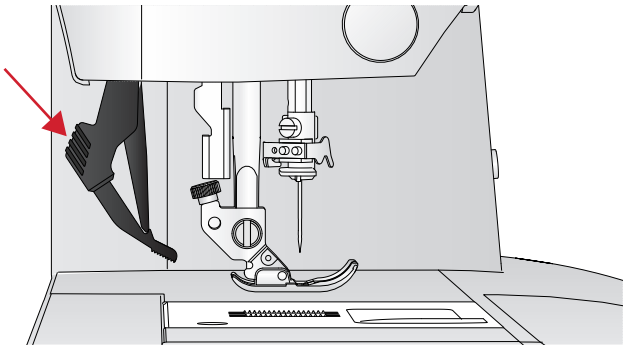

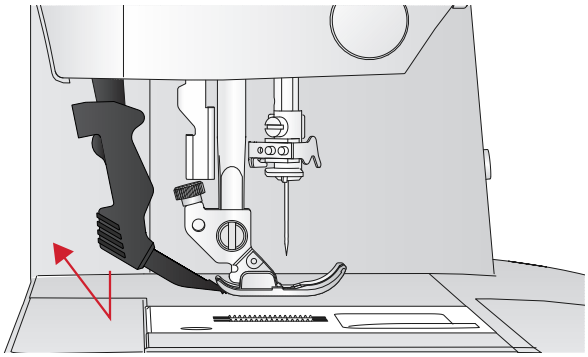

Agujas

La aguja de la máquina de coser tiene una gran influencia en el resultado de la costura. Utiliza únicamente agujas de calidad. Recomendamos agujas del sistema 130/705H. El paquete de agujas incluido con la máquina contiene agujas de los tamaños más utilizados.

Aguja universal

Las agujas universales tienen una punta ligeramente redondeada y se presentan en una variedad de tamaños. Para costura normal en una serie de tipos y grosores de tejidos.

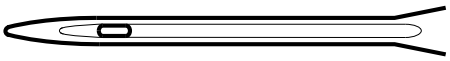

Aguja universal.

Aguja para tejidos elásticos

Las agujas para tejidos elásticos tienen un corte especial para evitar el salto de puntadas si el tejido tiene alguna arruga. Para tejidos de punto, prendas de baño, muletón, ante y cuero sintético.

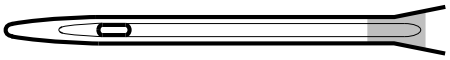

Aguja para tejidos elásticos (marcada en amarillo).

Aguja para tela vaquera

Las agujas para tela vaquera tienen una punta afilada para penetrar tejidos no elásticos muy apretados sin desviar la aguja. Para lonetas, tela vaquera, microfibras.

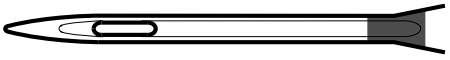

Aguja para tela vaquera (marcada en azul).

Aguja de lanza

La aguja de lanza tiene un ala ancha a cada lado de la aguja para hacer agujeros en el tejido al coser un entredós u otras vainicas sobre tejidos de fibra natural.

Nota: Para esta máquina, utilice una aguja de lanza de tamaño 100. No se suministra la aguja de lanza con la máquina.

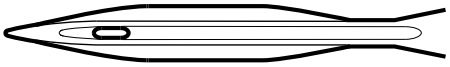

Aguja de lanza.

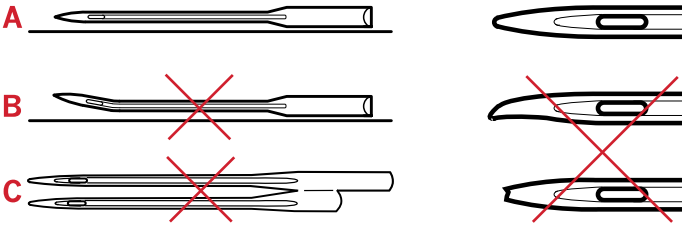

Nota: Cambie la aguja con frecuencia. Use siempre una aguja recta con una punta afilada (A).

Una aguja defectuosa (B) puede provocar saltos de puntadas, roturas o saltos de hilo. Podría incluso dañar la placa de agujas.

No utilice agujas dobles asimétricas (C) ya que pueden dañar la máquina de coser.

Cambiar la aguja

1. Use el agujero de la herramienta multiusos para sujetar la aguja.
2. Afloja el tornillo de la aguja. Utiliza el destornillador si es necesario.
3. Saque la aguja.
4. Inserte la aguja nueva usando la herramienta multiusos. Introduzca la nueva aguja empujando hacia arriba con la parte plana hacia atrás hasta su tope.
5. Apriete el tornillo de la aguja tanto como sea posible.

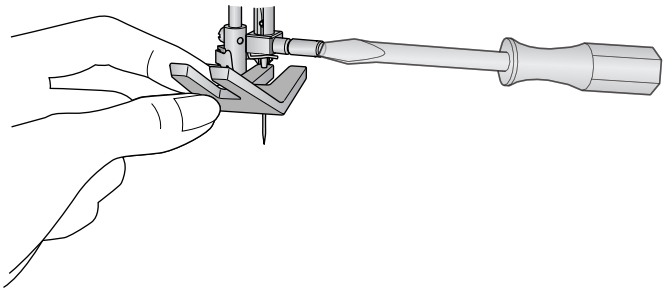

Bajar los dientes de arrastre

Puede bajar los dientes de arrastre moviendo el interruptor en la parte trasera del brazo libre hacia la izquierda. Mueva el interruptor a la derecha si desea subir los dientes de arrastre.

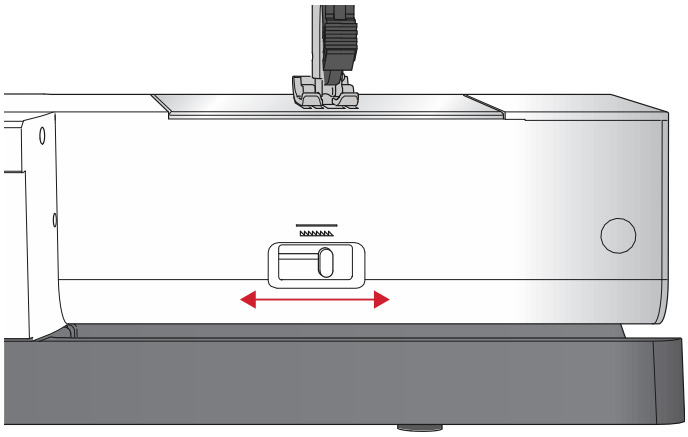

Presión del prensatelas

La presión del prensatelas se ha preconfigurado en un valor estándar "N". En la mayoría de los casos no es necesario ajustar la presión del prensatelas. Si coses utilizando técnicas especiales o si coses tejidos muy finos o muy gruesos, ajustar la presión puede ayudarte a mejorar tus resultados. Cuando cosas tejidos muy finos, gira la rueda a un número más bajo. Cuando cosas tejidos gruesos, gira la rueda a un número más alto.

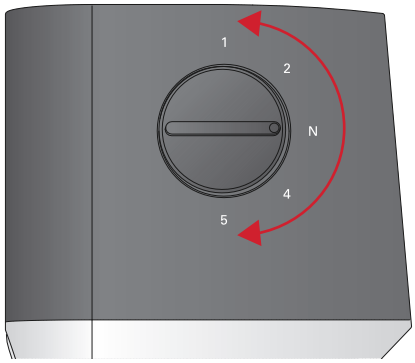

Palanca del prensatelas

El prensatelas se baja y se sube con la palanca del prensatelas (A). Si estás cosiendo un tejido grueso o varias capas de tejido, puedes levantar más (B) el prensatelas para facilitar la colocación del tejido debajo.

Nota: La máquina no arrancará mientras el prensatelas esté levantado (solo funciona el devanado de la canilla).

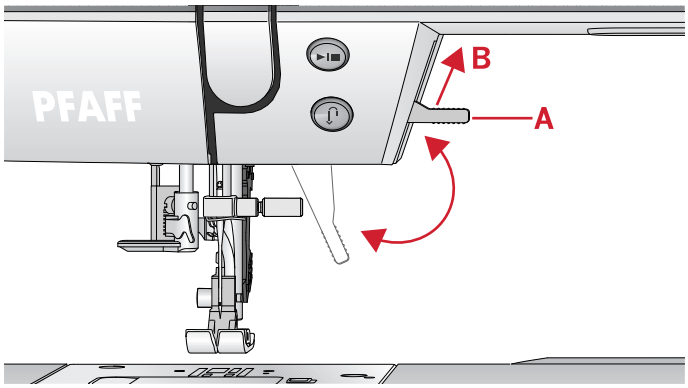

Cambiar el prensatelas

Retirada del prensatelas

Presione el prensatelas hacia abajo hasta que se desenganche del soporte del prensatelas.

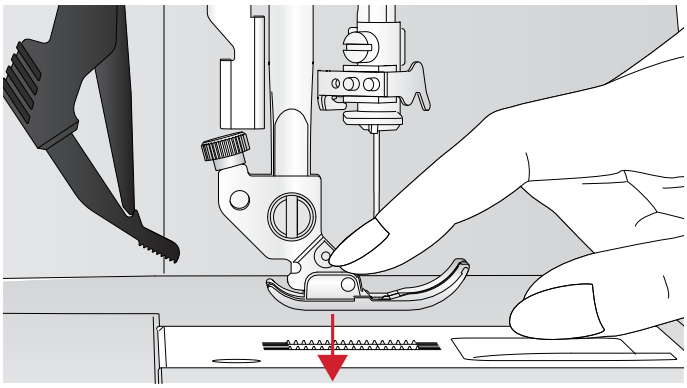

Acople del prensatelas

Coloca el prensatelas debajo del soporte (A), alineando la muesca (B) con los pasadores (C). Baja la palanca del prensatelas hasta que éste se acople en el soporte.

Nota: Compruebe que el prensatelas se ha acoplado correctamente elevando la palanca.

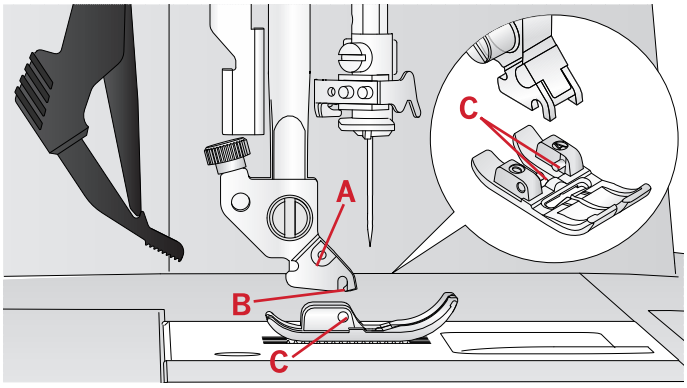

Botones e indicadores

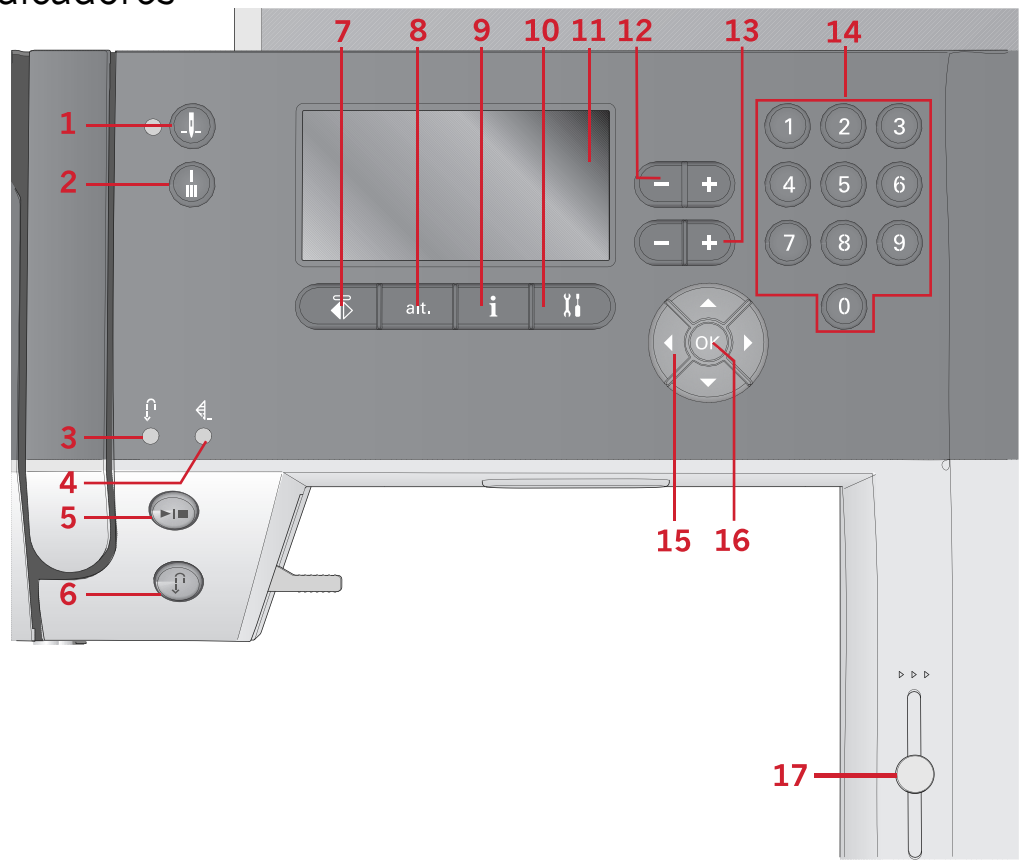

1. Botón de parada de la aguja arriba/abajo con indicador
2. Botón de remate con indicador (4)
3. Indicador de marcha atrás (6)
4. Indicador de remate (2)
5. Botón de arranque/parada
6. Botón de marcha atrás con indicador (3)
7. Botón para invertir hacia un lado
8. Botón Alt
9. Botón de información
10. Botón del menú de ajustes
11. Pantalla gráfica
12. Botones de ancho/posicionamiento de la puntada
13. Botones de longitud/densidad de la puntada
14. Teclas de selección directa
15. Botones de la rueda
16. Botón OK (Confirmar)
17. Palanca de control de la velocidad

Pantalla gráfica

La pantalla gráfica nos permite visualizar todas las selecciones y opciones del usuario. Se muestran las puntadas en tamaño real (salvo los ojales).

Botón de parada de la aguja arriba/abajo con indicador

Pulsa este botón para mover la aguja arriba o abajo. El ajuste de la posición de parada de la aguja cambia al mismo tiempo. Cuando esté activado el botón de aguja abajo, el indicador estará encendido y la aguja se detendrá en la posición abajo. También puedes golpear suavemente el pedal para subir o bajar la aguja.

Botón de remate con indicador

Pulse el botón de remate automático mientras cose para que la máquina cosa inmediatamente unas cuantas puntadas de remate y se pare automáticamente.

Para configurar la máquina para que realice un remate al final de una puntada, pulse el botón antes de comenzar a coser. El indicador se enciende. Después de coser la longitud de puntadas deseada, pulse el botón de marcha atrás mientras cose activamente. La máquina completará la puntada actual, rematará la costura y se detendrá automáticamente.

Para coser una única repetición de una puntada, pulse el botón de remate y posteriormente el del reverso antes de empezar a coser. Los indicadores se encenderán. La máquina coserá la puntada seleccionada una única vez, la rematará y se parará automáticamente.

Nota: La función de remate no está disponible para las puntadas 18-26.

Botón de arranque/parada

Pulse este botón para arrancar o detener la máquina sin utilizar el pedal. Pulse el pedal una vez para comenzar y púlselo de nuevo para parar.

Botón de marcha atrás con indicador

Para coser permanentemente hacia atrás, pulsa el botón antes de empezar a coser. El indicador de marcha atrás se encenderá y la máquina coserá hacia atrás hasta que vuelvas a pulsar este botón para cancelar la función. Si pulsas el botón de marcha atrás mientras coses, la máquina coserá hacia atrás mientras mantengas el botón pulsado. El indicador de marcha atrás se enciende cuando se pulsa el botón de marcha atrás. La función de marcha atrás también se utiliza para coser puntadas de zurcido.

Botón del menú de ajustes

Pulsa este botón para abrir el menú de ajustes de la máquina.

Botones de ancho/posicionamiento de la puntada

Aumenta o reduce el ancho de la puntada usando los botones "+" y "-". En las puntadas rectas, utiliza los botones "+" y "-" para cambiar la posición de la puntada.

Botones de longitud/densidad de la puntada

Aumenta o reduce la longitud de la puntada usando los botones "+" y "-". En las puntadas de festón, utiliza los botones "+" y "-" para cambiar la densidad de la puntada seleccionada.

Botones de selección directa

Al pulsar uno de los botones del 0 al 9, o una combinación de ellos, se selecciona inmediatamente la puntada representada por ese número.

Botón para invertir hacia un lado

Para invertir puntadas hacia un lado.

Botón Alt

Cuando selecciones una puntada de festón, los ajustes de densidad se mostrarán en la pantalla gráfica. Al pulsar el botón Alt, se mostrará el alargamiento en lugar de la densidad de la puntada.

Botón de información

Pulsa este botón para activar o desactivar la visualización de recomendaciones.

Botones de la rueda

Utilice estos botones para desplazarse por la pantalla gráfica. La rueda incluye botones arriba, abajo, izquierda y derecha, y un botón en el centro, OK, para confirmar la selección. La rueda tiene varias funciones, por ejemplo, sirve para seleccionar menús y pasar de una opción a otra en el menú de ajustes.

Botón OK (Confirmar)

El botón central de la rueda, OK, se utiliza para confirmar la selección o para que desaparezcan los mensajes que aparecen en la pantalla.

Palanca de control de la velocidad

La palanca de control de la velocidad establece la velocidad de costura máxima. Para aumentar la velocidad de costura, mueva la palanca hacia arriba; para reducir la velocidad, mueva la palanca hacia abajo.

Menú de ajustes

En el menú de ajustes, se puede ajustar la configuración de la máquina y los ajustes de sonido y de la pantalla. Abra el menú al pulsar el botón del menú de ajustes y seleccione el ajuste que desee modificar al pulsar los botones de flecha arriba/abajo de la rueda. Utilice los botones de izquierda y derecha para ajustar los valores. Active los ajustes al presionar OK. Una casilla de una función rellena significa que la función está activada y una casilla vacía indica que la función no está activada.

Nota: Si no es posible combinar un ajuste con otro ajuste previamente seleccionado, el borde de esa casilla será una línea discontinua.

Vuelve a pulsar el botón del menú de ajustes para salir del menú.

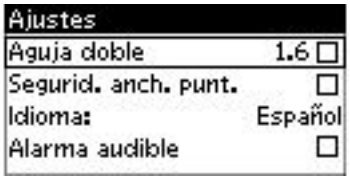

Aguja doble

Activa el programa de aguja doble y utiliza los botones de flecha izquierda y derecha de la rueda para ajustar la anchura de la aguja doble. Cuando se ha seleccionado un tamaño de aguja doble, la anchura de todas las puntadas se limitará a ese tamaño de aguja para evitar la rotura de la aguja.

En el modo de costura, pulsa el botón de información. Aparecerá el icono de recomendación de aguja doble. Este ajuste se mantendrá hasta que lo desactives.

Nota: No se pueden utilizar al mismo tiempo las funciones de aguja doble y de seguridad del ancho de puntada.

Nota: Cuando se selecciona una puntada demasiado ancha para el tamaño de aguja doble seleccionado, aparece otro mensaje emergente de advertencia.

Seguridad del ancho de puntada

Selecciona esta función cuando utilices un prensatelas para acolchado (disponible como accesorio opcional) para bloquear la posición central de la aguja en todas las puntadas y evitar así que se dañe la aguja o el prensatelas.

En el modo de costura, pulsa el botón de información. Aparecerá el icono de seguridad del ancho de puntada. Este ajuste se mantendrá hasta que lo desactives.

Nota: No se pueden utilizar al mismo tiempo las funciones de aguja doble y de seguridad del ancho de puntada.

Idioma

Utiliza los botones de flecha izquierda y derecha para cambiar el idioma de todos los textos de la máquina.

Alarma audible

Enciende o apaga todos los sonidos de alarma de la máquina. El ajuste predeterminado es activado.

Contraste

Ajusta el contraste de la pantalla gráfica usando los botones de flecha izquierda y derecha. El valor se puede ajustar entre -3 y 4 en pasos de a 1.

Nota: Todos los ajustes, salvo el idioma, se borrarán al apagar la máquina.

3 Modo de costura

El modo de costura es el primer menú que aparece en la pantalla gráfica al encender la máquina. La puntada seleccionada se mostrará a tamaño real en el campo de costura. Aquí encontrarás toda la información básica que necesitas para empezar a coser. También es el menú donde se pueden definir los ajustes de las puntadas. La puntada recta está seleccionada por defecto.

Vista general del modo de costura

1. Campo de costura
2. Número de puntada seleccionado
3. Ancho/posicionamiento de la puntada
4. Longitud/densidad de la puntada

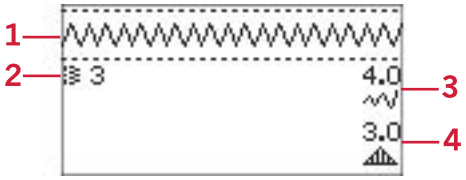

Seleccionar una puntada

Al pulsar uno de los botones de selección directa, se selecciona ese número de puntada de forma inmediata. Pulsa dos o tres dígitos rápidamente para seleccionar una puntada a partir del número 10. Si el número de puntada no existe, se oirá un pitido y el último dígito introducido será el utilizado para seleccionar la puntada. También puedes utilizar los botones de flecha arriba y abajo de la rueda para desplazarte por las puntadas.

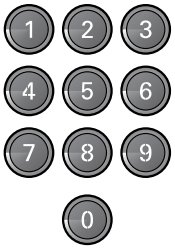

Recomendaciones de costura

Pulsa el botón de información para visualizar recomendaciones de costura para la puntada actualmente seleccionada. Vuelve a pulsar el botón para ocultar la información.

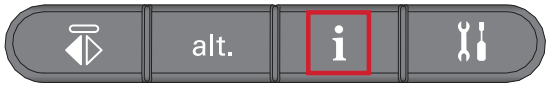

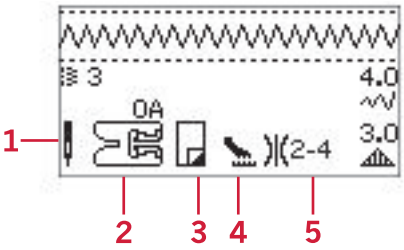

1. Recomendación/ajuste de la aguja

Aguja universal

Selección de una aguja doble

Aguja de lanza recomendada

Selección de seguridad del ancho de puntada

2. Recomendación de prensatelas
3. Friselina recomendada
4. Recomendación de dientes de arrastre/sistema IDT™
5. Recomendación para la tensión del hilo

Nota: No aparecerán todos los símbolos y opciones al mismo tiempo.

Ajustes de la puntada

La máquina seleccionará automáticamente los mejores ajustes para cada puntada seleccionada, pero puedes modificar los ajustes de cada puntada si así lo deseas. Los cambios en los ajustes afectarán únicamente a la puntada seleccionada, y se restaurarán los ajustes predeterminados cuando se seleccione otra puntada. Los ajustes modificados no se guardan automáticamente al apagar la máquina.

Los ajustes de longitud y ancho de puntada aparecen en la parte derecha de la pantalla. Utilice los botones junto a los números para hacer los ajustes. Al cambiar un ajuste, se resaltan dichos números. Si intenta superar los ajustes mínimos o máximos para el ancho y la longitud, se oirá un sonido de advertencia.

Ancho/posicionamiento de la puntada

Aumenta o reduce el ancho de la puntada usando los botones "+" y "-". En las puntadas rectas, utiliza los botones "+" y "-" para mover la posición de la puntada hacia la izquierda o la derecha. Al seleccionar una puntada recta, el icono cambia para mostrar que está activo el posicionamiento de la puntada en lugar del ancho de la puntada.

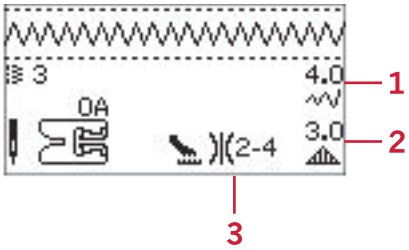

1. Ancho/posicionamiento de la puntada
2. Longitud/densidad/alargamiento de la puntada
3. Recomendación para la tensión del hilo

Longitud/densidad de la puntada

Aumenta o reduce la longitud de la puntada usando los botones "+" y "-".

En las puntadas de festón, utiliza los botones "+" y "-" para aumentar o reducir la densidad de la puntada. Esto puede ser necesario al utilizar hilos especiales o cuando se quiere utilizar una puntada de festón menos densa. La densidad no afecta a la longitud real de la puntada completa. Al seleccionar una puntada de festón, el icono cambia para mostrar que está activa la densidad de la puntada en lugar de la longitud de la puntada.

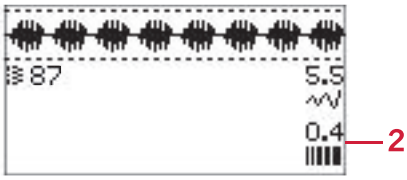

Alargamiento

El alargamiento se usa para alargar las puntadas de festón. Toda la puntada se hará más larga, pero la densidad seguirá siendo la misma. Pulsa el botón alt para visualizar el ajuste de alargamiento en lugar de la densidad de las puntadas de festón. El icono (3) cambiará al símbolo de alargamiento. Aumenta o reduce el alargamiento de la puntada de festón usando los botones "+" y "-". Si el alargamiento no está disponible para la puntada seleccionada, se oirá una advertencia al pulsar el botón alt, y el icono no cambiará.

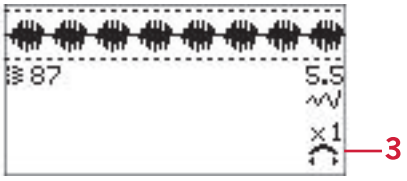

Tensión del hilo

Para ajustar la tensión del hilo, gire la rueda (A) en la parte superior de la máquina. Use la tensión del hilo recomendada que se indica en la pantalla.

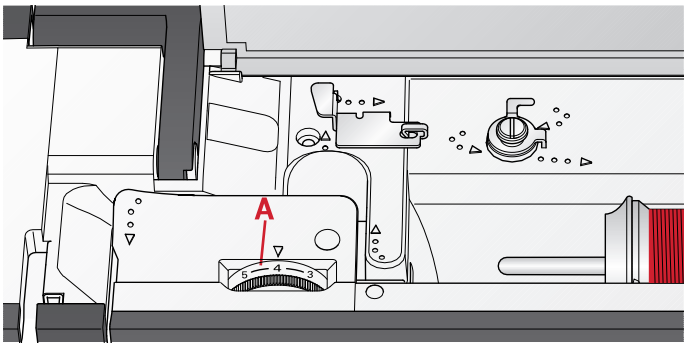

Rueda de tensión del hilo

Para que las puntadas tengan un mejor aspecto y sean más duraderas, compruebe que la tensión del hilo de la aguja esté ajustada correctamente, por ejemplo, en una costura normal los hilos deben unirse uniformemente entre las dos capas de tela. Es posible que necesite ajustar la tensión dependiendo del tejido, la guata, el hilo, la puntada seleccionada, etc.

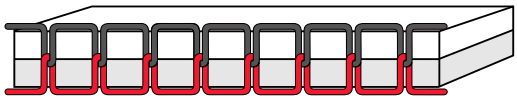

Tensión correcta

Si el hilo de la canilla está visible en la parte de arriba del tejido, la tensión del hilo de la aguja es excesiva. Reduzca la tensión del hilo de la aguja.

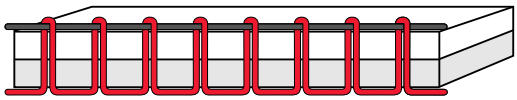

Tensión excesiva

Si el hilo superior queda visible en la cara inferior del tejido, la tensión del hilo de la aguja es insuficiente. Aumenta la tensión del hilo de la aguja.

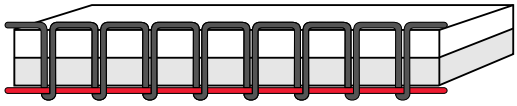

Tensión demasiado floja

En las puntadas decorativas y en los ojales, el hilo superior debe quedar visible en la cara inferior del tejido.

Inversión

Para invertir puntadas hacia un lado, pulse el botón para invertir hacia un lado.

Botón para invertir hacia un lado.

Puntada en zigzag en tres pasos

La puntada de zigzag en tres pasos se usa para sobrehilar bordes sin rematar. Comprueba que la aguja agujerea el tejido por el lado izquierdo y sobrehila el borde por el lado derecho. Esta puntada también se puede utilizar como puntada elástica para permitir que la costura se estire al coser tejidos de punto.

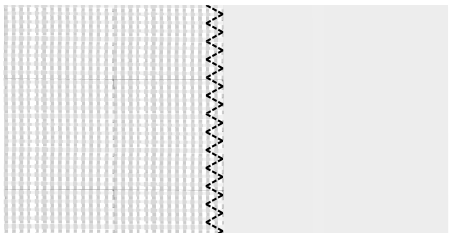

Puntada de zigzag en tres pasos

Ojales

Los ojales de la máquina de coser se han ajustado especialmente para distintas clases de telas y prendas. Consulte la tabla de puntadas en la página 9 de este manual para ver la descripción de cada ojal.

El tejido debe estar entrecruzado y/o estabilizado donde se vayan a coser los ojales.

Prensatelas 5 para ojales en un solo paso

1. Marca la posición del ojal en el proyecto.
2. Acopla el prensatelas 5 para ojales y abre la placa del soporte del botón (C). Inserta el botón. El botón determinará la longitud del ojal.
3. Asegúrate de que el hilo pasa por el agujero del prensatelas y que queda situado debajo del mismo.
4. Selecciona el ojal que quieres coser y ajusta la anchura y la densidad a tu gusto (B).

   Nota: Antes de coser el ojal definitivo, cose siempre un ojal de prueba sobre un trozo de tela.

5. Coloca el proyecto debajo del prensatelas de modo que la marca en el tejido quede alineada con el centro del prensatelas para ojales.
6. Baja la palanca para ojales (A) hasta abajo.

   Nota: La máquina no empezará a coser si no se ha bajado la palanca para ojales hasta abajo o si el marco del prensatelas para ojales no está colocado completamente hacia delante.

7. Sujeta el extremo del hilo superior y empieza a coser. Los ojales se coserán desde la parte delantera del prensatelas hacia atrás.
8. Cuando la máquina haya cosido el ojal, levanta el prensatelas.

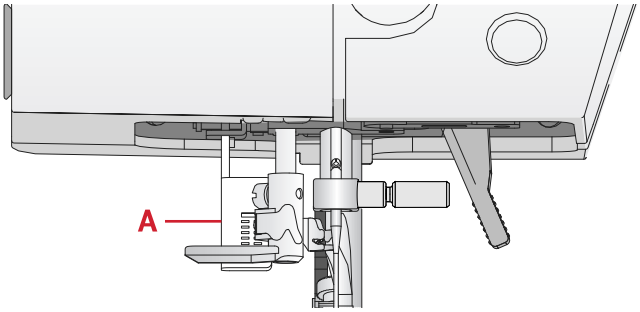

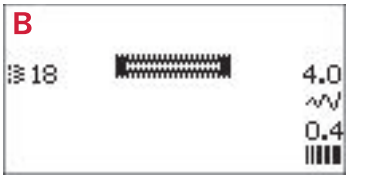

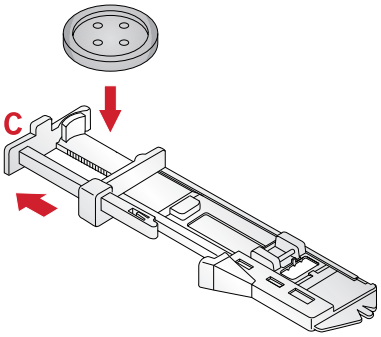

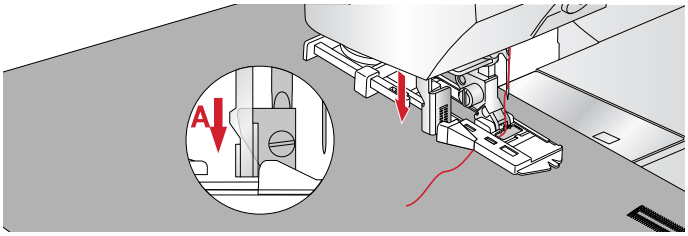

Ojal con cordón

Los ojales con cordón que se cosen con hilos trenzados son más estables, duraderos y tienen una apariencia más profesional. Use algodón perlado o un hilo trenzado común.

1. Pase un trozo de hilo grueso o algodón perlado por encima de la barra de plástico que sale de la parte posterior central del prensatelas 5 para ojales en un solo paso. Tire de los cabos de hilo por debajo del prensatelas hacia la parte delantera y átelos alrededor del saliente en la parte delantera del prensatelas.
2. Cose un ojal. Las columnas del ojal se coserán sobre el cordón.
3. Una vez cosido el ojal, retira el cordón del saliente y tira de la parte floja.
4. Cruza los cabos del cordón por delante de la aguja y enhébralos en una aguja grande, pásalos hacia el revés y haz un nudo con ellos antes de cortar el cordón sobrante.
5. Utiliza el abre-costuras para abrir el ojal con cuidado.

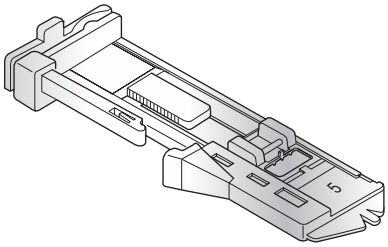

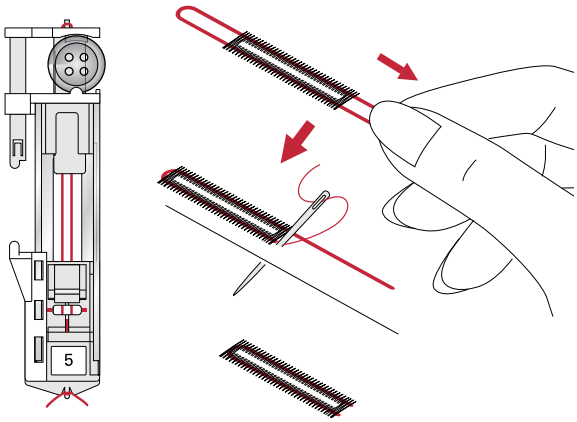

Coser un botón

1. Para coser un botón, quita el prensatelas y selecciona la puntada para coser botones.
2. Baja los dientes de arrastre.
3. Pon el botón debajo del soporte del prensatelas. Utiliza la función de inversión para comprobar que los agujeros del botón quedan alineados con el movimiento de la aguja y que la anchura es apropiada para el botón que has elegido. Si es necesario, modifica la anchura entre los agujeros con los botones "+" y "-" situados junto a al ancho de puntada.
4. Puede aumentar o reducir el número de puntadas que sujetarán el botón en la tela de dos en dos, con los botones "+" y "-" de la segunda línea.
5. Empieza a coser. La máquina coserá el programa, realizará el remate y se detendrá.

Nota: Utiliza la herramienta multiusos para crear un tallo de hilo para el botón. También puedes usar un prensatelas para botones, disponible como accesorio opcional en tu distribuidor PFAFF® autorizado.

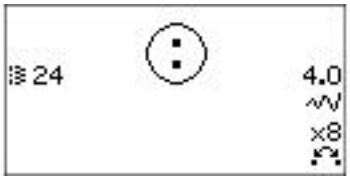

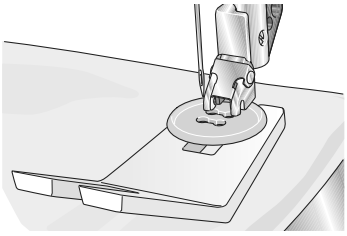

Zurcido

Zurcir un pequeño agujero o un desgarrón antes de que se haga mayor puede salvar una prenda. Elije un hilo fino de un color lo más parecido posible al de la prenda.

1. Coloca la tela o la friselina en su lugar, debajo del agujero o desgarrón de la prenda.
2. Selecciona una puntada de zurcido.
3. Empieza a coser por encima del agujero y sobre del mismo.
4. Cuando hayas terminado de coser por el agujero, pulsa el botón de marcha atrás para fijar la longitud de la puntada. La máquina de coser completará la puntada automáticamente.
5. Por defecto, la máquina estará configurada para repetir un zurcido cuadrado del mismo tamaño, basta con continuar cosiendo.

   Vuelve a seleccionar la puntada de zurcido para desactivar la repetición.

Nota: El icono de marcha atrás (1) desaparecerá, lo que indica que la repetición está activada.

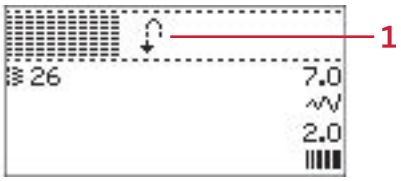

Coser dobladillos en tejido grueso

Al coser sobre costuras en tejidos muy gruesos o un dobladillo en unos vaqueros, es posible que el prensatelas se incline mientras la máquina sube por encima de la costura. Utiliza la herramienta multiusos para equilibrar la altura del prensatelas mientras coses. Un lado de la herramienta multiusos es más grueso que el otro. Utiliza el lado que se ajuste mejor al grosor del dobladillo.

Acople del sistema IDT™, consulta la página 21. En el punto más grueso del tejido, reduce la velocidad de costura.

Nota: Aumentar la longitud de la puntada puede mejorar el resultado al coser dobladillos en tejidos gruesos.

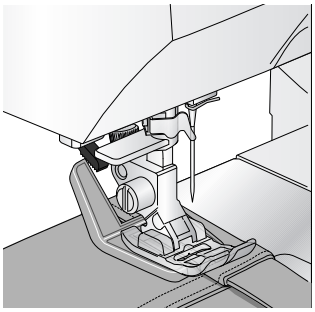

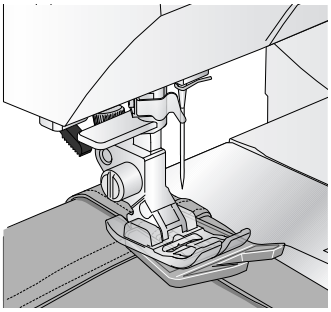

Acolchado con aspecto de hecho a mano

Un acolchado suele constar de tres capas, dos capas de tejido con una capa de guata entre ellas.

1. Hilvana la capa superior terminada del acolchado con la guata y la parte trasera.
2. Enhebra la aguja con un hilo invisible (monofilamento). Utiliza una aguja de tamaño 90 e hilo de algodón fino y suave (de 60 wt o menos) en la canilla.
3. Selecciona una puntada para acolchado y coloca el prensatelas recomendado que aparece en la vista de recomendaciones de costura.
4. Acopla del sistema IDT™.
5. Al coser la puntada, se debería ver solamente el hilo de la canilla. Es posible que tengas que ajustar la tensión del hilo en función del tejido, el hilo y la guata que utilices. Haz algunas pruebas en un trozo de la tela que vayas a coser y comprueba la tensión.

28	29	30	31

Puntadas recomendadas para un acolchado con aspecto de hecho a mano

Utiliza la guía para bordes para coser varias filas sucesivas. Afloja el tornillo superior del soporte del prensatelas e inserta la guía para bordes en el agujero. Fija el espacio que desees y aprieta el tornillo.

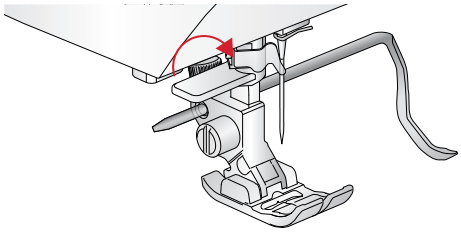

Coser con movimiento libre

Para coser con movimiento libre, baja los dientes de arrastre en la parte trasera del brazo libre. Acopla el prensatelas de movimiento libre abierto opcional. Mueve la tela manualmente. Mantén una velocidad constante y mueve la tela lentamente. Al mover la tela estás creando la longitud de la puntada.

Nota: Si los dientes de arrastre descienden, la máquina ya no arrastrará el tejido. Deberás mover el tejido manualmente.

Punteado de movimiento libre

El punteado de movimiento libre añade textura y detalles a una colcha, además de mantener las capas unidas. El punteado de movimiento libre se realiza con los dientes de arrastre bajados. Mueve el tejido manualmente para fijar la longitud de la puntada.

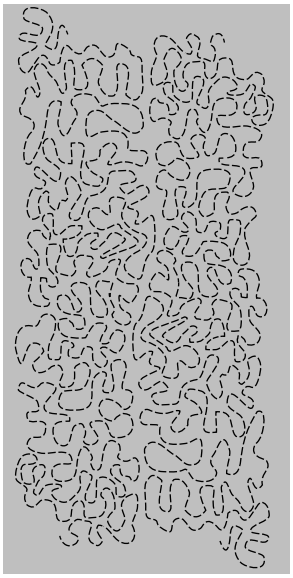

1. Configura la máquina para coser con movimiento libre con una puntada recta.
2. Acopla el prensatelas de movimiento libre abierto opcional. Desacopla el sistema IDT™ y baja los dientes de arrastre.
3. Comienza sujetando el acolchado con imperdibles cogiendo todas las capas, comenzando por el centro y siguiendo hacia afuera. Coloca un imperdible cada 15-20 cm.

   Nota: Practica el punteado en un trozo de tela y guata. Es importante mover las manos a la misma velocidad que la aguja para evitar que las puntadas sean demasiado largas o demasiado cortas. Mantener una velocidad constante mientras se cose con movimiento libre también hace que las puntadas sean uniformes.

4. Empieza en la zona central de la colcha. Cose una puntada y tira del hilo de la canilla hacia la parte superior de la colcha. Cose algunas puntadas juntas seguidas para rematar los hilos.
5. Planifica una ruta de costura y empieza a coser el patrón de punteados deseado moviendo la colcha a medida que avances. El punteado no debe cruzarse sobre sí mismo, y debe mantener un movimiento en zigzag.

Puntada de dobladillo invisible

La puntada de dobladillo invisible se utiliza para realizar dobladillos invisibles en faldas, pantalones y elementos decorativos para el hogar. Utiliza el prensatelas número 3 con el Sistema IDT™.

1. Remata el borde del dobladillo.
2. Doble y presione el margen del dobladillo por el revés.
3. Doble el revés del dobladillo sobre sí mismo de modo que aproximadamente 1 cm (3/8") del borde rematado se extienda sobre el doblez. El revés del proyecto debería quedar mirando hacia arriba.
4. Coloca la tela bajo el prensatelas de modo que el pliegue se extienda a lo largo de la guía para bordes (A).
5. Cuando la aguja se introduzca en el pliegue, debería tomar un poquito de tela. Si las puntadas son visibles por el derecho, ajuste la guía del borde A al girar el tornillo de ajuste (B) hasta que la puntada que toma el dobladillo solo se muestre ligeramente.

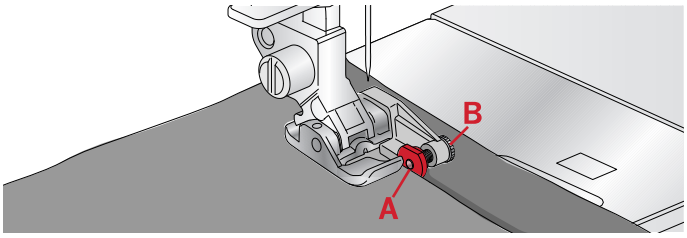

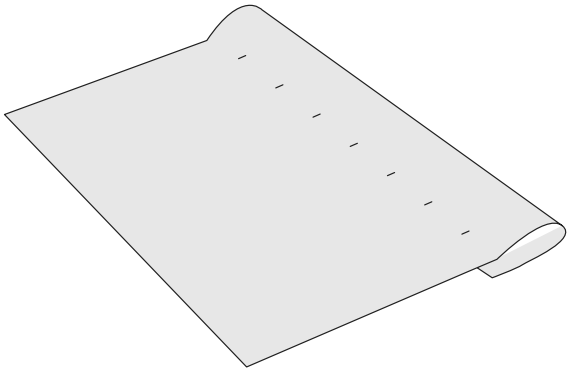

Puntada de dobladillo invisible elástico

La puntada de dobladillo elástico es especialmente adecuada para tejidos elásticos, ya que el zigzag de la puntada permite que la puntada se estire. El dobladillo se remata y se cose al mismo tiempo. En la mayoría de los tejidos de punto no es necesario rematar el borde antes de hacer el dobladillo.

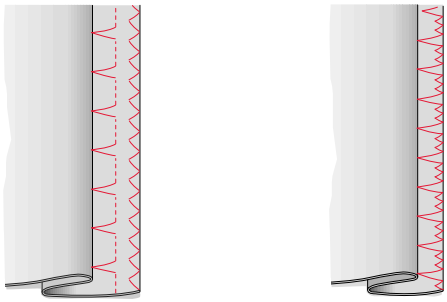

A la izquierda: puntada de dobladillo invisible.

A la derecha: puntada de dobladillo invisible elástico.

Coser cremalleras

Existen distintas formas de coser cremalleras. Sigue las directrices especificadas en el patrón para obtener mejores resultados. En todo tipo de cremalleras, es importante coser cerca de los dientes de la misma. El prensatelas 4 para cremalleras se puede acoplar a la barra de prensatelas a la izquierda o a la derecha, dependiendo de cómo se vaya a insertar la cremallera. Ajusta después la posición de la puntada para que quede cerca del borde de los dientes de la cremallera, utilizando una de las 29 posiciones de aguja disponibles para puntadas rectas. Si el prensatelas se acopla por el lado derecho, la aguja sólo se deberá mover hacia la derecha. Si el prensatelas se acopla por el lado izquierdo, la aguja sólo se deberá mover hacia la izquierda.

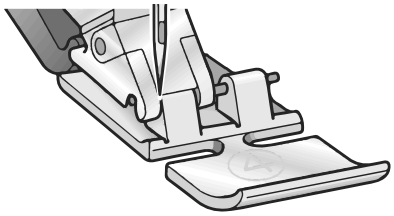

Mensajes emergentes de costura

Elevar aguja
Algunas funciones solo son posibles con la aguja elevada. Cuando intente realizar estas funciones con la aguja bajada, aparecerá este mensaje emergente. Eleve la aguja y pulse la tecla OK para cerrar el mensaje emergente.

Baje el prensatelas
La máquina no coserá si el prensatelas está elevado. Baje el prensatelas y pulse la tecla OK para cerrar el mensaje emergente.

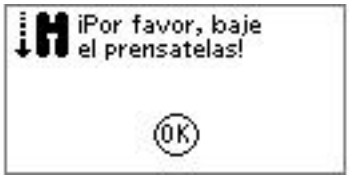

Ancho de puntada limitado para aguja doble
Este mensaje se muestra cuando la máquina está ajustada para aguja doble y se intenta ajustar el ancho de puntada a un ancho mayor de lo posible con la aguja doble. Cierre el mensaje emergente pulsando la tecla OK.

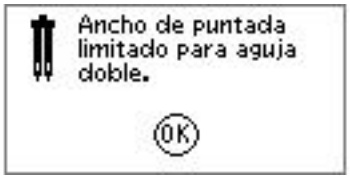

Esta puntada no se puede combinar con aguja doble
Este mensaje emergente aparece cuando la máquina está ajustada para aguja doble y se selecciona una puntada que no se puede coser con aguja doble. Pulse la tecla OK para cerrar el mensaje emergente.

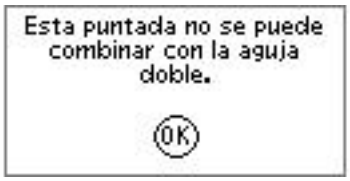

Esta puntada no se puede coser con la seguridad del ancho de puntada activada
Este mensaje emergente aparece cuando la máquina está ajustada para seguridad del ancho de puntada y se selecciona una puntada más ancha de 0 mm.

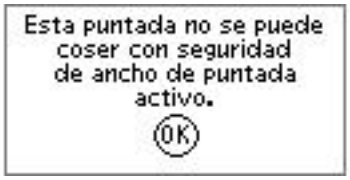

La máquina necesita descansar
Si la máquina se detiene y aparece este mensaje en la pantalla, significa que la máquina necesita descansar. Cuando desaparezca este mensaje emergente podrás seguir cosiendo. Los resultados de la costura no se verán afectados.

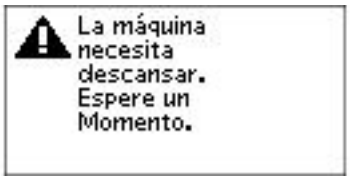

4 Mantenimiento

Limpiar la máquina

Para que la máquina de coser funcione siempre correctamente, límpiala con frecuencia. No hace falta engrasar (lubricar) la máquina. Limpia la superficie exterior de la máquina con un paño suave para quitar el polvo o la pelusa acumulada. Limpia la pantalla con un paño húmedo, limpio y suave.

Limpieza de la zona de la canilla

⚠ *Baja los dientes de arrastre y apaga la máquina.*

Quita el prensatelas. Presiona el botón de liberación de la tapa de la canilla (A) hacia la derecha y quita la tapa de la canilla (B) y la canilla. Utiliza el destornillador de la placa de agujas para quitar los dos tornillos (C) de la placa de agujas. Levanta la placa de agujas. Limpia los dientes de arrastre y el canillero con el cepillo que se adjunta entre los accesorios.

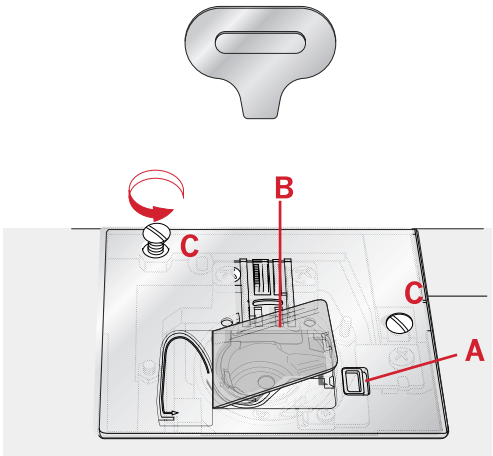

Limpieza debajo de la zona de la bobina

Limpia la zona debajo del canillero después de coser varias prendas o cuando observes una acumulación de pelusa en el canillero. Saca el canillero hacia arriba. Limpia la zona con el cepillo o con un paño seco.

Vuelva a colocar el canillero en su sitio de modo que la punta (A) encaje con el tope (B).

Nota: No sople aire en la zona del canillero. El polvo y la pelusa podrían volar hacia dentro de la máquina.

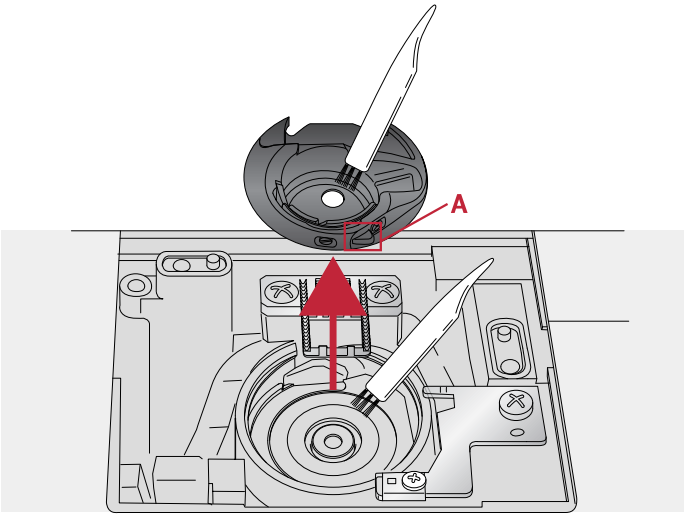

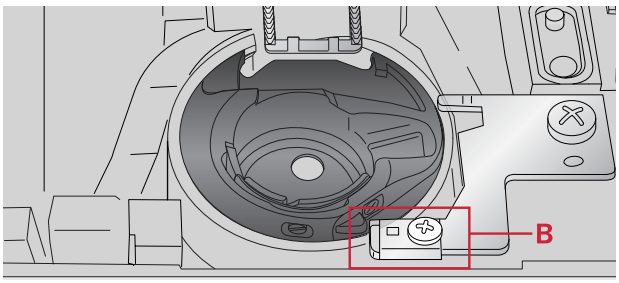

Reemplazo de la placa de agujas

Con los dientes de arrastre bajados, sustituye la placa de agujas e inserta y aprieta los dos tornillos de la placa.

Vuelva a colocar la tapa de la canilla.

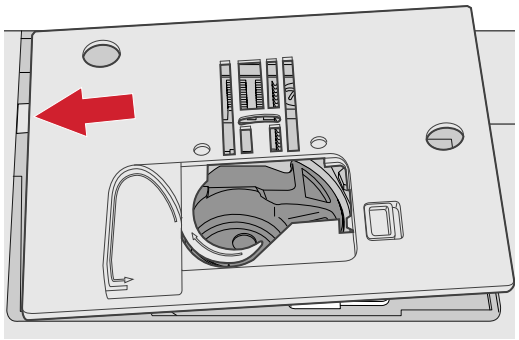

Solución de problemas

En esta guía de solución de problemas encontrarás soluciones a los problemas que puedas tener con tu máquina. Para obtener más información, ponte en contacto con tu distribuidor PFAFF® autorizado, que estará encantado de ayudarte.

Problemas generales

Si el tejido no se desliza	Asegúrese de que los dientes de arrastre no están abajo.
¿Es la puntada errónea, irregular o estrecha?	Desactiva la aguja doble o la seguridad del ancho de puntada en el menú de ajustes.
¿Se ha roto la aguja?	Inserta correctamente la aguja como se explica en la página 23. Utiliza la aguja correcta en función del tejido.
¿La máquina no cose?	Comprueba que todos los enchufes están correctamente conectados a la máquina y en la toma de la pared. Compruebe que el cable del pedal está bien enchufado en la toma delantera de la parte inferior derecha de la máquina. Presiona la palanca del devanador de la canilla y colócala en la posición de costura.
Si los botones de la máquina de coser no responden al pulsarlos	Las tomas y las teclas de función de la máquina pueden ser sensibles a la electricidad estática. Si los botones no responden al tacto, apague la máquina y vuelva a encenderla. Si el problema persiste, póngase en contacto con su distribuidor local autorizado.

La máquina omite puntadas

¿Has insertado la aguja correctamente?	Inserta correctamente la aguja como se explica en la página 23.
¿Ha insertado la aguja equivocada?	Use el sistema de agujas 130/705 H.
Si la aguja está doblada o roma	Inserte una aguja nueva.
¿Ha enhebrado la máquina correctamente?	Compruebe cómo está enhebrada la máquina.
¿Está usando el prensatelas correcto?	Coloque el prensatelas correcto.
¿Es la aguja demasiado pequeña para el hilo?	Asegúrese de que la aguja es la adecuada para el tipo de hilo y de tejido.

Si el hilo de la aguja se rompe

¿Has insertado la aguja correctamente?	Inserta correctamente la aguja como se explica en la página 23.
¿Ha insertado la aguja equivocada?	Use el sistema de agujas 130/705 H.
Si la aguja está doblada o roma	Inserte una aguja nueva.
¿Ha enhebrado la máquina correctamente?	Compruebe cómo está enhebrada la máquina.
¿Es la aguja demasiado pequeña para el hilo?	Utiliza una aguja de un tamaño adecuado para el hilo.
¿Está usando un hilo de mala calidad con irregularidades o que se haya secado?	Cambie a un nuevo hilo de alta calidad adquirido a un distribuidor local PFAFF® autorizado.
¿Está usando el disco de sujeción correcto?	Coloque un disco de sujeción del tamaño correcto para el carrete de hilo actual.
¿Estás usando la mejor posición para el portacarretes?	Prueba una posición diferente para el portacarretes (vertical u horizontal).
¿Está dañado el agujero de la placa de agujas?	Cambia la placa de agujas.

El hilo de la canilla se rompe

¿Ha insertado la canilla correctamente?	Compruebe el hilo de la canilla.
¿Está dañado el agujero de la placa de agujas?	Cambia la placa de agujas.
¿La zona de la canilla está limpia?	Limpia la pelusa del canillero y utiliza únicamente canillas originales aprobadas para este modelo.
¿Está la canilla devanada correctamente?	Haga una canilla nueva.

La costura tiene puntadas desiguales

¿Es correcta la tensión del hilo?	Comprueba la tensión del hilo de la aguja y el enhebrado.
¿Estás usando un hilo demasiado grueso o con irregularidades?	Cambia el hilo.
¿Está el hilo de la bobina devanado uniformemente?	Revise el devanado de la bobina.
¿Está usando la aguja correcta?	Inserte la aguja adecuada correctamente como se describe, consulte página 22.

La máquina no arrastra o arrastra la tela irregularmente

¿Ha enhebrado la máquina correctamente?	Compruebe cómo está enhebrada la máquina.
¿Se ha acumulado pelusa entre los dientes de arrastre?	Quita la placa de agujas y limpia los dientes de arrastre con un pincel.
¿Están los dientes de arrastre levantados?	Levanta los dientes de arrastre.

No puedo coser un ojal

¿Se oye un pitido al utilizar el prensatelas 5 para ojales en un solo paso?	Comprueba que la caja de accesorios está acoplada a la máquina y baja la palanca para ojales hasta abajo. Baja el prensatelas con suavidad.

Lleva tu máquina de coser y bordar a tu distribuidor PFAFF® **autorizado para que la revise periódicamente.**

Si has leído esta información sobre resolución de problemas y sigues teniendo problemas, lleva la máquina de coser a tu distribuidor. Si tienes un problema muy concreto, será de gran ayuda que lleves también una muestra de costura con la misma tela y el mismo hilo que estás utilizando. Es posible que el distribuidor comprenda mejor lo que ocurre viendo la muestra de costura.

Accesorios y repuestos no originales

La garantía no cubre ningún desperfecto o avería ocasionado por el uso de accesorios o repuestos que no sean originales.

Especificaciones técnicas

Máquina de coser

Tensión nominal	100–240V ~ 50–60Hz
Consumo nominal	55W
Luz	LED
Velocidad de costura	800 puntadas/minuto máximo
Dimensiones de la máquina:	
Longitud (mm)	480
Ancho (mm)	193
Altura (mm)	300
Peso neto (kg)	8.5

Pedal

Modelo	
Tensión nominal	CC 15 V, máx. 3 mA

- Las especificaciones técnicas y este manual de usuario podrán modificarse sin previo aviso.

A

Accesorios 7
Acolchado con aspecto de hecho a mano 34
Acople del prensatelas 24
Acople del sistema IDT™ 21
Aguja doble 27
Agujas 22
Ajustes de la puntada 30
Alargamiento 30
Alarma audible 28
Ancho/posicionamiento de la puntada 30

B

Bajar los dientes de arrastre 23
Botón Alt 26
Botón de arranque/parada 25
Botón de información 26
Botón de marcha atrás con indicador 26
Botón de parada de la aguja arriba/abajo con indicador 25
Botón de remate con indicador 25
Botón OK (Confirmar) 26
Botón para invertir hacia un lado 26
Botones de la rueda 26
Botones de selección directa 26
Botones e indicadores 25
Brazo libre 15

C

Caja de accesorios 7
Cambiar el prensatelas 24
Cambiar la aguja 23
Conectar el cable de alimentación y el pedal 14
Contraste 28
Cortahilos 15
Coser cremalleras 36
Coser dobladillos en tejido grueso 34
Coser un botón 33

D

Desacople del sistema IDT™ 21
Descripción general de las puntadas 9
Desembalaje 13
Devanado a través de la aguja 20
Devanado de la bobina 19
Devanado desde la posición horizontal 19

E

El hilo de la canilla se rompe 40
Enhebrado de la máquina 17
Enhebrado para la aguja doble 18
Enhebrador de la aguja 17

I

Idioma 27
Inserción de la bobina 20
Inversión 31

L

La costura tiene puntadas desiguales 40
La máquina no arrastra o arrastra la tela irregularmente 40
La máquina omite puntadas 39
Limpiar la máquina 38
Limpieza de la zona de la canilla 38
Limpieza debajo de la zona de la bobina 38
Longitud/densidad de la puntada 30
Luces LED 14

M

Mantenimiento 38
Mensajes emergentes de costura 37
Menú de ajustes 27
Montaje de la máquina en el mueble de costura 15

N

No puedo coser un ojal 40

O

Ojal con cordón 33
Ojales 32

P

Palanca de control de la velocidad 26
Palanca del prensatelas 23
Pantalla gráfica 25
Parte delantera 5
Parte posterior 6
Partes superiores 6
Portacarretes 15

Portacarretes auxiliar 16
Posición horizontal 15
Posición vertical..... 16
Prensatelas 8
Prensatelas 5 para ojales en un solo paso 32
Presión del prensatelas..... 23
Problemas generales..... 39
Puntada de dobladillo invisible..... 36
Puntada de dobladillo invisible elástico..... 36
Puntada en zigzag en tres pasos..... 32
Puntadas artísticas con aguja 11
Puntadas con prensatelas opcional..... 12
Puntadas de acolchado..... 11
Puntadas de festón..... 11
Puntadas decorativas 11
Puntadas recomendadas para un acolchado con
aspecto de hecho a mano 34
Puntadas utilitarias 9

R

Recogida tras la costura..... 14
Recomendaciones de costura 29
Reemplazo de la placa de agujas 39
Retirada del prensatelas 24

S

Seguridad del ancho de puntada..... 27
Seleccionar una puntada..... 29
Si el hilo de la aguja se rompe 40
sistema IDT™ 21, 29, 34
Solución de problemas 39
sujetando..... 35

T

Técnicas de costura 32
Tensión del hilo 31

V

Vista general de la máquina.....5

Z

Zurcido 34

Ha adquirido una máquina de coser moderna. Consulte a su distribuidor local PFAFF® autorizado y visite nuestro sitio web www.pfaff.com para obtener las últimas actualizaciones de la Guía del usuario.

Nos reservamos el derecho de cambiar el equipamiento de la máquina y el surtido de accesorios sin previo aviso, o realizar modificaciones en el funcionamiento o en el diseño. No obstante, dichas modificaciones siempre serán en beneficio del usuario y del producto.

PROPIEDAD INTELECTUAL

AMBITION, IDT, PFAFF, y PERFECTION STARTS HERE son marcas registradas de Singer Sourcing Limited LLC.

Recuerde que este producto se debe reciclar de un modo seguro en cumplimiento de la legislación nacional pertinente relacionada con los productos eléctricos/electrónicos. No deseche los aparatos eléctricos como residuos urbanos sin clasificar, utilice los centros de recolección selectiva. Para obtener información sobre los sistemas de recolección disponibles, póngase en contacto con su ayuntamiento. Cuando sustituya aparatos antiguos por otros nuevos, el distribuidor podría estar obligado por ley a recoger gratuitamente su aparato viejo.

Si se abandonan aparatos eléctricos en un vertedero, pueden producirse fugas de sustancias peligrosas en el terreno y llegar a la cadena alimentaria, dañando su salud y bienestar.

Manufacturer
VSM GROUP AB, **SVP Worldwide**
Drottninggatan 2, SE-56184, Huskvarna, SWEDEN

PFAFF

Perfection starts here.™

www.pfaff.com

4710495-46C · © 2018 Singer Sourcing Limited LLC · All rights reserved