MANUEL D'INSTRUCTIONS
C240

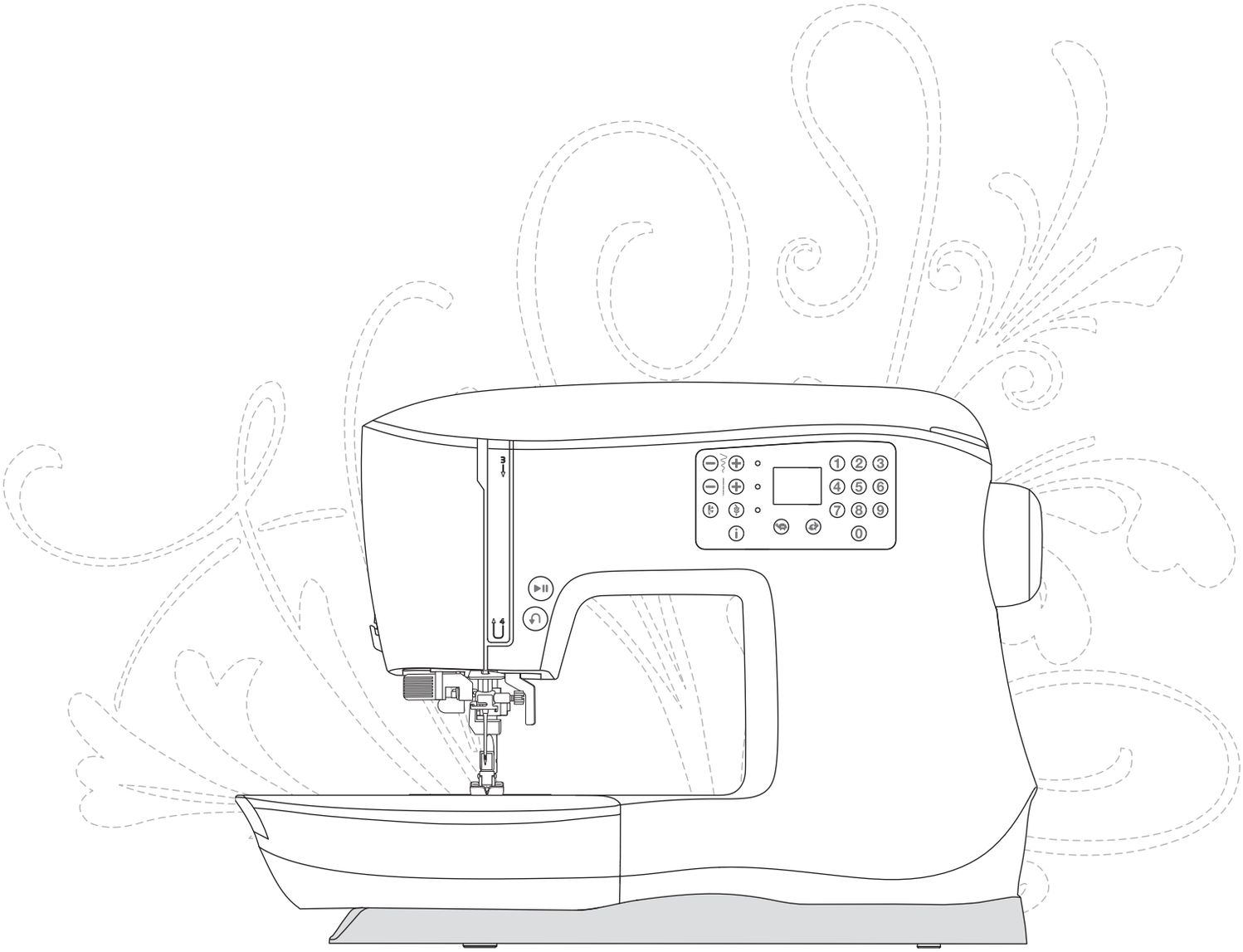

SINGER®

Cette machine à coudre à usage domestique est conçue pour répondre aux normes IEC/EN 60335-2-28 et UL1594.

CONSIGNES DE SÉCURITÉ IMPORTANTES

Lors de l'utilisation d'un appareil électrique, les précautions de sécurité essentielles doivent toujours être respectées, y compris les suivantes :
Lisez attentivement toutes les instructions avant d'utiliser cette machine à coudre à usage domestique. Conservez les instructions dans un lieu approprié près de la machine. Veillez à les transmettre avec la machine si celle-ci est donnée à une autre personne.

DANGER – Pour réduire le risque de décharge électrique :

- Vous ne devez jamais laisser une machine à coudre sans surveillance lorsqu'elle est branchée. La prise électrique, à laquelle la machine est connectée, devrait être facilement accessible. Débranchez toujours cette machine à coudre de la prise immédiatement après l'avoir utilisée et avant de la nettoyer, d'enlever les capots, de lubrifier ou lorsque vous faites n'importe quels autres réglages mentionnés dans le manuel d'instruction.

AVERTISSEMENT – Pour réduire le risque de brûlures, d'incendie, de décharge électrique ou de blessures corporelles :

- Ne laissez personne jouer avec la machine. Il est fortement recommandé de redoubler d'attention lorsque cette machine à coudre est utilisée par ou près d'enfants.
- N'utilisez cette machine à coudre que pour son usage prévu, comme décrit dans ce manuel. N'utilisez que les accessoires recommandés par le fabricant, conformément aux indications fournies dans ce manuel.
- Ne mettez jamais en route cette machine à coudre si la prise ou le cordon sont endommagés, si elle ne fonctionne pas correctement ou si elle est tombée par terre ou a été endommagée ou plongée dans l'eau. Retournez la machine au centre technique agréé le plus proche de chez vous pour toute révision, réparation ou réglage mécanique ou électrique.
- Ne faites jamais fonctionner la machine à coudre avec une ouverture de ventilation bouchée. Évitez toute présence de peluche, poussières, chutes de tissus dans la ventilation ou dans la pédale de commande.
- N'approchez pas les doigts des parties mobiles. Faites particulièrement attention autour de l'aiguille de la machine.
- Utilisez toujours la plaque à aiguille appropriée. L'aiguille risque de se casser avec une plaque non adaptée.
- N'utilisez jamais d'aiguilles courbes.
- Ne tirez pas sur le tissu et ne le poussez pas pendant la couture. Vous éviterez ainsi de désaxer l'aiguille puis de la casser.
- Portez des lunettes de sécurité.
- Éteignez la machine (position « O ») lors des réglages au niveau de l'aiguille, par exemple : enfilage de l'aiguille, changement d'aiguille, bobinage de la canette, changement de pied-de-biche, etc.
- Ne faites jamais tomber ou ne glissez aucun objet dans les ouvertures.
- N'utilisez pas la machine à l'extérieur.
- N'utilisez pas votre machine à proximité de bombes aérosols ou de vaporisateurs, ou lorsque de l'oxygène est administré.
- Pour débrancher, commencez toujours par éteindre votre machine (interrupteur sur « O »), puis retirez la prise du secteur.
- Ne débranchez pas la machine en tirant sur le cordon. Pour débrancher, saisissez la prise et non le cordon.
- La pédale est utilisée pour faire fonctionner la machine. Évitez de placer d'autres objets sur la pédale.

- N'utilisez pas la machine si elle est mouillée.
- Si le voyant LED est endommagé ou cassé, il doit être remplacé par le fabricant ou son agent de service, ou toute autre personne qualifiée, afin d'éviter les risques.
- Si le cordon de la pédale est endommagé, il doit être remplacé par le fabricant ou son agent de service, ou toute autre personne qualifiée, afin d'éviter les risques.
- Cette machine est équipée d'une double sécurité. N'utilisez que des pièces détachées d'origine. Voir les instructions relatives à l'entretien des appareils à double sécurité.

CONSERVER CES INSTRUCTIONS

POUR LES PAYS DU CENELEC UNIQUEMENT :
Cet appareil peut être utilisé par des enfants de plus de 8 ans ainsi que des personnes ayant des capacités physiques, sensorielles ou mentales réduites ou un manque d'expérience et de connaissances, s'ils sont supervisés ou ont reçu des instructions quant à l'utilisation de l'appareil en toute sécurité et s'ils comprennent les éventuels risques encourus. Les enfants ne doivent pas jouer avec l'appareil. Le nettoyage et l'entretien à réaliser par l'utilisateur ne doivent pas être effectués par des enfants sans surveillance.

Le niveau sonore en conditions normales est inférieur à 75 dB(A).

La machine ne doit être utilisée qu'avec une pédale du type « C-9004 » fabriquée par CHIENHUNG TAIWAN., LTD.

POUR LES PAYS HORS CENELEC :
Cette machine à coudre n'est pas destinée à être utilisée par des personnes (y compris des enfants) ayant des capacités physiques, sensorielles ou mentales réduites ou un manque d'expérience et de connaissances, sauf si une personne responsable de leur sécurité les surveille ou les aide à utiliser la machine à coudre. Ne laissez pas les enfants jouer avec la machine à coudre.

Le niveau sonore en conditions normales est inférieur à 75 dB(A).

La machine ne doit être utilisée qu'avec une pédale du type « C-9004 » fabriquée par CHIENHUNG TAIWAN., LTD.

MAINTENANCE DES PRODUITS ÉQUIPÉS D'UNE DOUBLE SÉCURITÉ

Une machine à double sécurité est équipée de deux systèmes de sécurité au lieu d'un branchement à la terre. Aucun branchement à la terre n'est livré avec un produit à double sécurité et ne doit pas être ajouté à un tel produit. La maintenance d'un produit à double isolation nécessite une attention toute particulière ainsi qu'une bonne connaissance technique et doit obligatoirement être effectuée par du personnel qualifié. Les pièces détachées d'un appareil à double isolation doivent être des pièces d'origine. La mention « DOUBLE ISOLATION » doit figurer sur tout appareil équipé d'une double isolation.

Table des matières

Introduction 5

Présentation de la machine 5
Accessoires 5
Pieds-de-biche 7
Tableau de points 8

Préparations 9

Déballage 9
Branchement de l'alimentation électrique 9
Rangement après la couture 9
Bras libre 10
Mise à niveau du socle de la machine 10
Coupe-fil 10
Broches porte-bobines 10
Bobinage de canette 11
Mise en place de la canette 12
Enfilage de la machine 12
Enfile-aiguille 13
Enfilage d'aiguille double 13
Système d'entraînement régulier intégré 14
Pression du pied-de-biche 15
Tension du fil 15
Aiguilles 16
Changement de l'aiguille 16
Abaissement des griffes d'entraînement 17
Releveur de pied-de-biche 17
Changement du pied-de-biche 17
Boutons de commande de la machine 18
Messages/signaux sonores d'avertissement 19

Couture 20

Sélection de point 20
Réglages de point 20
Techniques de couture 21
Point zigzag multi-point 21
Boutonnières 21
Couture de bouton 22
Couture d'ourlets dans du tissu épais 23
Quilting 23
Ourlet invisible 24
Couture de fermetures à glissière 24

Entretien 25

Nettoyage de la machine 25
Remise en place de la plaque à aiguille 25
Dépannage 26

Introduction

Présentation de la machine

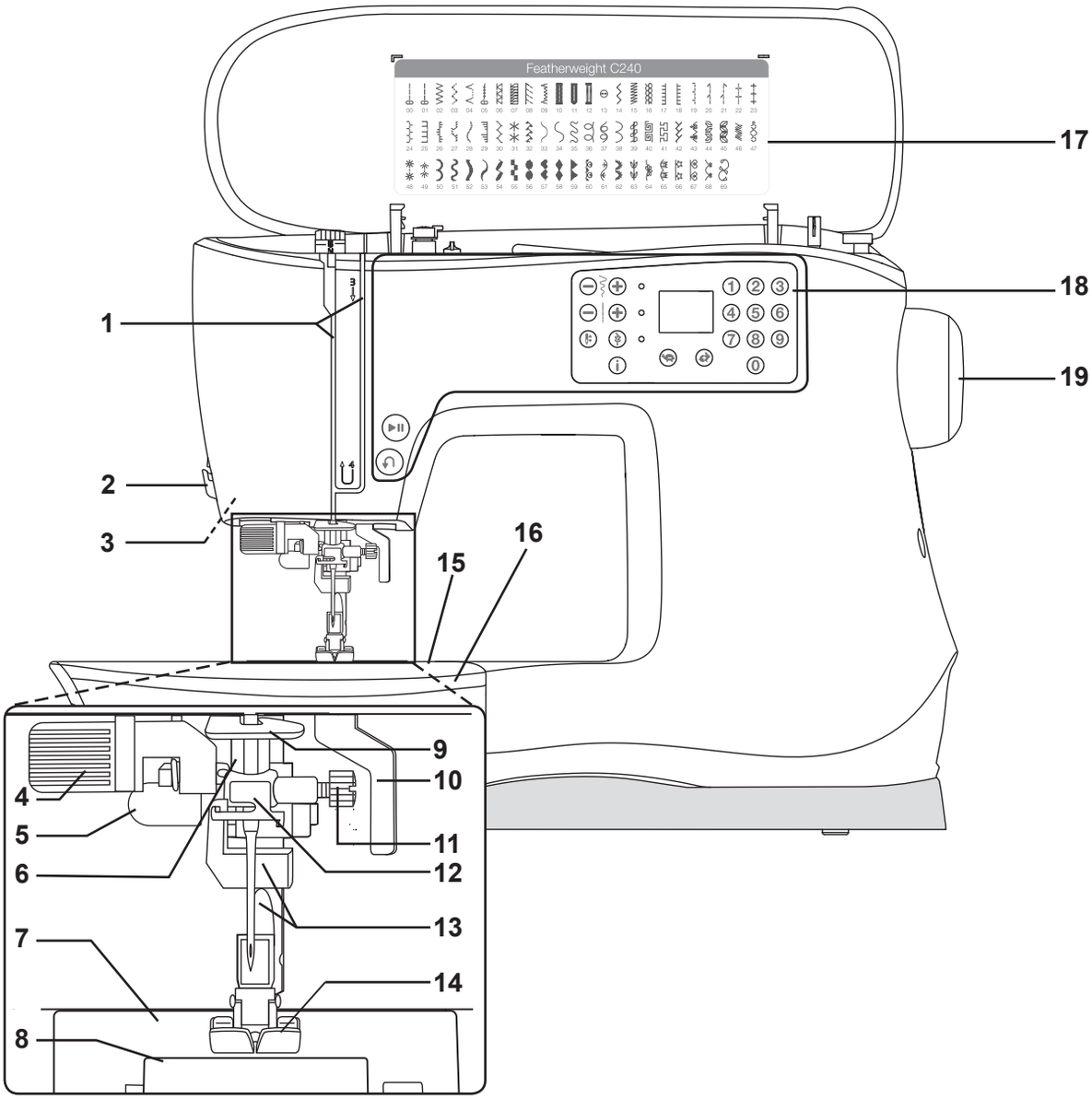

Face avant

1. Fentes d'enfilage
2. Coupe-fil
3. Voyants LED
4. Enfile-aiguille intégré
5. Levier de boutonnière
6. Barre à aiguille
7. Plaque à aiguille
8. Couvercle de canette
9. Guide de fil inférieur
10. Releveur de pied-de-biche
11. Vis de serrage d'aiguille
12. Guide-fil d'aiguille
13. Barre à pied-de-biche et support de pied-de-biche
14. Pied-de-biche
15. Bras libre
16. Compartiment de rangement amovible
17. Tableau de points
18. Boutons de commande et écran de la machine
19. Volant

Éléments du dessus

20. Bouton de pression du pied-de-biche
21. Guide-fils
22. Porte-bobines
23. Fixation pour broche porte-bobine repliable /axe de bobinage de la canette
24. Releveur de fil
25. Disques de tension du fil
26. Disque de tension de bobinage de canette
27. Bouton de tension du fil

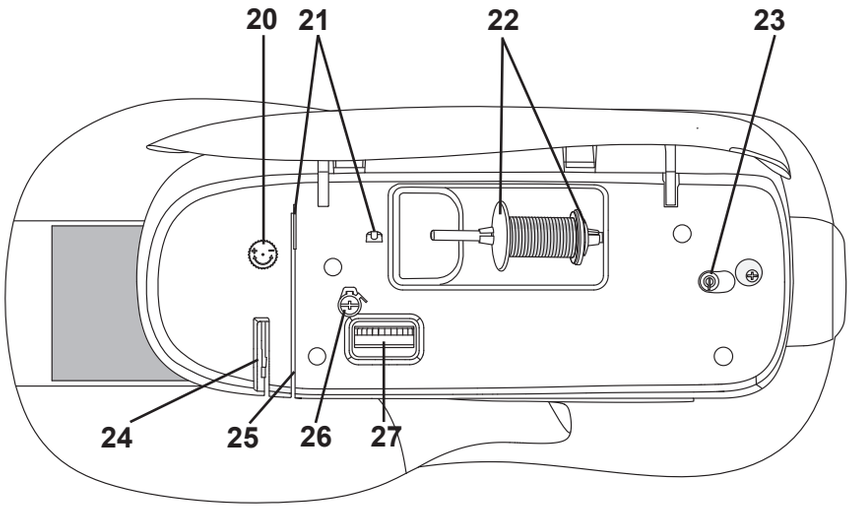

Face arrière

28. Interrupteur principal, branchements du câble d'alimentation et de la pédale de commande
29. Poignée
30. Releveur de pied-de-biche
31. Système d'entraînement régulier intégré
32. Interrupteur d'abaissement des griffes d'entraînement

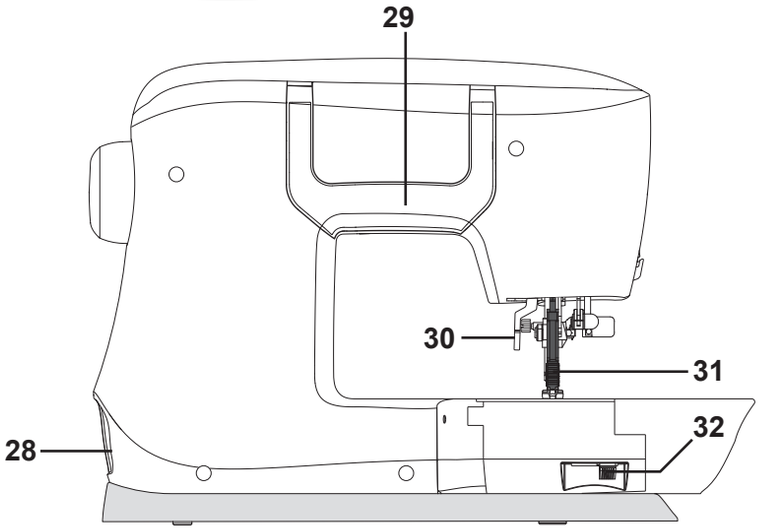

Accessoires

Accessoires inclus

33. Canettes (5) (canettes transparentes SINGER® de classe 15)
34. Rond de feutrine
35. Tournevis pour plaque à aiguille
36. Plaque élévatrice
37. Porte-bobine, grand (2)
38. Porte-bobine, petit
39. Découseur et brosse
40. Guide de bordure/quilting
41. Broche porte-bobine repliable

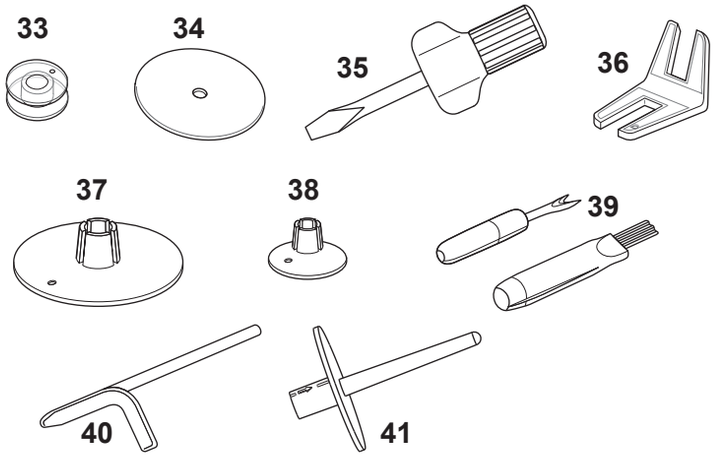

Accessoires non illustrés

- Pédale
- Cordon d'alimentation
- Aiguilles
- Capot rigide

Pieds-de-biche

	Pied à usage général 0A avec système d'entraînement régulier intégré (représenté par 0A à l'écran, sur la machine à la livraison) Ce pied est principalement utilisé pour la couture de points droits et de points zigzag, avec une longueur de point supérieure à 1,0 mm.
	Pied multi-usage 1A avec système d'entraînement régulier intégré (représenté par 1A à l'écran) Ce pied est utilisé pour les points décoratifs. La rainure située sous le pied est conçue pour passer sans à-coups au-dessus des points.
	Pied point fantaisie 2A (représenté par 2A à l'écran) Utilisez ce pied pour coudre des points décoratifs, des points zigzag courts et d'autres points de moins de 1,0 mm de longueur. La rainure située sous le pied est conçue pour passer sans à-coups au-dessus des points.
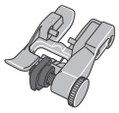	**Pied pour ourlet invisible 3 avec système d'entraînement régulier intégré (représenté par 3 à l'écran)** Ce pied s'utilise pour les points d'ourlet invisible. L'ergot sur le pied guide le tissu. Le guide rouge sur le pied est conçu pour suivre le bord du pli de l'ourlet.
	Pied pour fermeture à glissière 4 avec système d'entraînement régulier intégré Ce pied peut être posé à droite ou à gauche de l'aiguille pour coudre facilement près du bord des dents de la fermeture, des deux côtés. Déplacez la position d'aiguille à droite ou à gauche pour coudre plus près des dents de la fermeture.
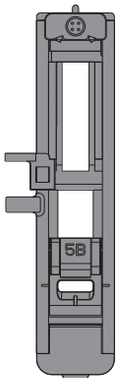	**Pied pour boutonnière une étape 5B (représenté par 5B à l'écran)** Ce pied dispose d'un espace à l'arrière servant à définir la taille de la boutonnière. La machine coudra une boutonnière qui correspond à cette taille de bouton.

Important : Veillez à ce que le système d'entraînement régulier intégré soit débrayé lorsque vous utilisez les pieds-de-biche 2A, 5B.

Tableau de points

Points

● = Embrayez le système d'entraînement régulier intégré

Point														
Nº	00	01	02	03	04	05	06	07	08	09	10	11	12	13
Pied-de-biche	0A	0A	0A	0A	3	1A	3	3	3	3	5B	5B	5B	

Point														
Nº	14	15	16	17	18	19	20	21	22	23	24	25	26	27
Pied-de-biche	1A	2A	1A	1A	1A	1A	1A	1A	1A	1A	1A	1A	1A	1A

Point														
Nº	28	29	30	31	32	33	34	35	36	37	38	39	40	41
Pied-de-biche	1A	1A	1A	1A	2A	1A	1A	2A	1A	1A	2A	2A	2A	2A

Point														
Nº	42	43	44	45	46	47	48	49	50	51	52	53	54	55
Pied-de-biche	2A	2A	2A	2A	2A	2A	2A	2A	2A	2A	2A	2A	2A	2A

Point														
Nº	56	57	58	59	60	61	62	63	64	65	66	67	68	69
Pied-de-biche	2A	2A	2A	2A	2A	2A	2A	2A	2A	2A	2A	2A	2A	2A

Préparations

Déballage

1. Placez la boîte sur une surface plate et rigide. Sortez la machine de la boîte, retirez l'emballage externe et sortez la mallette de la machine.
2. Retirez tous les matériaux d'emballage externes et le sac en plastique.

Remarque : Votre machine à coudre est réglée pour vous donner le meilleur résultat de point à une température ambiante normale. Les températures extrêmement élevées ou basses peuvent affecter les résultats de couture.

Branchement de l'alimentation électrique

Parmi les accessoires, vous trouverez le cordon d'alimentation et la pédale de commande.

Remarque : consultez un électricien qualifié en cas de doute sur la manière de brancher la machine sur la source d'alimentation. Débranchez le cordon d'alimentation lorsque la machine n'est pas utilisée.

Pour cette machine à coudre, le modèle de pédale de commande C-9004 fabriqué par CHIENHUNG TAIWAN., LTD doit être utilisé.

1. Branchez le cordon de la pédale de commande dans la prise en bas à droite de la machine (A).
2. Branchez le cordon d'alimentation dans la prise arrière en bas à droite de la machine (B). Branchez le cordon dans la prise murale.
3. Placez l'interrupteur ON/OFF sur ON pour allumer l'alimentation et l'éclairage (C).

Rangement après la couture

1. Éteignez l'interrupteur principal.

Remarque : Après avoir éteint, il peut rester du courant résiduel dans la machine. Cette pour cette raison que la lumière peut rester allumer quelques secondes pendant que le courant se dissipe. Il s'agit d'un comportement normal pour un appareil éco-énergétique.

2. Débranchez le cordon de la prise murale, puis de la machine.
3. Débranchez le cordon de pédale de la machine. Enroulez le cordon autour de la pédale pour faciliter son rangement.
4. Placez tous les accessoires dans le compartiment de rangement amovible. Réinsérez le compartiment de rangement amovible sur la machine autour du bras libre.
5. Placez la pédale dans l'espace situé au-dessus du bras libre.
6. Mettez en place le capot rigide.

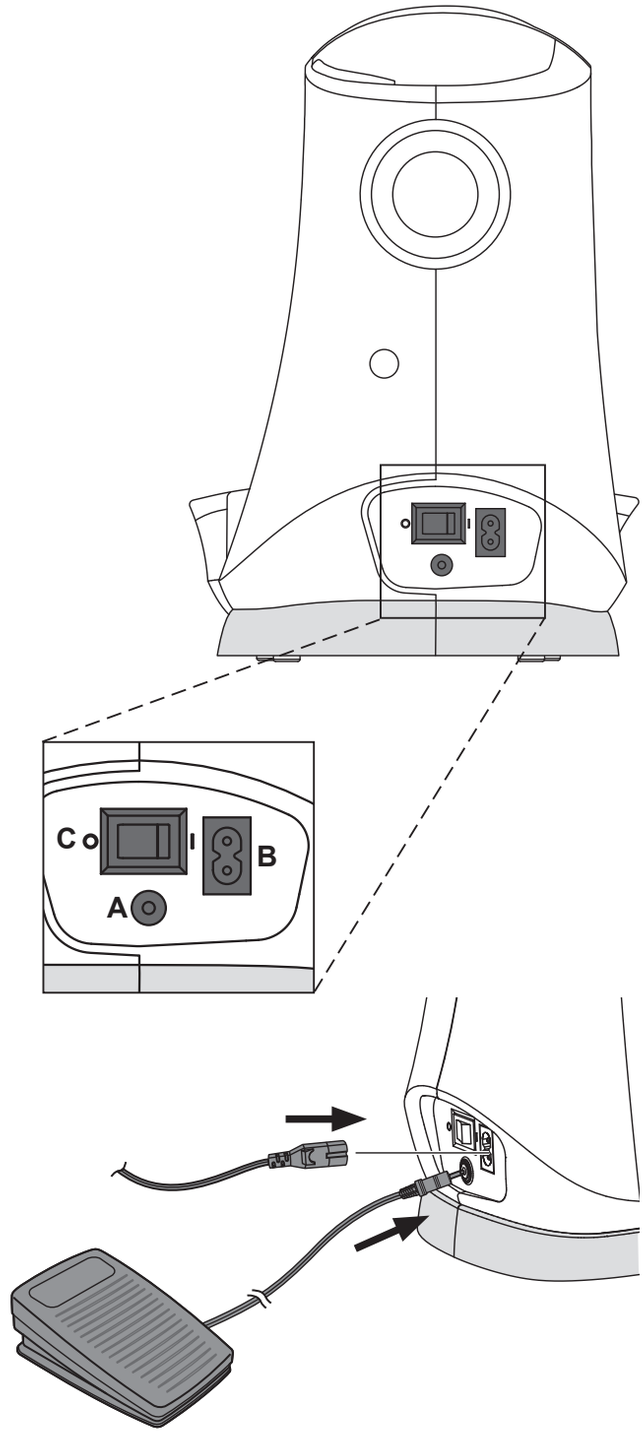

Pour les États-Unis et le Canada

Cette machine à coudre est équipée d'une prise polarisée à sens unique (une fiche est plus large que l'autre). Afin de réduire le risque d'électrocution, cette fiche est destinée à être branchée dans une prise polarisée à sens unique. Si les fiches ne rentrent pas totalement dans la prise, retournez-les. Si la prise ne rentre toujours pas, contactez un électricien qualifié pour qu'il installe une prise adéquate. Toute modification de la prise est à proscrire.

Bras libre

Pour utiliser le bras libre, vous devez retirer le compartiment de rangement amovible. Lorsqu'il est en place, un crochet maintient le compartiment de rangement amovible fermement attaché à la machine. Retirez le compartiment de rangement amovible en le faisant glisser vers la gauche.

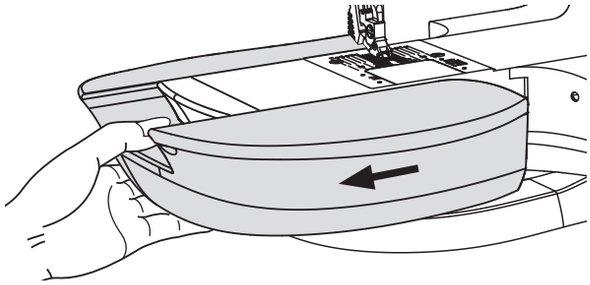

Mise à niveau du socle la machine

Pour veiller à ce que votre machine repose fermement sur votre surface de couture, vous pouvez régler la hauteur du socle. Tournez le socle en réglant la vis (A) à la main. Tournez dans le sens des aiguilles d'une montre pour abaisser le socle et dans le sens inverse pour l'élever.

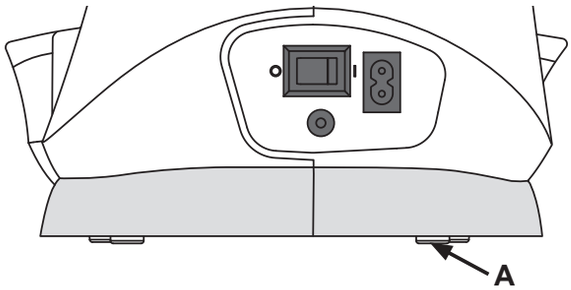

Coupe-fil

Pour utiliser le coupe-fil, tirez le fil de l'arrière vers l'avant, comme indiqué (B).

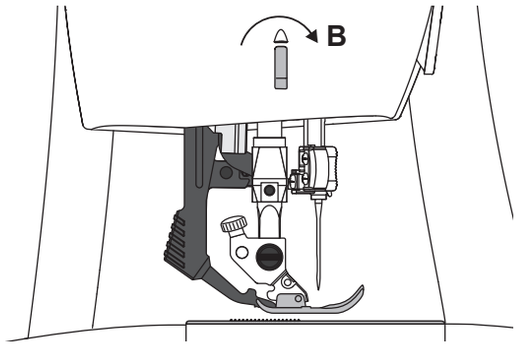

Broches porte-bobine

Votre machine est équipée de deux broches porte-bobine, une broche principale et une broche repliable. Les broches porte-bobine sont conçues pour de nombreux types de fils. La broche porte-bobine principale s'utilise en position horizontale (le fil se déroule de la bobine). La position horizontale peut s'utiliser pour la plupart des fils à coudre et à broder. La broche porte-bobine repliable s'utilise en position verticale.

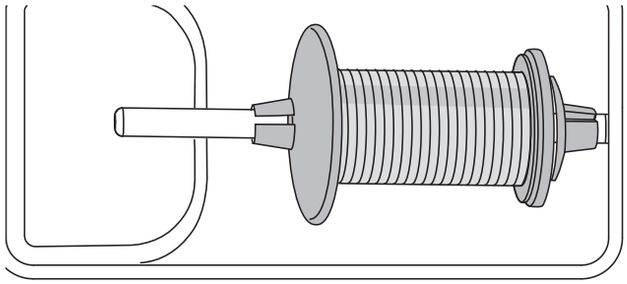

Grand porte-bobine

Broche porte-bobine principale

Placez un porte-bobine et la bobine de fil sur la broche porte-bobine. Assurez-vous que le fil se déroule sur le dessus et glisse sur le deuxième porte-bobine.

Utilisez un porte-bobine un peu plus grand que la bobine de fil.

Pour les bobines de fil étroites, utilisez un porte-bobine plus petit devant la bobine. Pour les grandes bobines de fil, utilisez un porte-bobine plus grand devant la bobine.

Le côté plat du porte-bobine doit être appuyé fermement contre la bobine. Il ne doit pas y avoir d'espace entre le porte-bobine et la bobine de fil.

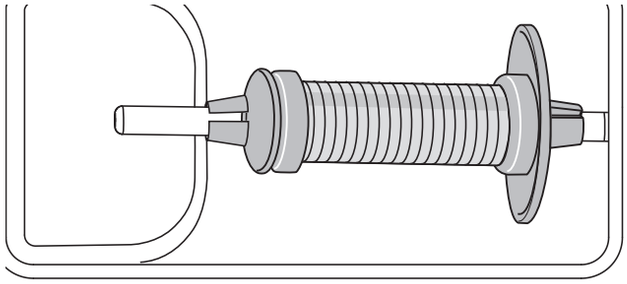

Petit porte-bobine

Broche porte-bobine repliable

La broche porte-bobine repliable s'emploie pour bobiner du fil de canette à partir d'une seconde bobine de fil ou pour une deuxième bobine quand vous cousez avec une aiguille double (aiguille double non incluse). Elle peut également être utilisée pour de nombreux points spéciaux.

Insérez la broche porte-bobine repliable sur l'extrémité de l'axe de bobinage de canette (A). Alignez l'encoche (B) avec le ressort (C) de l'axe de bobinage de canette. Installez la deuxième bobine de fil sur la broche porte-bobine repliable.

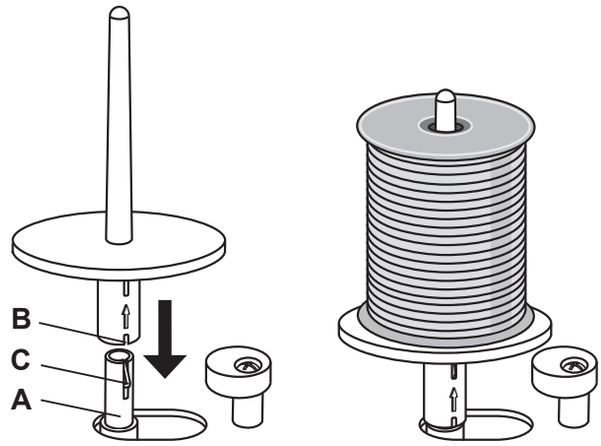

Broche porte-bobine repliable.

Bobinage de canette

1. Placez la bobine de fil sur la broche porte-bobine en position horizontale. Poussez fermement un porte-bobine contre la bobine.
2. Placez le fil dans le guide-fil (A) de l'avant vers l'arrière. Faites passer le fil dans le sens inverse des aiguilles d'une montre autour du disque de tension du bobineur de canette (B).
3. Insérez-le dans le trou de la canette (C), de l'intérieur vers l'extérieur.
4. Placez une canette vide sur l'axe de bobinage de canette.
5. Poussez l'axe de bobinage de canette vers la droite pour bobiner.

   Les lettres « SP » clignotent sur l'affichage LED (D).

   Appuyez sur la pédale pour bobiner la canette.

   Quand la canette est pleine, relevez le pied de la pédale. Poussez l'axe de bobinage de canette sur la gauche. Retirez la canette et coupez le fil.

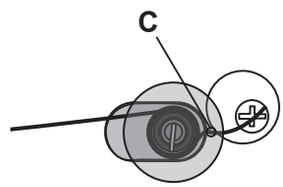

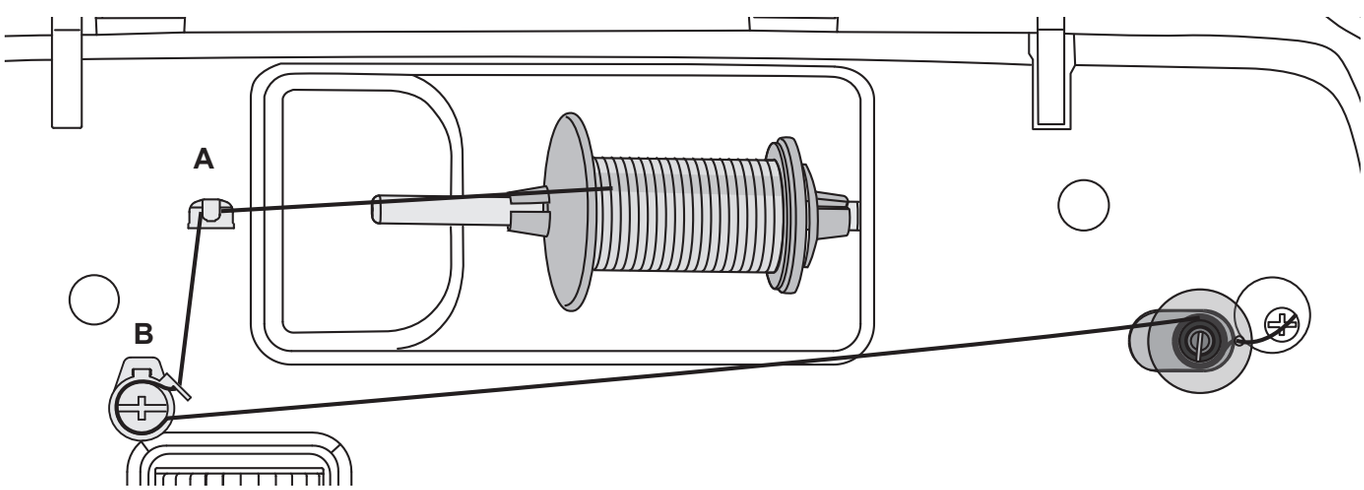

Mise en place de la canette

Veillez à ce que l'aiguille soit complètement relevée et que la machine soit éteinte avant d'insérer ou d'enlever la canette. Ouvrez le couvercle de canette en poussant le bouton de déverrouillage vers la droite (A). Retirez le couvercle (B).

1. Insérez la canette dans le compartiment de canette de sorte que le fil se déroule dans le sens inverse des aiguilles d'une montre.
2. Tirez le fil entre à travers la fente (C).
3. Avec un doigt posé délicatement sur le haut de la canette, tirez le fil sur les flèches de repérage dans le guide-fil de la plaque à aiguille de (C) vers (D).
4. Tirez le fil au niveau des flèches dans le guide-fil de la plaque à aiguille de (D) à (E).
5. Pour couper le fil en trop, tirez le fil de l'arrière sur la lame de coupe au niveau (E).
6. Remettez le couvercle de canette en place.

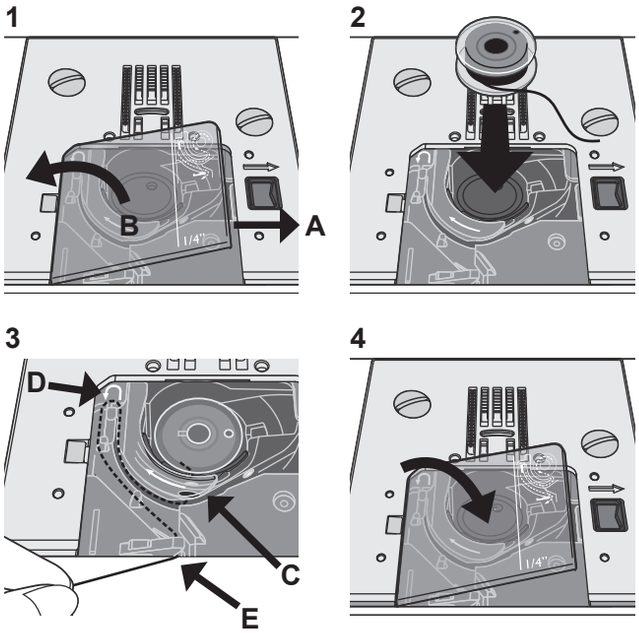

Enfilage de la machine

Assurez-vous que le pied-de-biche est relevé et que l'aiguille est dans sa position la plus haute.

1. Placez une bobine de fil sur la broche porte-bobine et posez le porte-bobine de taille appropriée.
2. Passez le fil dans le guide-fil de droite (B), de l'avant vers l'arrière, et dans le guide-fil de gauche (C), de l'arrière vers l'avant. Tirez le fil entre les disques de tension (D).
3. Faites descendre les fils dans la fente d'enfilage de droite, puis faites-les remonter dans la fente d'enfilage de gauche.
4. Amenez le fil de la droite jusque dans le releveur de fil (E) et faites-le descendre dans la fente d'enfilage de gauche, puis dans le guide-fil inférieur (F) et vers le guide-fil d'aiguille (G).
5. Enfilez l'aiguille.

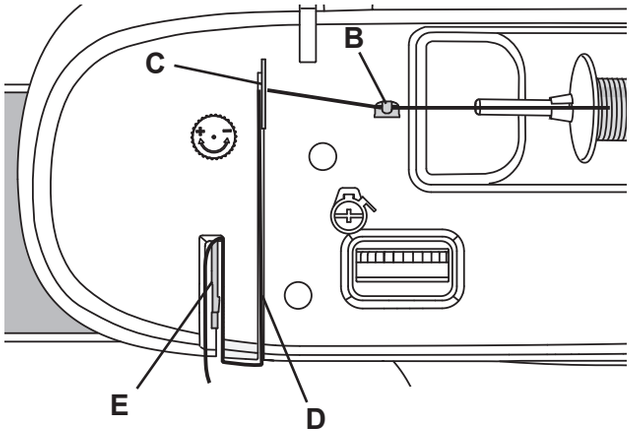

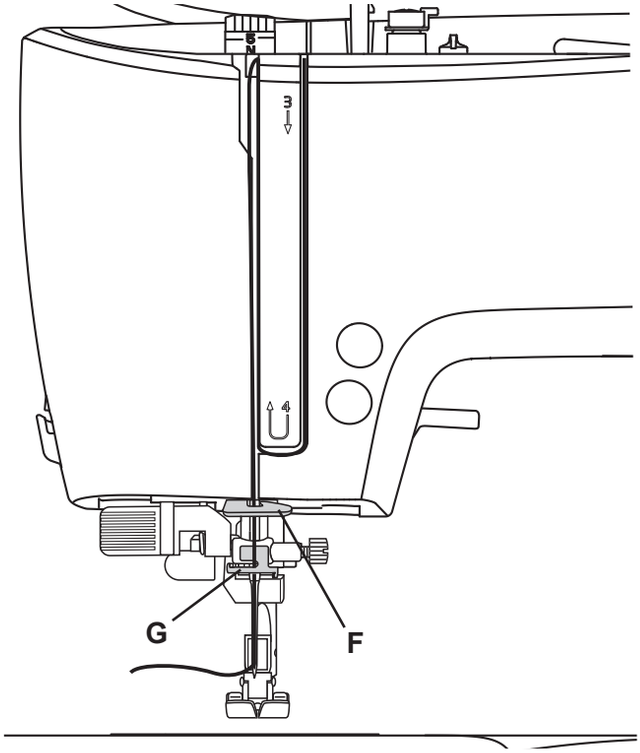

Enfile-aiguille

L'enfile-aiguille vous permet d'enfiler le chas de l'aiguille avec rapidité et facilité. L'aiguille doit être dans sa position la plus haute pour pouvoir utiliser l'enfile-aiguille intégré. Appuyez sur le bouton d'aiguille haut/bas pour vous assurer que l'aiguille est complètement relevée.

Nous vous recommandons également d'abaisser le pied-de-biche.

1. Utilisez la poignée pour tirer l'enfile-aiguille jusqu'en bas. Le petit crochet (F) pivote alors à travers le chas de l'aiguille.
2. Placez le fil par l'arrière sur le crochet (G) et sous le crochet de fil (F).
3. Laissez l'enfile-aiguille basculer doucement vers l'arrière. Le crochet tire le fil à travers le chas de l'aiguille et forme une boucle derrière l'aiguille. Tirez la boucle du fil vers l'extérieur derrière l'aiguille.

Remarque : l'enfile-aiguille est conçu pour être utilisé avec des aiguilles SINGER® de taille 9/70, 11/80, 14/90, 16/100 et 18/110. Vous ne pouvez pas utiliser l'enfile-aiguille pour les aiguilles de taille 60 ou moins, ni avec les aiguilles lancéolées ou doubles.

Lorsque vous enfilez l'aiguille manuellement, assurez-vous que l'aiguille est enfilée de l'avant vers l'arrière.

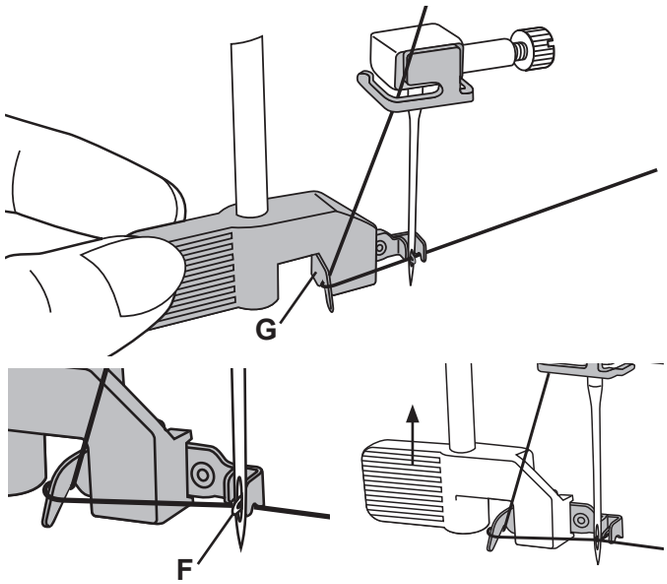

Remarque : lorsque vous utilisez une aiguille double, vous pouvez avoir à réduire la largeur de point pour éviter d'abîmer l'aiguille double, la plaque à aiguille ou le pied-de-biche. La proportion dans laquelle vous devrez la réduire dépend de la position du point, de sa largeur et/ou de la taille de l'aiguille double.

Enfilage d'aiguille double (accessoire optionnel)

Remplacez l'aiguille habituelle par une aiguille double. Assurez-vous que le pied-de-biche est relevé et que l'aiguille est dans sa position la plus haute.

1. Placez une bobine de fil sur la broche porte-bobine et posez le porte-bobine de taille appropriée. Insérez la broche porte-bobine repliable. Insérez un rond de feutrine. Placez le deuxième fil sur la broche porte-bobine.
2. Passez le fil dans le guide-fil de droite (A), de l'avant vers l'arrière, et dans le guide-fil de gauche (B), de l'arrière vers l'avant. Tirez les deux fils entre les disques de tension (C).
3. Faites descendre les fils dans la fente d'enfilage de droite, puis faites-les remonter dans la fente d'enfilage de gauche.
4. Amenez les fils de la droite jusque dans le releveur de fil (D) et faites-les descendre dans la fente d'enfilage de gauche. Placez les fils dans le guide-fil inférieur (E). Placez un fil dans la fente du côté gauche du guide-fil d'aiguille (F) et l'autre fil dans la fente du côté droit du guide-fil d'aiguille (G). Assurez-vous que les fils ne s'emmêlent pas.
5. Enfilez les aiguilles.

Remarque : L'épaisseur et l'irrégularité des fils spéciaux tels que les fils métalliques peuvent augmenter la tension sur le fil. Réduire la tension aidera à éviter la rupture de l'aiguille.

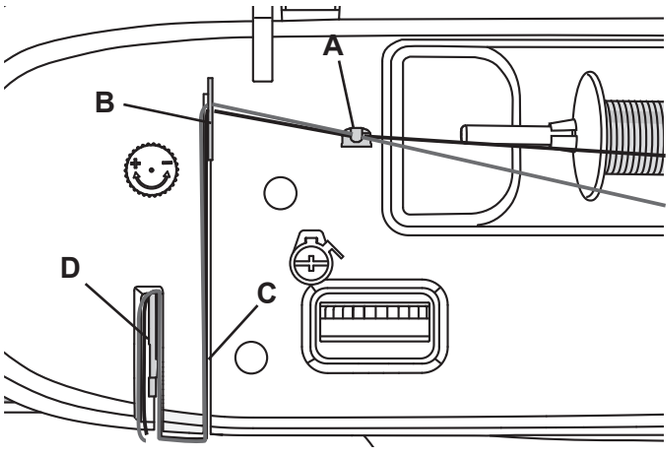

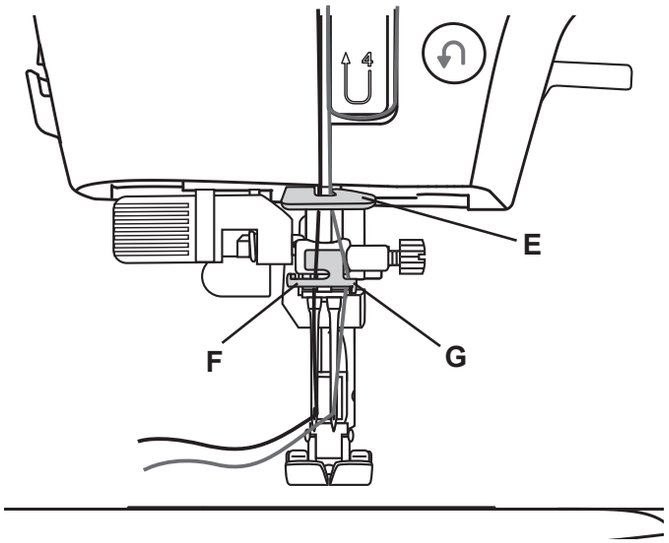

Système d'entraînement régulier intégré

Pour coudre tous les tissus avec précision, cette machine à coudre vous apporte la solution idéale : le double entraînement intégré, Système d'entraînement régulier intégré. Le système d'entraînement régulier intégré entraîne simultanément le tissu par le haut et par le bas. Les tissus sont entraînés de manière précise. Dans le cas d'étoffes fines comme la soie ou les matières artificielles, l'entraînement double permet d'éviter les faux-plis dans les coutures. Grâce à la régularité de l'entraînement du tissu, le raccord des tissus à carreaux et à rayures ne pose plus le moindre problème. Pour le quilting, le système d'entraînement régulier intégré assure un parfait alignement des épaisseurs de tissu et évite le décalage des couches.

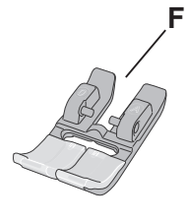

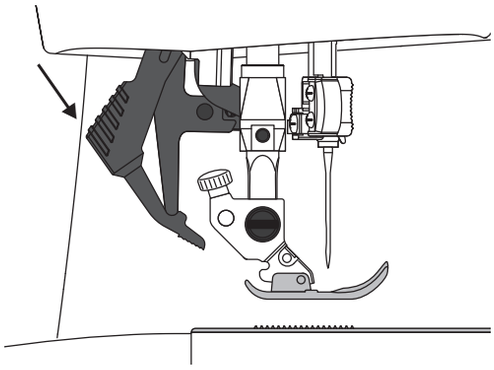

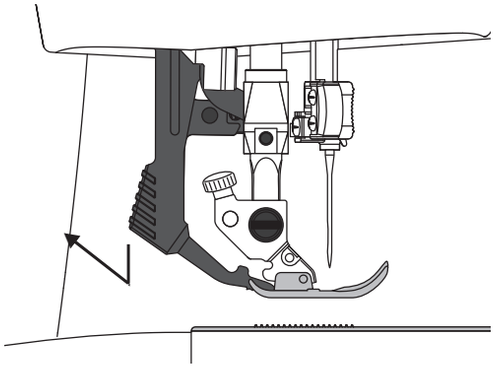

Embrayage du système d'entraînement régulier intégré

Important : quand vous utilisez le système d'entraînement régulier intégré, choisissez un pied-de-biche avec dégagement à l'arrière (F).

Relevez le pied-de-biche. Abaissez et enfoncez le système d'entraînement régulier intégré jusqu'à ce qu'il s'embraye.

Débrayage du système d'entraînement régulier intégré

Relevez le pied-de-biche. Tenez le système d'entraînement régulier intégré entre deux doigts par le coude strié. Exercez une pression vers le bas sur le système d'entraînement régulier intégré, puis tirez-le vers l'arrière et guidez-le lentement vers le haut.

Pression du pied-de-biche

La pression du pied-de-biche a été préréglée sur la valeur standard « N ». Dans la plupart des cas, vous n'avez pas besoin de régler la pression du pied-de-biche. Lorsque vous utilisez des techniques spéciales ou lorsque vous cousez sur du tissu très fin ou très épais, un réajustement de la pression peut aider à améliorer le résultat.

Pour les tissus très fins, réduisez la pression en tournant le bouton dans le sens inverse des aiguilles d'une montre.

Remarque : si le bouton est trop tourné dans le sens inverse des aiguilles d'une montre, il peut se détacher. Si ceci se produit, il suffit de remettre le bouton et de le tourner dans le sens des aiguilles d'une montre jusqu'à ce qu'il reste en place.

Pour les tissus épais, augmentez la pression en tournant le bouton dans le sens des aiguilles d'une montre.

Remarque : si le bouton est tourné dans le sens horaire jusqu'à ce qu'il s'arrête, c'est qu'il a atteint la pression maximum disponible. N'essayez pas de tourner le bouton davantage !

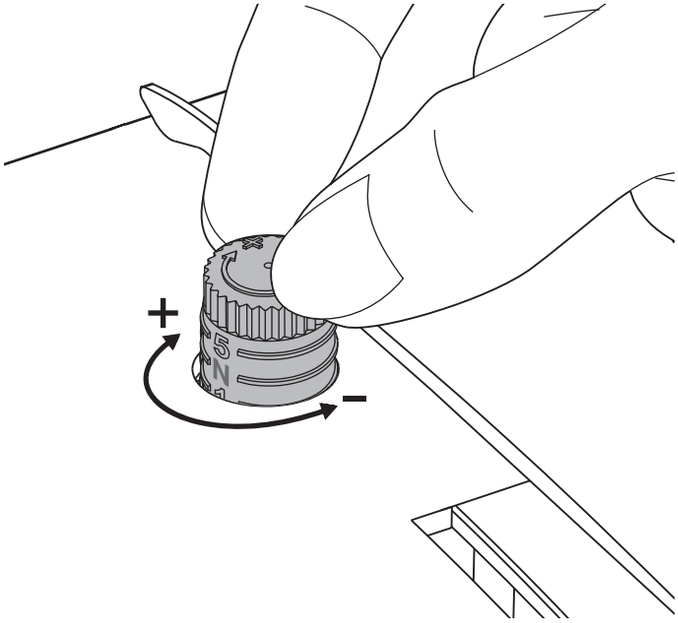

Tension du fil

Pour régler la tension du fil, tournez le bouton en haut de la machine. En fonction du tissu, du fil, etc. il peut être nécessaire d'ajuster la tension.

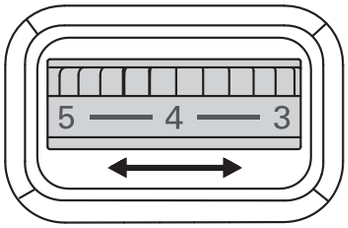

Pour une apparence et une durabilité optimales du point, veillez à ce que la tension du fil d'aiguille soit correctement réglée. Pour la couture générale, les fils se rejoignent de manière régulière entre les deux couches de tissu.

Si le fil de canette est visible sur le dessus du tissu, la tension du fil d'aiguille est trop élevée. Réduisez la tension du fil d'aiguille.

Si le fil supérieur est visible sous le tissu, la tension du fil d'aiguille est trop faible. Augmentez la tension du fil d'aiguille.

Pour les points décoratifs et les boutonnières, le fil supérieur doit être visible sur l'envers du tissu.

Faites quelques essais sur des chutes du tissu que vous allez utiliser et vérifiez la tension.

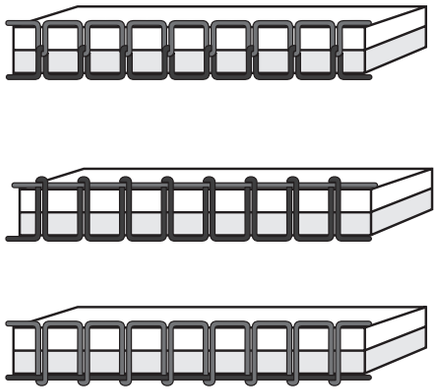

Aiguilles

L'aiguille de la machine à coudre joue un rôle important dans une couture réussie. Utilisez uniquement des aiguilles de qualité. Pour obtenir des résultats optimaux, utilisez des aiguilles de la marque SINGER® avec votre machine à coudre SINGER®.

Remarque : éteignez la machine avant de changer l'aiguille.

Changez l'aiguille régulièrement, surtout si elle montre des signes d'usure entraînant des problèmes de couture. Les aiguilles peuvent montrer des signes d'usure lorsque vous apercevez des accrocs dans le tissu ou que vous entendez un bruit sec pendant la couture. Si l'aiguille se courbe (A), que la pointe s'abîme (B) ou qu'elle s'émousse (C), vous devez la jeter et la remplacer par une aiguille neuve.

Généralement, l'aiguille doit être remplacée tous les 4 ouvrages ou environ toutes les 16 heures de couture.

Il est également important d'utiliser une aiguille adaptée au tissu que vous cousez.

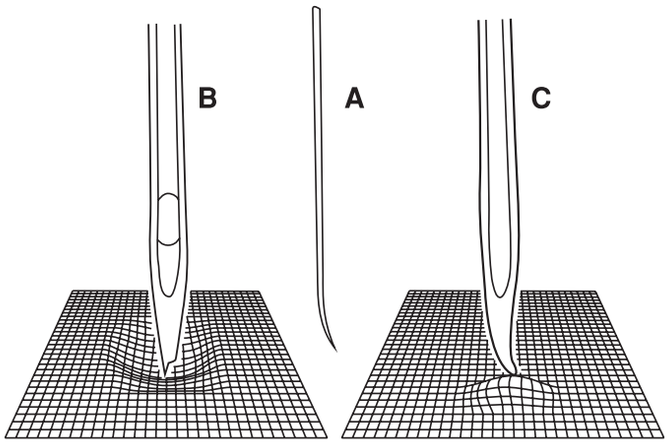

Changement d'aiguille

1. Utilisez le trou de la plaque élévatrice pour tenir l'aiguille.
2. Desserrez la vis de l'aiguille. Utilisez le tournevis si nécessaire.
3. Retirez l'aiguille.
4. Insérez la nouvelle aiguille à l'aide de la plaque élévatrice. Poussez la nouvelle aiguille vers le haut, avec le côté plat vers l'arrière, jusqu'à ce qu'elle ne puisse pas aller plus haut.
5. Serrez la vis de l'aiguille au maximum.

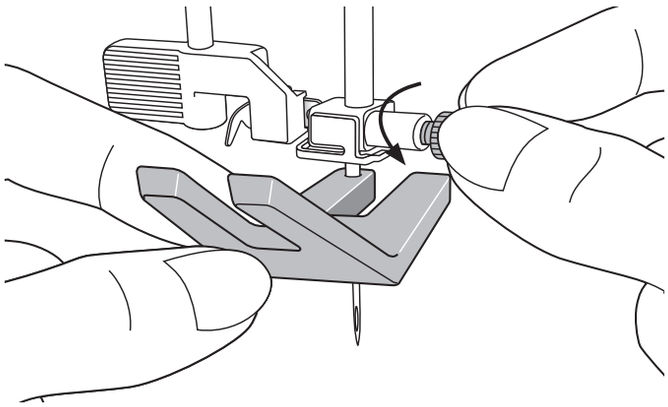

Abaissement des griffes d'entraînement

Vous pouvez abaisser les griffes d'entraînement en déplaçant l'interrupteur à l'arrière du bras libre vers la gauche. Placez l'interrupteur sur la droite si vous voulez relever les griffes d'entraînement.

Remarque : les griffes d'entraînement ne se relèvent pas immédiatement lorsque le levier est activé. Tournez le volant d'un tour complet ou commencez à coudre pour réenclencher les griffes d'entraînement.

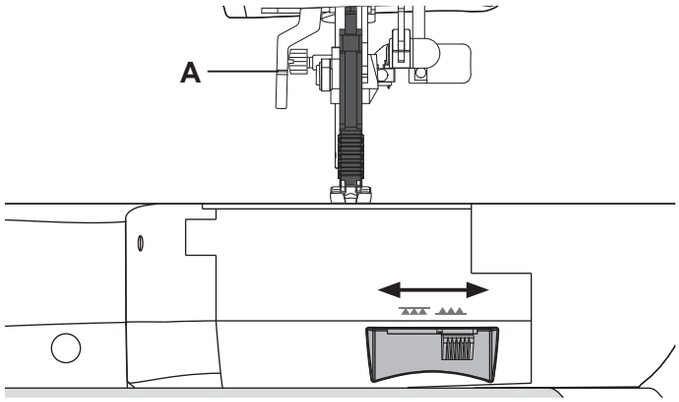

Releveur de pied-de-biche

Le pied-de-biche est abaissé ou levé avec le releveur de pied-de-biche (A). Si vous cousez sur du tissu épais ou plusieurs couches de tissu, le pied-de-biche peut être levé davantage pour faciliter la mise en place du tissu sous le pied-de-biche.

Changement de pied-de-biche

Retirer le pied-de-biche

Appuyez sur le pied-de-biche vers le bas, jusqu'à ce qu'il se détache du support de pied-de-biche.

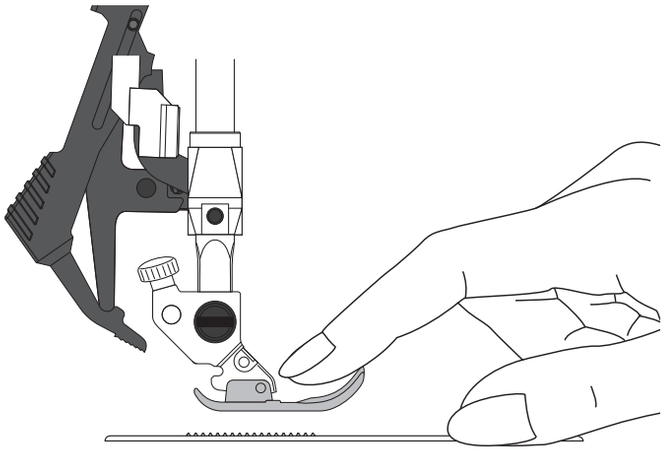

Installer le pied-de-biche

Placez le pied-de-biche sous le support de pied-de-biche (B), en alignant l'encoche (C) et les pointes (D).

Abaissez le releveur de pied-de-biche et le pied-de-biche s'enclenchera dans le support de pied-de-biche.

Remarque : vérifiez que le pied-de-biche est bien attaché en levant le releveur de pied-de-biche.

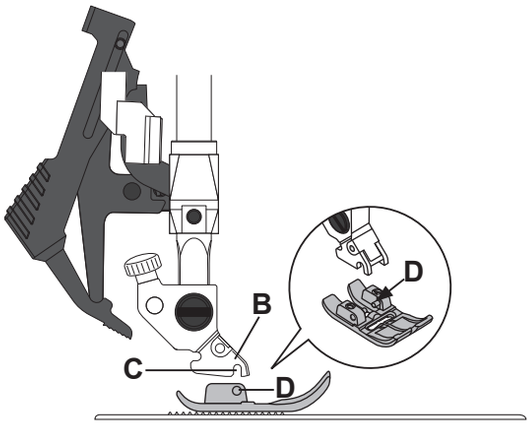

Boutons de commande de la machine

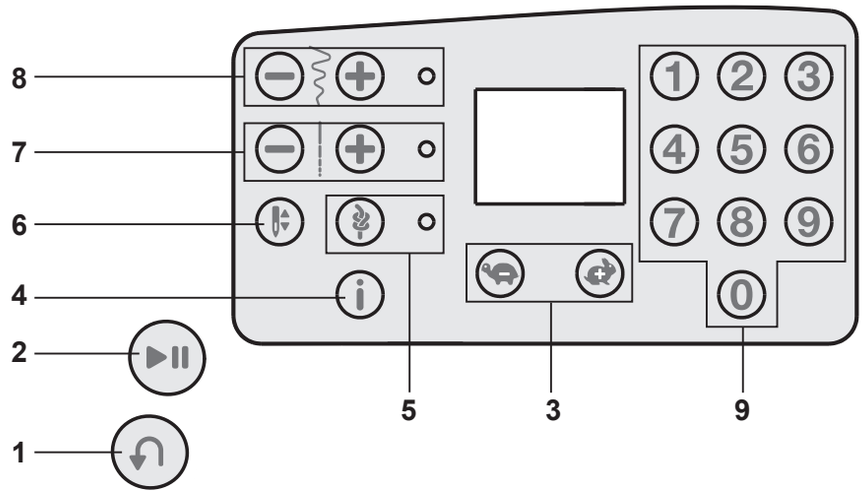

Marche arrière (1)

Si vous appuyez sur le bouton de marche arrière pendant que vous cousez, la machine pique en marche arrière aussi longtemps que ce bouton est enfoncé.

Démarrage/arrêt (2)

Appuyez sur ce bouton pour démarrer et arrêter la machine sans utiliser la pédale. Appuyez sur le bouton une fois pour la démarrer et appuyez à nouveau pour l'arrêter.

Boutons de contrôle de vitesse (3)

Les boutons de contrôle de vitesse permettent de régler la vitesse de couture maximum. Pour augmenter la vitesse de couture, utilisez le bouton « + » et pour la réduire, utilisez le bouton « - ».

Bouton Info (4)

Appuyez sur ce bouton pour afficher les recommandations de pied-de-biche sur l'écran. Si un point apparaît dans le coin inférieur droit de l'écran, le système d'entraînement régulier intégré doit être embrayé.

Point d'arrêt immédiat/point d'arrêt (5)

Pour piquer un point d'arrêt immédiat, appuyez sur le bouton pendant que vous cousez. La machine coud des points d'arrêt immédiatement et s'arrête automatiquement.

Pour régler la machine de sorte qu'elle pique un point d'arrêt à la fin d'un point, appuyez sur le bouton avant de commencer à coudre. Le voyant LED situé près du bouton s'allume. Lorsque votre couture atteint la longueur souhaitée, appuyez sur le bouton de marche arrière alors que vous cousez encore. La machine termine alors le point en cours, pique un point d'arrêt et s'arrête automatiquement.

Aiguille haut/bas (6)

Appuyez sur ce bouton pour faire monter ou descendre l'aiguille. Le réglage de la position d'arrêt de l'aiguille est modifié en même temps.

Vous pouvez également appuyer sur la pédale de commande pour abaisser ou relever l'aiguille.

Longueur de point (7)

Augmentez ou diminuez la longueur de point à l'aide des boutons « + » et « - ».

Largeur de point ou positionnement de point (8)

Augmentez ou diminuez la largeur de point à l'aide des boutons « + » et « - ».

Pour les points droits, utilisez les boutons « + » et « - » pour modifier la position du point.

Remarque : 29 positions d'aiguille sont disponibles. La valeur 3.5 correspond à la position centrale.

Sélection de point (9)

Appuyez sur une combinaison de boutons 0 à 9 pour sélectionner le point représenté par le numéro que vous aurez composé.

Messages/signaux sonores d'avertissement

Surcharge du moteur principal

Votre machine à coudre peut subir une surcharge lorsque vous cousez sur des tissus épais, par exemple le fil peut s'entortiller ou se coincer, ou l'axe du volant peut ne plus tourner. Un bip monotone retentit et les lettres « EL » clignotent sur l'affichage LED. Veuillez vous reporter au chapitre Dépannage du présent manuel pour trouver une solution recommandée. Une fois le problème résolu, la machine se remet à coudre.

Remarque : pendant la couture, si le fil reste coincé dans le crochet, empêchant l'aiguille de bouger et que vous continuez à appuyer sur la pédale, l'interrupteur de sécurité arrête la machine complètement. Redémarrez la machine à coudre en plaçant l'interrupteur ON/OFF sur OFF puis à nouveau sur ON.

Position de bobinage de canette

Lorsque le levier de bobinage de canette est poussé vers la droite, les lettres « SP » clignotent sur l'affichage LED.

Si vous appuyez sur un bouton, un bip vous indique de pousser l'axe du bobineur de canette vers la gauche, position de couture.

Remarque : vous ne pouvez pas coudre en position de bobinage de canette.

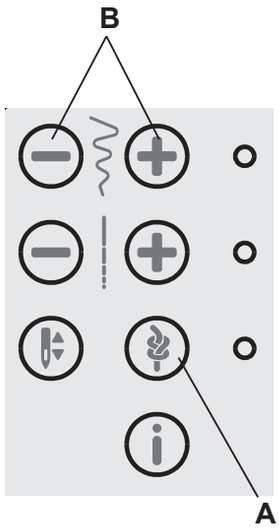

Son de machine

Il est possible de couper le son des boutons de la machine. Allumez la machine tout en appuyant sur le bouton de point d'arrêt immédiat (A).

Choisissez d'activer ou de désactiver le son en appuyant sur les boutons de largeur de point « + » ou « – » (B).

Appuyez sur « - » pour couper le son et l'écran affichera « 0 ». Appuyez sur « + » pour activer le son et l'écran affichera « 1 ».

Appuyez sur le bouton de point d'arrêt immédiat pour revenir au mode couture.

Couture

Lorsque la machine est allumée, le point droit 00 est sélectionné par défaut.

Sélectionner un point

Appuyez sur une combinaison de boutons 0 à 9 pour sélectionner le point représenté par le numéro que vous aurez composé.

Réglages de point

Votre machine règle automatiquement la longueur (A) et la largeur/le positionnement (B) du point sélectionné. Vous pouvez faire vos propres réglages sur le point sélectionné.

Les modifications de réglage n'affectent que le point sélectionné et les réglages par défaut sont rétablis lorsqu'un autre point est sélectionné. Les réglages modifiés ne sont pas automatiquement enregistrés lorsque vous éteignez votre machine.

Appuyez une fois sur le bouton « + » ou « - » situé à côté du réglage que vous souhaitez modifier. La valeur définie est alors indiquée en chiffres sur l'écran et le voyant LED (C) situé à côté de la commande de réglage s'allume. Modifiez la valeur définie en appuyant sur le bouton « + » ou « - » lorsque le voyant LED est allumé.

Si vous dépassez les réglages minimum ou maximum, un avertissement sonore retentit.

Remarque : la valeur par défaut d'un réglage clignote à l'écran lorsque vous parcourez les valeurs de réglage.

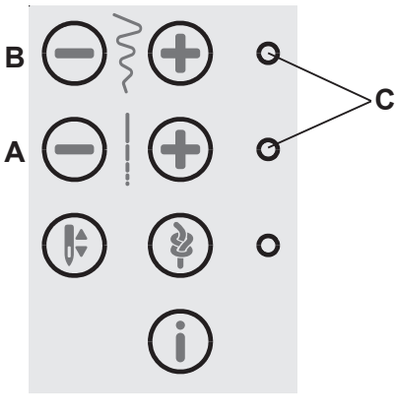

Techniques de couture

Point zigzag multi-point

Le point numéro 03 peut être utilisé pour surfiler les bords bruts. Veillez à ce que l'aiguille perce le tissu sur le côté gauche et surfile le bord sur le côté droit.

Le point numéro 03 peut également être utilisé en tant que point élastique pour permettre aux coutures de s'étirer lors de la couture de tricots.

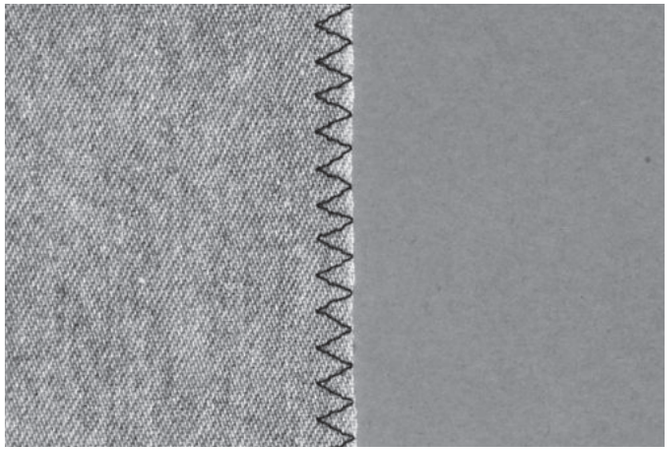

Boutonnières

Les boutonnières de votre machine sont réglées spécialement pour différents types de tissus et de vêtements.

Le tissu doit être entoilé là où vous cousez une boutonnière.

Pied pour boutonnière une étape 5B

1. Marquez la position de la boutonnière sur votre vêtement.
2. Posez le pied pour boutonnière 5B et sortez la plaque porte-bouton. Insérez le bouton. Le bouton détermine la longueur de la boutonnière.
3. Veillez à ce que le fil soit tiré à l'intérieur du pied-de-biche et ensuite placé sous le pied.
4. Sélectionnez la boutonnière que vous voulez coudre et réglez la longueur comme vous le souhaitez.

Remarque : il est recommandé de toujours coudre une boutonnière d'essai sur une chute de tissu.

5. Placez votre vêtement sous le pied-de-biche de sorte que le marquage sur le tissu soit aligné avec le centre du pied pour boutonnière.
6. Abaissez le levier de boutonnière jusqu'en bas et poussez-le en l'éloignant de vous.
7. Tenez l'extrémité du fil supérieur et commencez à coudre. Les boutonnières sont cousues à partir de l'avant du pied-de-biche vers l'arrière.
8. Une fois que la machine a cousu la boutonnière, relevez le pied-de-biche.

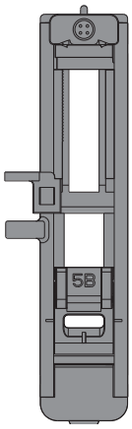

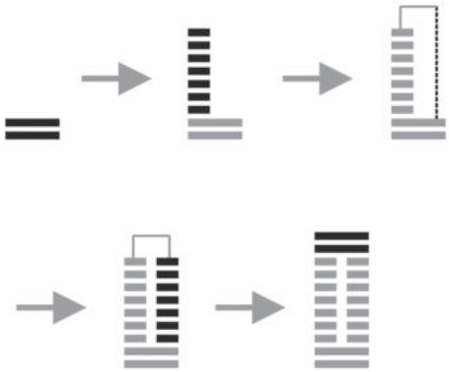

Boutonnière gansée (tissus extensibles)

Quand vous cousez des boutonnières sur des tissus extensibles, nous vous recommandons de placer un cordonnet dans la boutonnière pour en améliorer la stabilité et éviter qu'elle ne se détende.

1. Enroulez un morceau de fil épais ou de coton perlé sur le doigt à l'arrière du pied pour boutonnière 5B. Tirez les bouts de fil sous le pied, vers l'avant, puis attachez-les autour du doigt à l'avant du pied.
2. Cousez une boutonnière. Les colonnes fantaisie de la boutonnière se piquent sur le cordonnet.
3. Une fois que la boutonnière est terminée, enlevez le cordonnet du doigt et tendez-le en tirant.
4. Croisez le cordonnet devant l'aiguille et enfilez les bouts du cordonnet dans une grande aiguille, tirez sur l'envers et nouez les extrémités avant de couper le surplus.
5. Utilisez le Découvit pour ouvrir la boutonnière avec précaution.

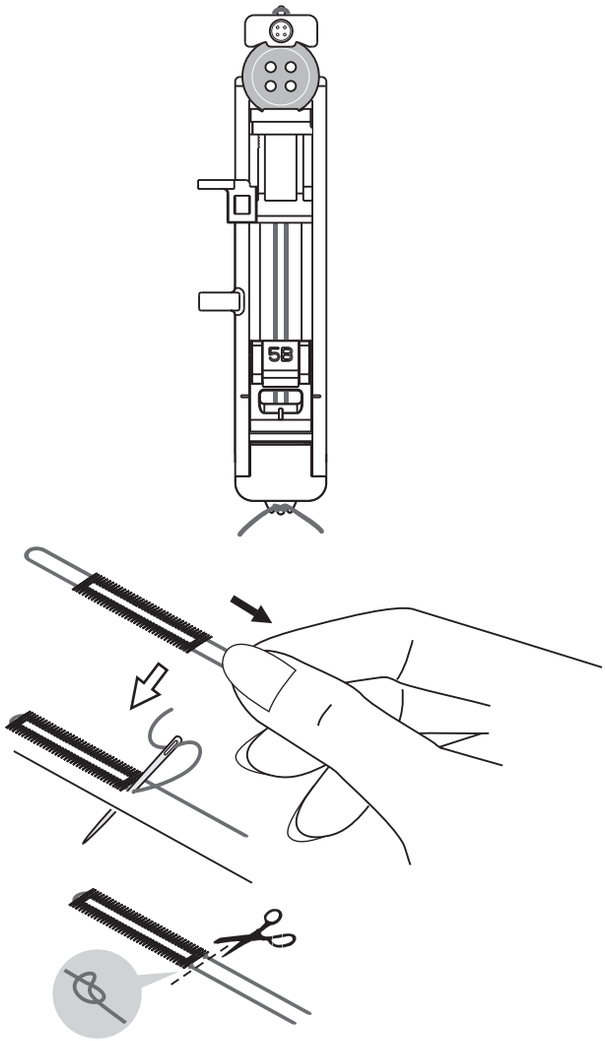

Couture de bouton

1. Pour coudre un bouton, retirez le pied-de-biche et sélectionnez le point couture de bouton, numéro 13.
2. Abaissez les griffes d'entraînement.
3. Placez le bouton sous le support de pied-de-biche. Tournez lentement le volant pour vous assurer que les trous du bouton sont alignés avec le balancement de l'aiguille et que la largeur est appropriée pour le bouton utilisé. Au besoin, réglez la largeur du point pour ajuster la largeur entre les trous.
4. Vous pouvez augmenter ou diminuer le nombre de points qui attacheront le bouton au tissu par étapes de deux, en utilisant les boutons de longueur de point (A). Le nombre de points défini est indiqué sur l'écran. 8 est le nombre de points par défaut.
5. Commencez à coudre. La machine vous coud le programme, puis pique un point d'arrêt et s'arrête.

Remarque : utilisez la plaque élévatrice pour créer une tige de fil pour votre bouton.

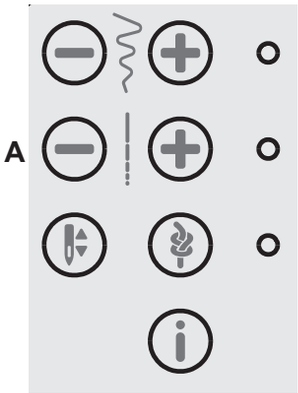

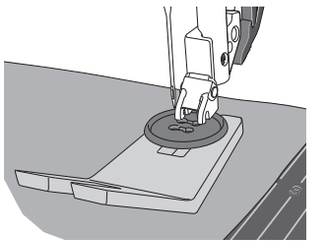

Couture d'ourlets dans du tissu épais

Quand vous cousez sur des coutures d'un tissu très épais ou sur un ourlet de jean, le pied peut s'incliner alors que la machine monte sur la couture. Utilisez la plaque élévatrice pour équilibrer la hauteur du pied-de-biche pendant que vous cousez.

Un côté de la plaque élévatrice est plus épais que l'autre. Utilisez le côté le mieux adapté à l'épaisseur de la couture.

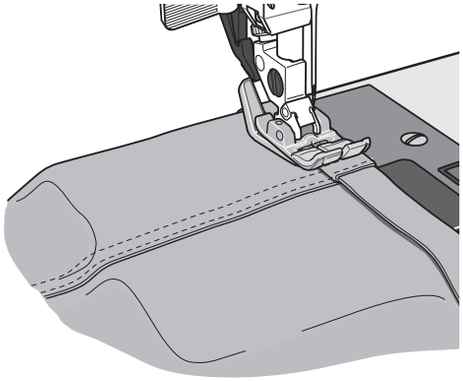

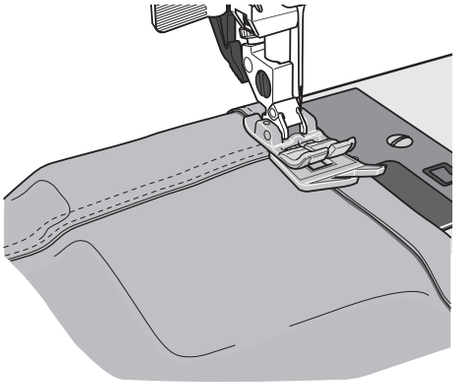

Quilting

Un quilt comprend généralement trois couches, deux couches de tissu avec une couche de molleton disposée entre les deux.

Pour coudre les trois couches, vous pouvez choisir parmi un grand nombre de points et de techniques.

Piqûre dans la couture

Utilisez le pied multi-usage 1A avec IEF. Pour piquer dans la couture, utilisez le guide rouge au centre du pied-de-biche pour suivre les coutures dans les blocs de quilt.

Commencez par bâtir votre quilt avec des épingles de sûreté à travers toutes les couches, en partant du centre de votre quilt et en vous déplaçant vers l'extérieur. Placez une épingle tous les 15 à 20 cm (6-8 pouces).

Points Crazy quilt

Embellissez votre quilt avec des points décoratifs. Les points peuvent être cousus dans des couleurs assorties ou contrastées. Des fils décoratifs comme les fils de rayonne ou de coton épais sont parfois utilisés.

Ourlet invisible

Le point d'ourlet invisible, numéro 04, est utilisé pour faire des ourlets invisibles sur les jupes, pantalons et décorations d'intérieur. Utilisez le pied pour ourlet invisible 3 avec IEF.

1. Finissez le bord de l'ourlet.
2. Pliez et repassez le surplus d'ourlet sur l'envers.
3. Repliez l'ourlet sur lui-même, afin qu'environ 1 cm (3/8”) du bord fini dépasse du pli. L'envers de votre ouvrage doit désormais être orienté vers le haut.
4. Placez le tissu sous le pied-de-biche, afin que le pli passe le long du guide-bord A.
5. Lorsque l'aiguille pique dans le pli, elle doit s'enfoncer dans une petite quantité de tissu. Si les points sont visibles sur l'endroit, réglez le guide-bord A en tournant la vis de réglage B jusqu'à ce que le point qui pique l'ourlet soit pratiquement invisible.

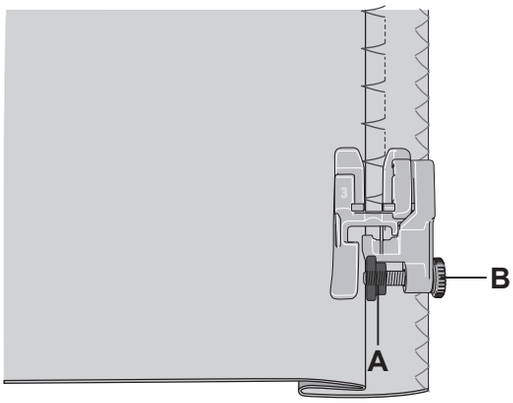

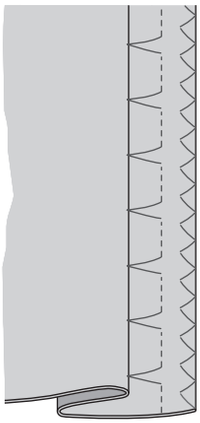

Point d'ourlet invisible, numéro 04

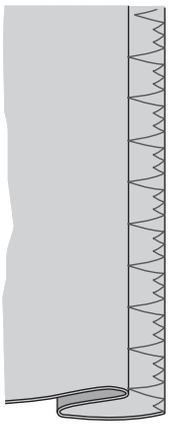

Point d'ourlet invisible élastique, numéro 09

Point d'ourlet invisible élastique

Le point d'ourlet invisible élastique, numéro 09, convient particulièrement aux tissus extensibles, car le zigzag dans le point lui permet de s'étirer. L'ourlet est fini et cousu en même temps. Il n'est pas nécessaire de finir en premier le bord brut sur la plupart des tricots.

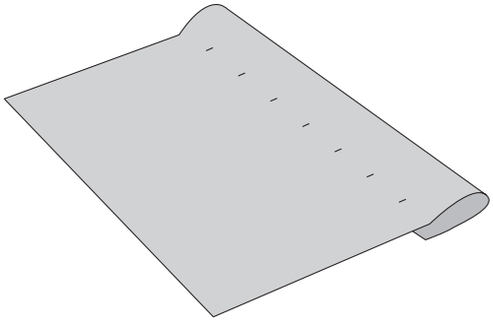

Couture de fermetures à glissière

Il existe différents moyens de coudre les fermetures à glissière. Suivez les consignes incluses sur votre patron pour obtenir les meilleurs résultats.

Pour tous les types de fermetures à glissière, il est important de coudre près des dents de la fermeture à glissière. Le pied pour fermeture à glissière 4 avec système d'entraînement régulier intégré peut être posé à gauche ou à droite de la barre de pied-de-biche, en fonction de la manière dont vous souhaitez insérer votre fermeture à glissière.

Réglez la position du point de sorte que l'aiguille pique près du bord des dents de la fermeture à glissière en utilisant l'une des 29 positions d'aiguille disponibles pour le point droit. Si le pied-de-biche est posé du côté droit, l'aiguille doit uniquement être déplacée sur la droite. Si le pied-de-biche est posé à gauche, l'aiguille doit uniquement être déplacée sur la gauche.

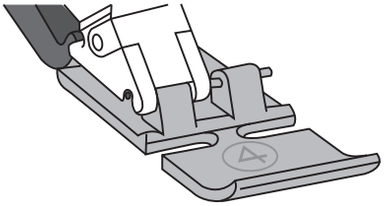

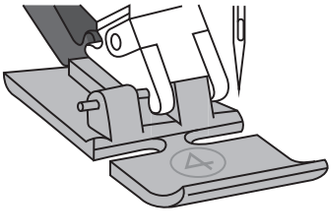

Entretien

Nettoyage de la machine

Pour que votre machine à coudre fonctionne toujours correctement, nettoyez-la fréquemment. Il n'est pas nécessaire de la lubrifier.

Essuyez les surfaces extérieures de votre machine à coudre à l'aide d'un chiffon doux pour enlever les poussières ou les peluches accumulées.

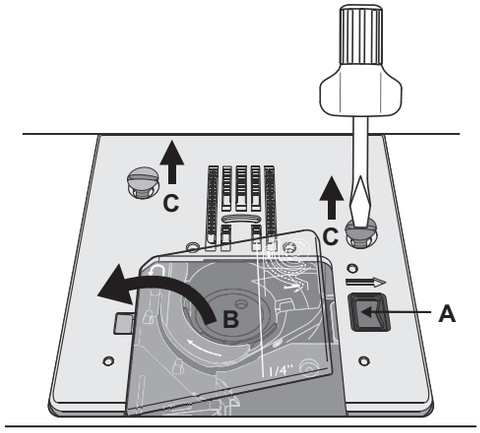

Nettoyage de la zone de canette

Remarque : relevez l'aiguille, abaissez les griffes d'entraînement et éteignez la machine.

Retirez le pied-de-biche. Poussez le bouton de déverrouillage du couvercle de canette (A) vers la droite et enlevez le couvercle de canette (B) et la canette. Utilisez le tournevis pour retirer les deux vis (C) de la plaque à aiguille. Soulevez la plaque à aiguille.

Nettoyez les griffes d'entraînement et le compartiment de canette avec la brosse fournie dans les accessoires.

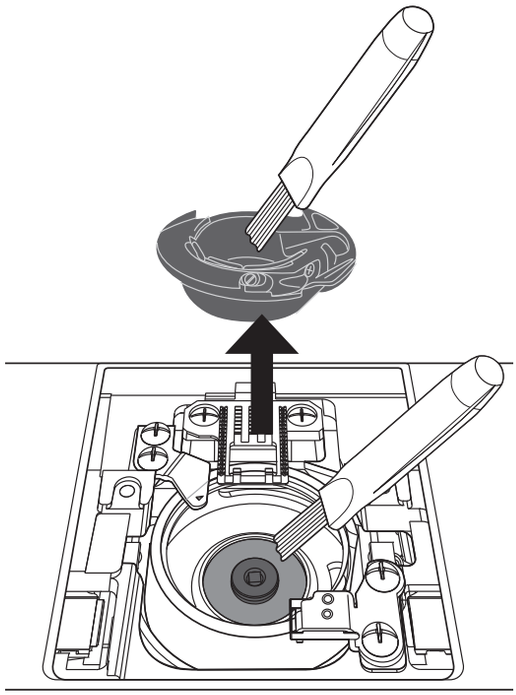

Nettoyage sous la zone de canette

Nettoyez sous le compartiment de canette après avoir cousu plusieurs ouvrages ou lorsque vous remarquez une accumulation de peluches dans la zone du compartiment de canette.

Retirez le compartiment de canette en le soulevant et en le poussant vers la droite. Nettoyez le compartiment avec la brosse ou un chiffon sec.

Remettez le compartiment de canette dans la zone d'attache de sorte que le bout s'emboîte dans la butée (D).

Remarque : ne soufflez pas dans la zone du compartiment de canette. La poussière et les peluches seraient projetées dans votre machine.

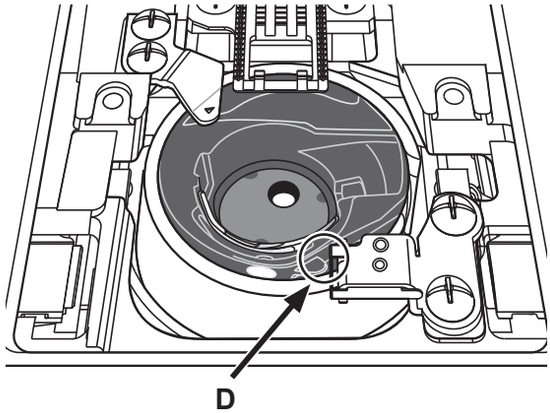

Remise en place de la plaque à aiguille

Avec les griffes d'entraînement abaissées, remettez la plaque à aiguilles, puis insérez et serrez les deux vis de la plaque à aiguille. Remettez le couvercle de canette en place.

Dépannage

Dans ce guide de détection des pannes, vous trouverez des solutions aux problèmes pouvant avoir lieu sur votre machine.

Problème/cause	Solution
Problèmes généraux	
Le tissu ne se déplace pas ?	Veillez à ce que les griffes d'entraînement ne soient pas abaissées.
L'aiguille se casse ?	Insérez correctement l'aiguille, voir page 16. Posez une aiguille adaptée au tissu.
La machine ne coud pas ?	Vérifiez que toutes les prises sont branchées correctement dans la machine et dans la prise murale. Enfoncez le levier de bobineur en position de couture.
Les boutons de fonction de la machine à coudre ne répondent pas au toucher ?	Les prises et les boutons de fonctions de la machine peuvent être sensibles à l'électricité statique. Si les boutons ne répondent pas au toucher, éteignez puis rallumez la machine. Si le problème persiste, consultez www.singer.com pour savoir comment localiser un centre technique agréé.

La machine saute des points	
Avez-vous inséré correctement l'aiguille ?	Insérez correctement l'aiguille, voir page 16.
Avez-vous inséré la bonne aiguille ?	Insérez la bonne aiguille.
L'aiguille est-elle courbée ou émoussée ?	Insérez une nouvelle aiguille.
Avez-vous enfilé correctement la machine ?	Vérifiez l'enfilage de la machine.
Utilisez-vous le bon pied-de-biche ?	Attachez le pied-de-biche adéquat.
L'aiguille n'est-elle pas trop petite pour le fil ?	Veillez à ce que l'aiguille soit adaptée au fil et au tissu.

Le fil d'aiguille se casse	
Avez-vous inséré correctement l'aiguille ?	Insérez correctement l'aiguille, voir page 16.
Avez-vous inséré la bonne aiguille ?	Insérez la bonne aiguille.
L'aiguille est-elle courbée ou émoussée ?	Insérez une nouvelle aiguille.
Avez-vous enfilé correctement la machine ?	Vérifiez l'enfilage de la machine.
L'aiguille n'est-elle pas trop petite pour le fil ?	Changez l'aiguille pour avoir une taille d'aiguille adaptée au fil.
Le fil que vous utilisez n'est-il pas de mauvaise qualité avec des nœuds ou desséché ?	Utilisez un autre fil de base lisse et uniforme.
Utilisez-vous un porte-bobine adéquat ?	Posez un porte-bobine de la bonne taille pour la bobine de fil.
Utilisez-vous la meilleure position de broche porte-bobine ?	Essayez une position différente de broche porte-bobine (verticale ou horizontale).
Le trou de la plaque à aiguille est-il abîmé ?	Changez la plaque à aiguille.

Le fil de canette se casse	
Avez-vous correctement inséré la canette ?	Vérifiez le fil de canette.
Le trou de la plaque à aiguille est-il abîmé ?	Changez la plaque à aiguille.
Le compartiment de canette est-il propre ?	Nettoyez les peluches qui se forment dans le compartiment de canette.
La canette est-elle correctement bobinée ?	Bobinez une nouvelle canette.

La couture comporte des points irréguliers	
La tension du fil est-elle correctement réglée ?	Vérifiez la tension du fil d'aiguille et l'enfilage.
N'utilisez-vous pas un fil trop épais ou avec des nœuds ?	Changez de fil.
La canette est-elle correctement bobinée ?	Vérifiez le bobinage de la canette.
Utilisez-vous une aiguille adaptée ?	Insérez correctement une aiguille appropriée, voir page 16.

La machine n'entraîne pas le tissu ou l'entraînement est irrégulier	
Avez-vous enfilé correctement la machine ?	Vérifiez l'enfilage de la machine.
Y a-t-il des amas de peluches entre les griffes d'entraînement ?	Retirez la plaque à aiguille et nettoyez les griffes avec une brosse.

Le moteur principal est en surcharge	
Le fil s'est-il entortillé ou bloqué dans le compartiment de canette ou au niveau des griffes d'entraînement ?	Retirez la plaque à aiguille et retirez les fils et les peluches des griffes d'entraînement et du compartiment de canette. Renfilez les fils supérieur et de canette dans la machine.

Nous nous réservons le droit de modifier l'équipement de la machine et le jeu d'accessoires sans préavis ainsi que les performances ou le design.

Ces éventuelles modifications seront toujours apportées au bénéfice de l'utilisateur et du produit.

Propriété intellectuelle

SINGER et le motif de caméo « S » sont des marques déposées de The Singer Company Limited S.à.r.l. ou ses sociétés affiliées.

Veuillez noter qu'en cas de mise au rebut, ce produit doit bénéficier d'un recyclage sécurisé, conforme à la législation nationale applicable aux produits électriques/électroniques. Ne jetez pas les appareils électriques avec les ordures municipales générales, utilisez des centres de collecte prévus à cette fin. Contactez votre gouvernement local pour obtenir des informations au sujet des systèmes de collecte disponibles. Lorsque vous remplacez un ancien appareil par un nouveau, le distributeur peut être légalement obligé de reprendre votre ancien appareil pour le mettre au rebut, sans frais.

Le dépôt d'appareils électriques dans une décharge municipale présente le risque de fuite de substances dangereuses dans les nappes phréatiques, qui peuvent ensuite s'introduire dans la chaîne alimentaire, devenant ainsi un risque pour votre santé et votre bien-être.

SINGER®

ORIGINAL SINCE 1851.

4710313-31B • Français • ©2017 The Singer Company Limited S.à.r.l. ou ses sociétés affiliées. • Tous droits réservés • Imprimé sur papier écologique